WingLine L

Шкаф в угол 764x315 H720
левое открывание

Technik für Möbel
Hettich

WingLine L концепция кухни

WingLine L концепция кухни

WingLine L концепция кухни

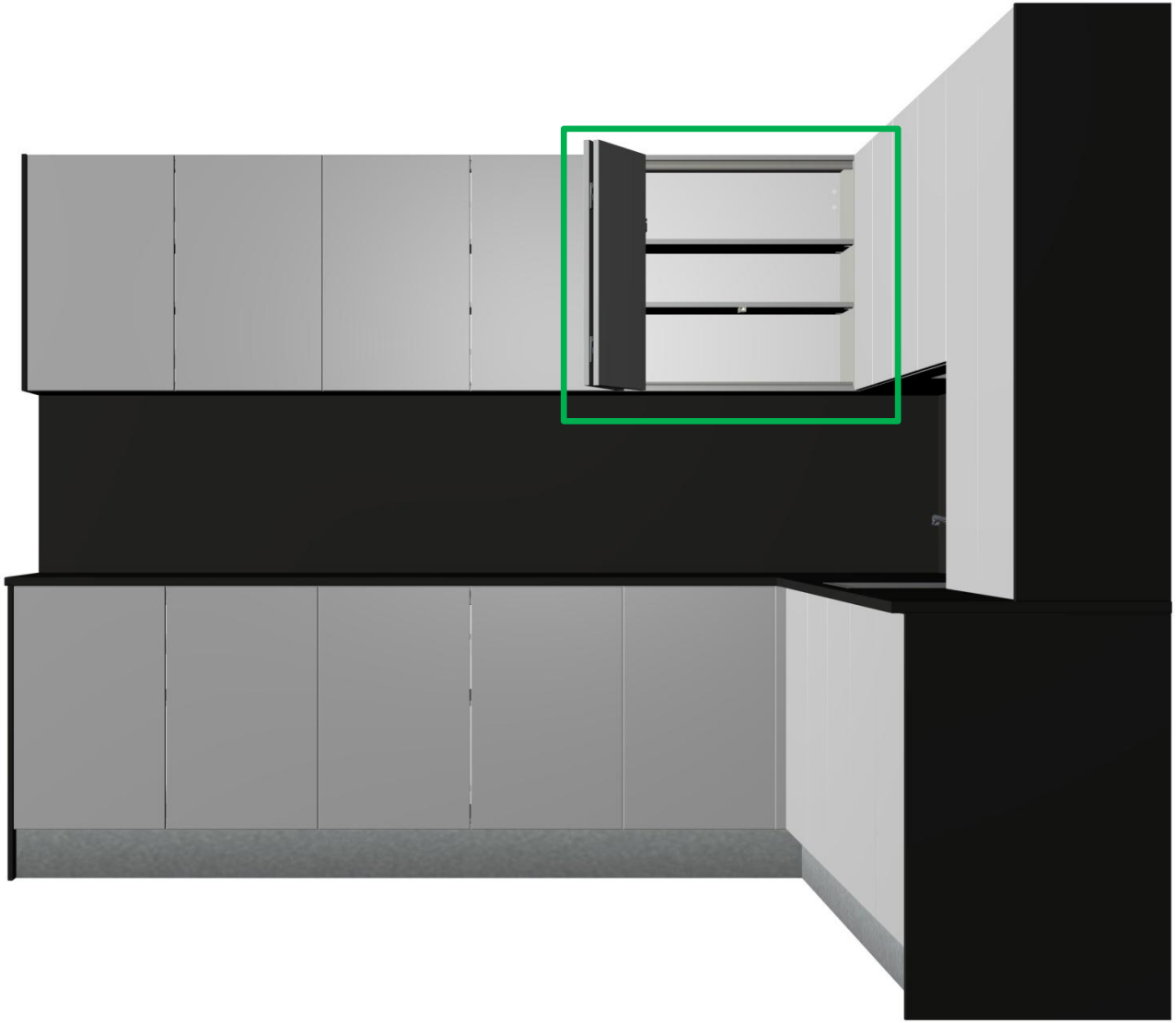

Общий вид изделия

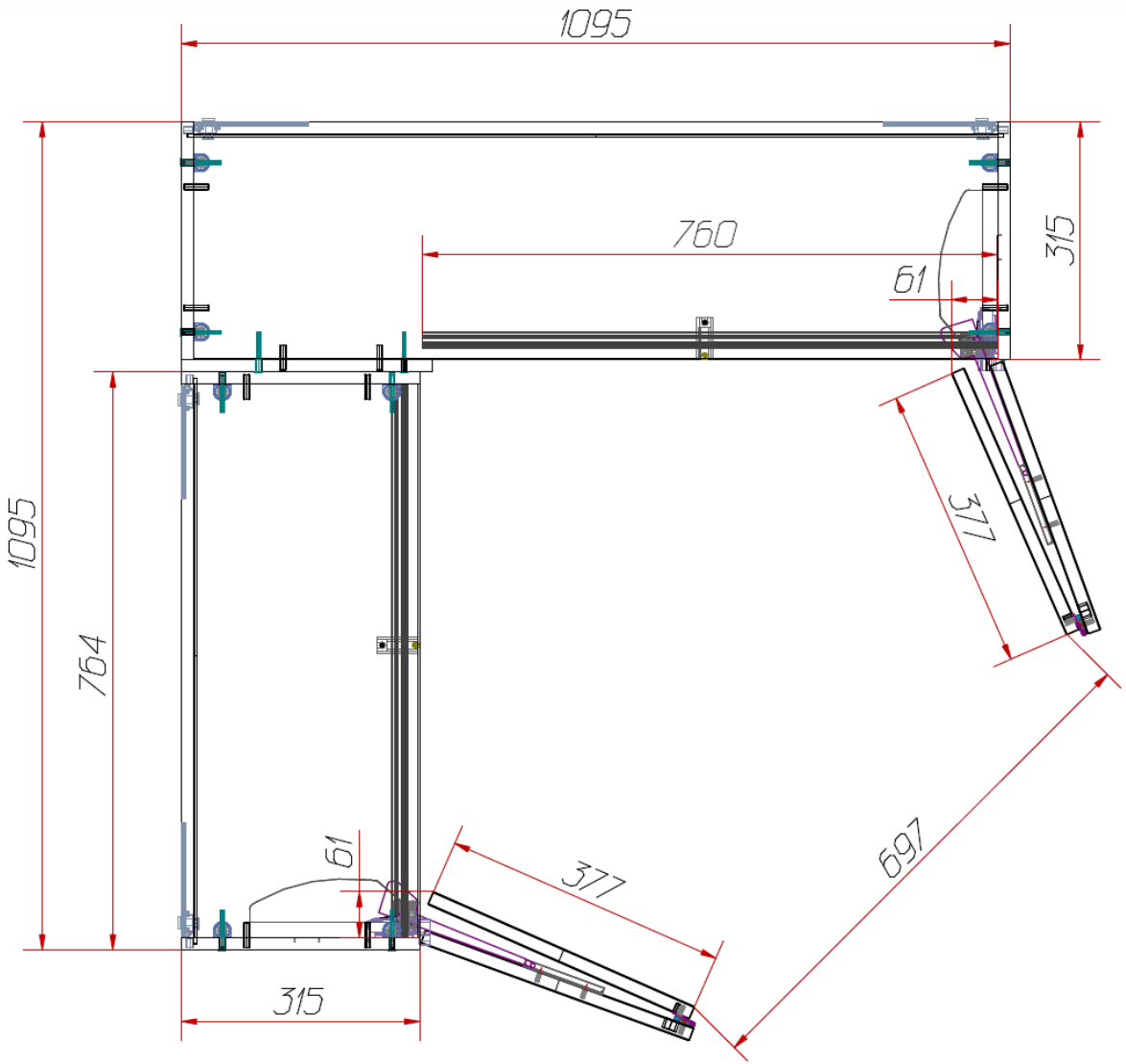

Общий вид изделия

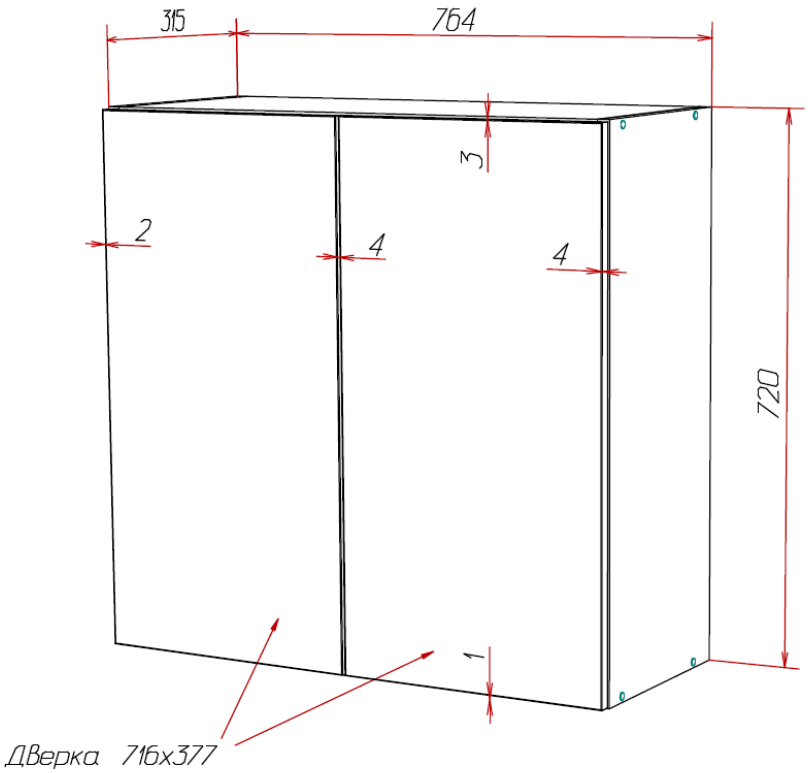

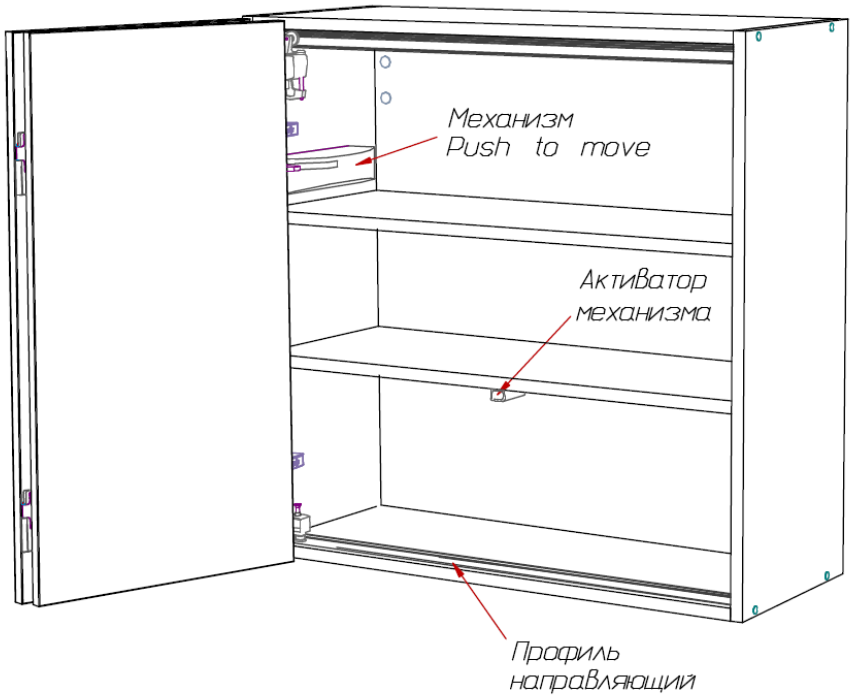

Technik für Möbel
Hettich

Общий вид изделия

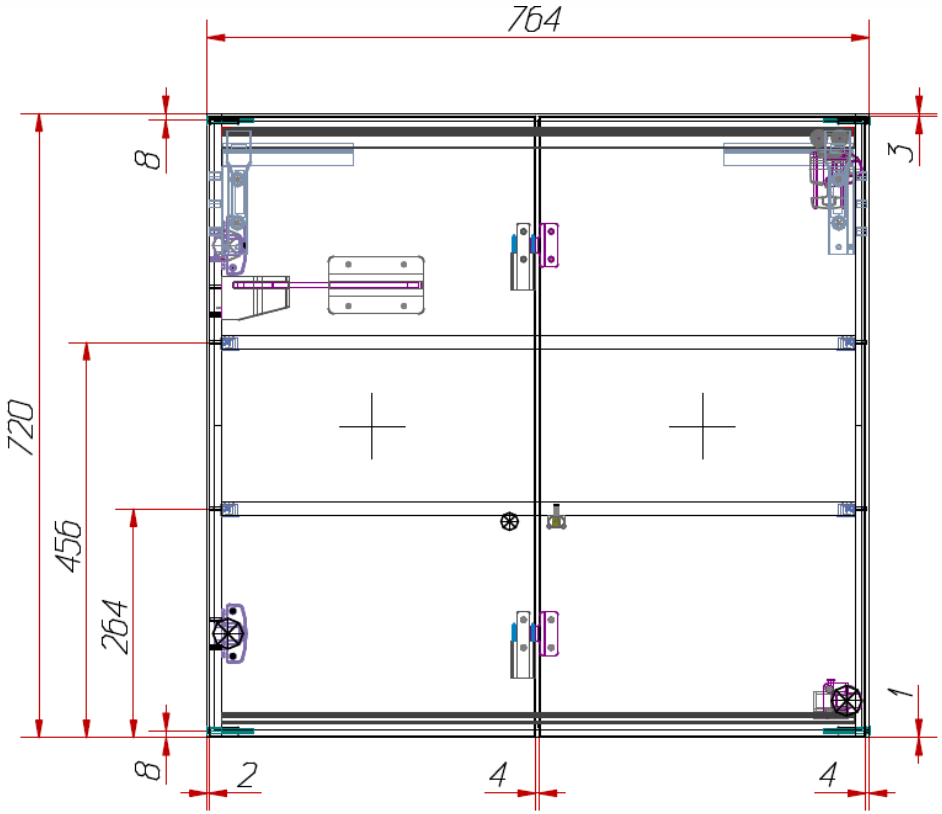

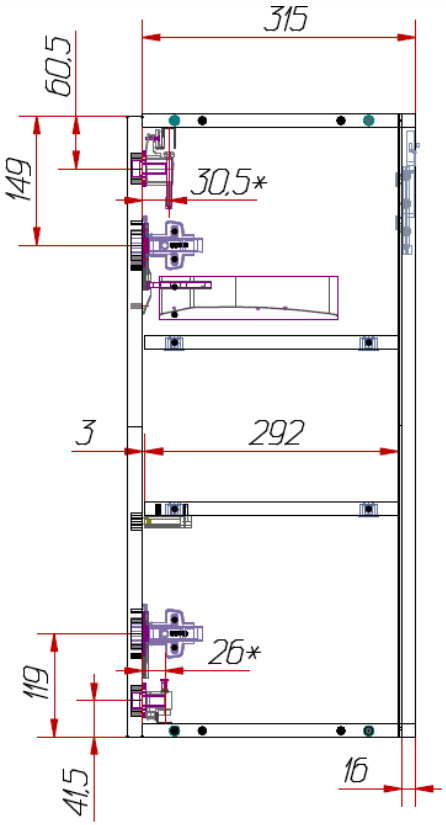

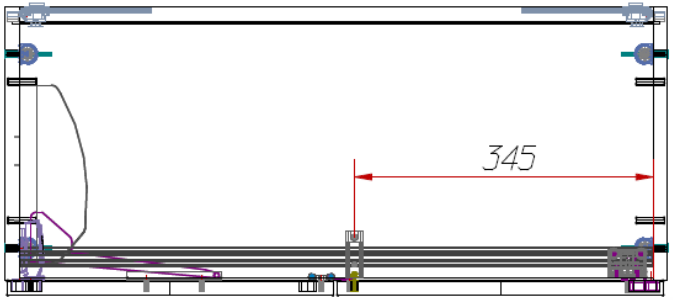

* – крепление профилей

Technik für Möbel
Hettich

Деталировка по проекту

№	Наименование	Материал	А мм.	В мм.	a* мм.	b *мм.	Кол.	Кромки			Примечание
1	Верх/Низ	ЛДСП 16 мм	732	315	732	314	2	АБС 0,4мм	2a	-	Паз Б4х8, сдвиг 16
2	Полка 1	ЛДСП 16 мм	732	292	732	292	1	АБС 0,4мм	a	-	
3	Полка 2	ЛДСП 16 мм	732	292	732	292	1	АБС 0,4мм	a	-	
4	Боковина правая	ЛДСП 16 мм	720	315	719	314	1	АБС 0,4мм	2a	2b	Паз Б4х8, сдвиг 16
5	Боковина левая	ЛДСП 16 мм	720	315	719	314	1	АБС 0,4мм	2a	2b	Паз Б4х8, сдвиг 16
6	Фасад	МДФ 18 мм	716	377	714	375	1	ПВХ 1мм	2a	2b	
7	Фасад	МДФ 18 мм	716	377	714	375	1	ПВХ 1мм	2a	2b	
8	Задняя стенка	ДВПО 4 мм	703	747	703	747	1	-	-	-	

* - размеры без учета кромки (под распил)

Профильные детали:

№	Артикул	Наименование	Кол.	L мм.
1	9239311	Комплект профилей WingLine L, длина 1200 мм, алюминий анодированый:	1	-
	-	Ходовой профиль	1	731
	-	Направляющий профиль	1	731

Technik für Möbel Hettich

Фурнитура по проекту

№	Наименование	Код	Кол.
1	КОМПЛЕКТ ПРОФИЛЕЙ WINGLINE L,L1200,С ПЕРФОРАЦИЕЙ,АЛЮМИНИЙ,АНОДИРОВАННЫЙ	9239311	1
2	КОМПЛЕКТ ФУРНИТУРЫ WINGLINE L 12 КГ,БЕЗ САМОЗАКРЫВАНИЯ,L	9237905	1
3	МЕХАНИЗМ PUSH TO MOVE ДЛЯ WINGLINE L,ИСПОЛНЕНИЕ MEDIUM,L	9265960	1
4	ПЕТЛЯ SENSYS 8675, УГОЛ 110ГР, ЧАШКА TH52D35, НАКЛАДНАЯ НАВЕСКА(B12,5)	9073662	2
5	Механический фиксатор Push to move WLL под прикручивание, серый	9264191	1
6	ЗАГЛУШКА НА КОНСОЛЬ ПЕТЛИ SENSYS, С ЛОГОТИПОМ HETTICH, СТАЛЬ	9088250	2
7	ЗАГЛУШКА ЧАШКИ ПЕТЛИ SENSYS	9088251	2
8	МОНТАЖНАЯ ПЛАНКА SYSTEM 8099 ДЛЯ SENSYS/INTERMAT, L37, D3, евровинты	9071627	2
9	Подвеска шкафа SAH 215 левая	1069643	1
10	Подвеска шкафа SAH 215 правая	1069644	1
11	Заглушка для SAH 215/216, диаметр 12 мм, пластмасса, белая	79718	4
12	Подвесная шина тип A для подвесок шкафов, длина 150 мм, сталь оцинкованная	9001401	2
13	VB 35 D/16, эксцентриковая стяжка, для панели толщиной 16 мм, белый	9064890	8
14	DU 321, ввинчиваемый дюбель, зажимной размер 6,7 мм, диаметр 5 мм, оцинкованный	9021847	8
15	Евровинт 7x50		8
16	Шкант 8*30		8

Technik für Möbel
Hettich

Расход материалов

Листовые материалы:

№	Материал	Код	Толщина мм.	Расход кв.м.
1	ДВПО		3,5	0,53
2	ЛДСП 16 мм		16	1,34
3	Фасадная панель МДФ 18 мм		18	0,53

Кромки:

№	Материал	Артикул	Ширина мм.	Длина м.
1	АБС/19х0,4 мм		19	8,53
2	ПВХ/19х0,4 мм		19	4,37

Чертежи

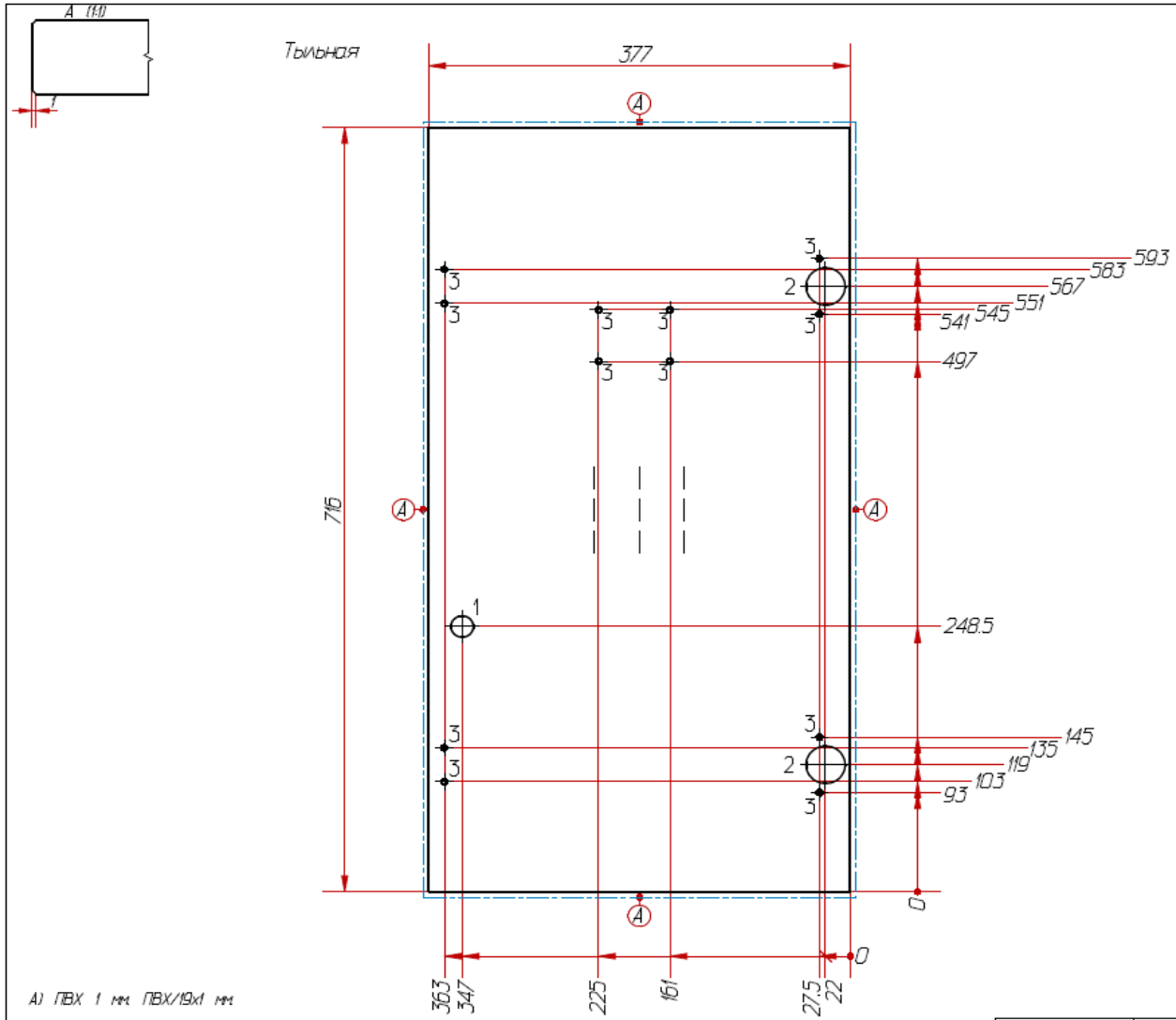

3-⌀5х13(Т) (12 отв.)			
X	Y	X	Y
27.5	93	225	497
27.5	145	225	545
27.5	541	363	103
27.5	593	363	135
161	497	363	551
161	545	363	583

2-⌀35х13(Т) (2 отв.)	
X	Y
22	119
22	567

1-⌀20х13(Т) (1 отв.)	
X	Y
347	248.5

Hettich

Разработал	Проверил	Утвердил	Предприятие	Масштаб
Фасад левый			Фасадная панель МДФ 18 мм	
			Лист 1	Листов 8

Чертежи

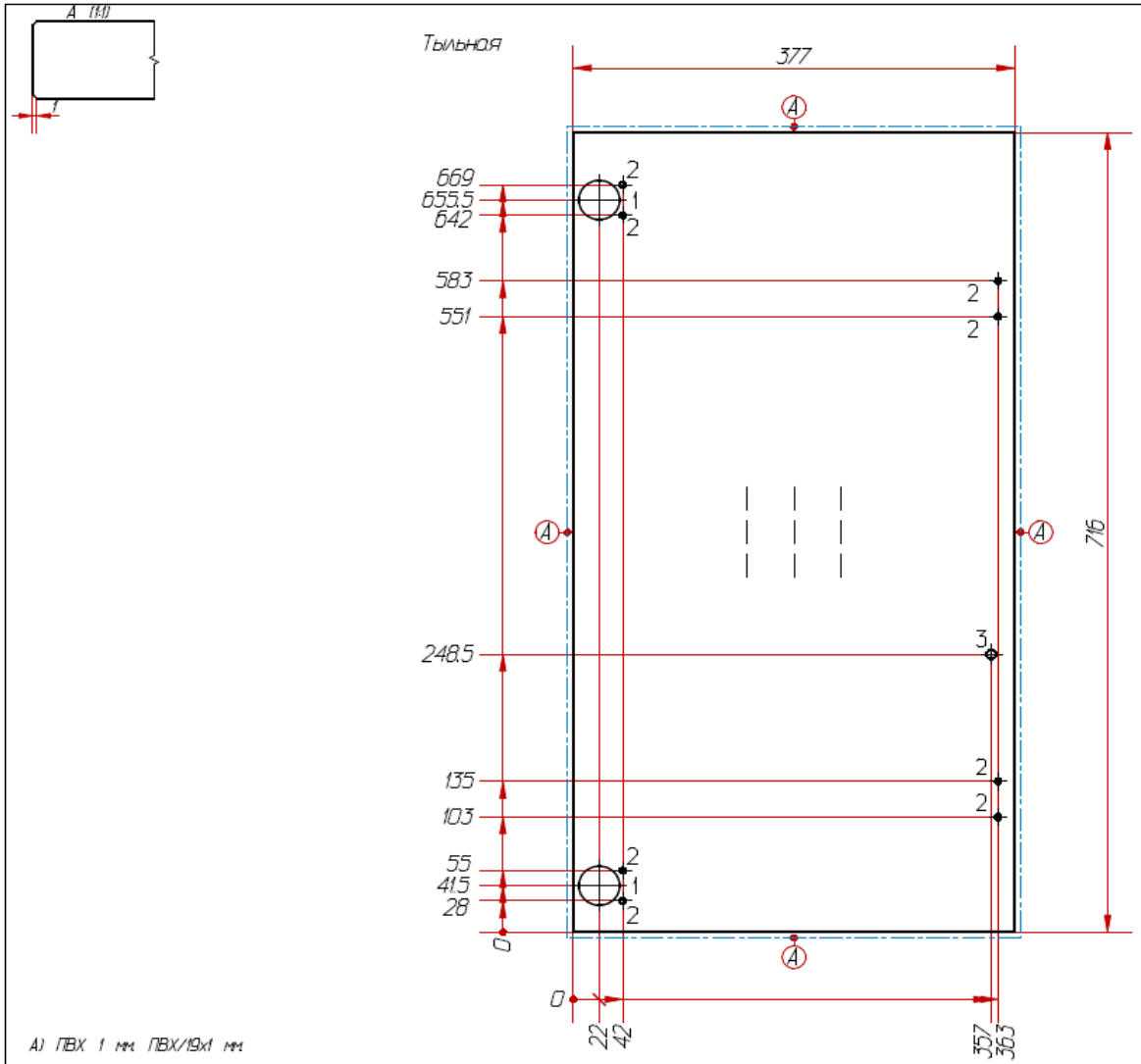

2-⌀5x13(T) (8 отв.)			
X	Y	X	Y
42	28	363	103
42	55	363	135
42	642	363	551
42	669	363	583

1-⌀35x13(T) (2 отв.)	
X	Y
22	41.5
22	655.5

3-⌀8x13(T) (1 отв.)	
X	Y
357	248.5

A) ПВХ 1 мм ПВХ/19x1 мм

Hettich

Разработал	Проверил	Утвердил	Предприятие	Масштаб
Фасад правый			Фасадная панель МДФ 18 мм	
			Лист 2	Листов 8

Чертежи

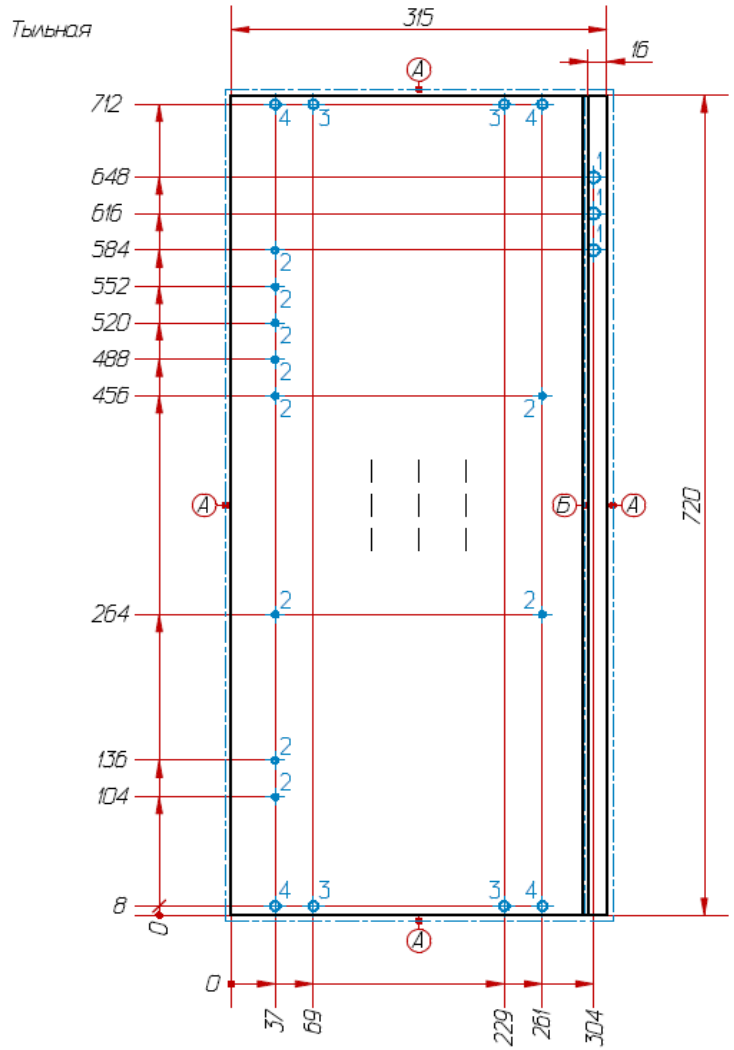

1-⌀10x13(Т) (3 отв.)			
X	Y	X	Y
304	584	304	648
304	616		

3-⌀8x13(Т) (4 отв.)			
X	Y	X	Y
69	8	229	8
69	712	229	712

4-⌀8(Сквозное) (4 отв.)			
X	Y	X	Y
37	8	261	8
37	712	261	712

2-⌀5x13(Т) (10 отв.)									
X	Y	X	Y	X	Y	X	Y	X	Y
37	104	37	264	37	488	37	552	261	264
37	136	37	456	37	520	37	584	261	456

А) АБС/19x0,4 мм.
Б) Паз под ДВП 6x8, сдвиг 16 мм

Hettich

Разработал	Проверил	Утвердил	Предприятие	Масштаб
Боковина левая			ЛДСП 16 мм	
			Лист 3	Листов 8

Чертежи

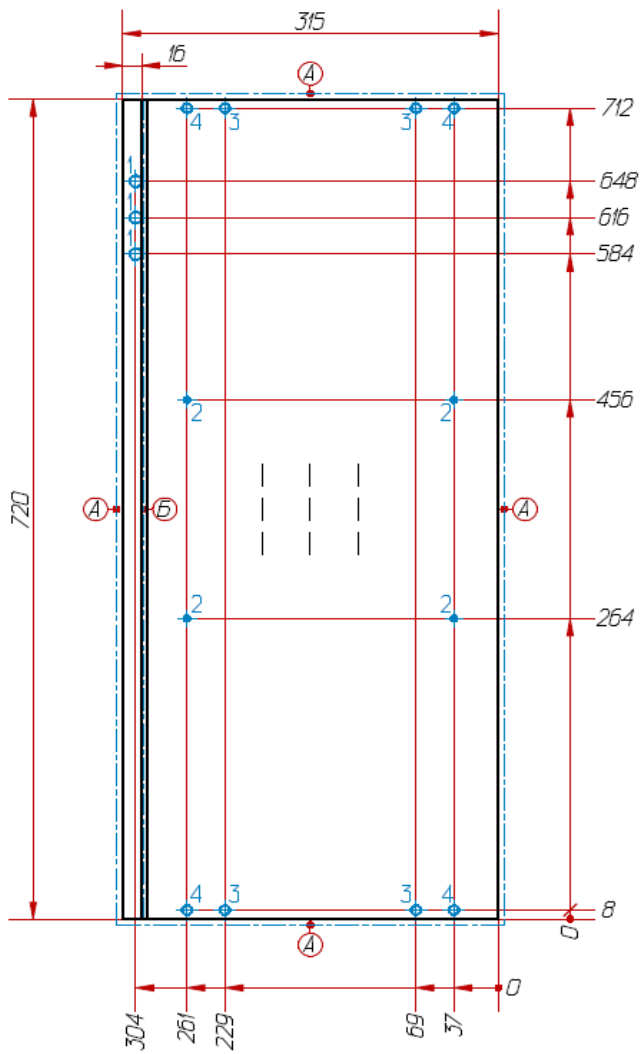

1-⌀10x13(Т) (3 отв.)			
X	Y	X	Y
304	584	304	648
304	616		

2-⌀5x13(Т) (4 отв.)			
X	Y	X	Y
37	264	261	264
37	456	261	456

3-⌀8x13(Т) (4 отв.)			
X	Y	X	Y
69	8	229	8
69	712	229	712

4-⌀8(Сквозное) (4 отв.)			
X	Y	X	Y
37	8	261	8
37	712	261	712

А) АБС/19х0,4 мм.
Б) Паз под ДВП 6х4х8, сдвиг 16 мм

Hettich

Разработал	Проверил	Утвердил	Предприятие	Масштаб
Боковина правая			ЛДСП 16 мм	
			Лист 4	Листов 8

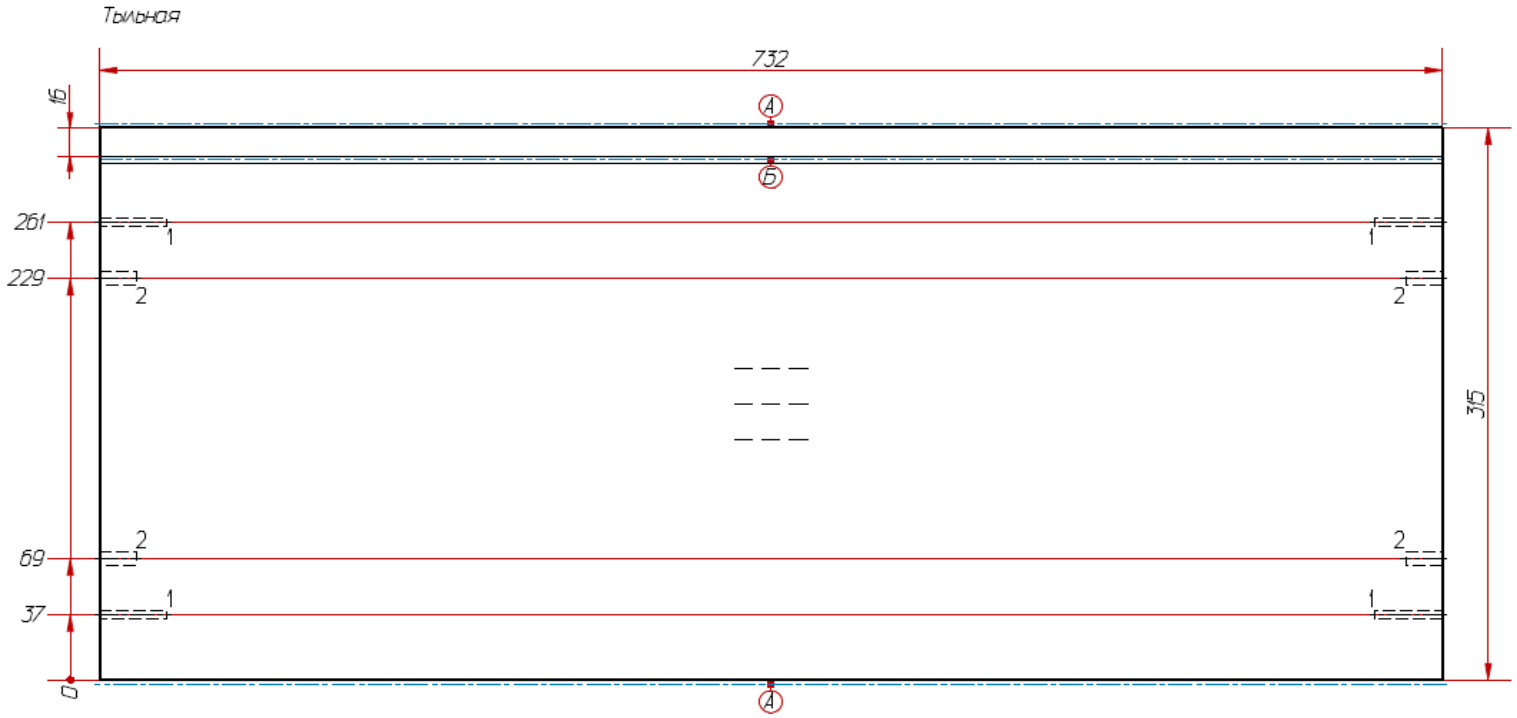

1-Ø5x37 (4 отв.)							
X	Y	Z	Напр.	X	Y	Z	Напр.
0	37	8	→	732	37	8	←
0	261	8	→	732	261	8	←

2-Ø8x20 (4 отв.)							
X	Y	Z	Напр.	X	Y	Z	Напр.
0	69	8	→	732	69	8	←
0	229	8	→	732	229	8	←

А) АБС/19х0,4 мм
Б) Паз под ДВП 64х8, сдвиг 16 мм

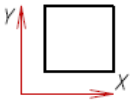

Разработал	Проверил	Утвердил	Предприятие	Масштаб
Верх/Низ			ЛДСП 16 мм	
			Лист 5	Листов 8

Чертежи

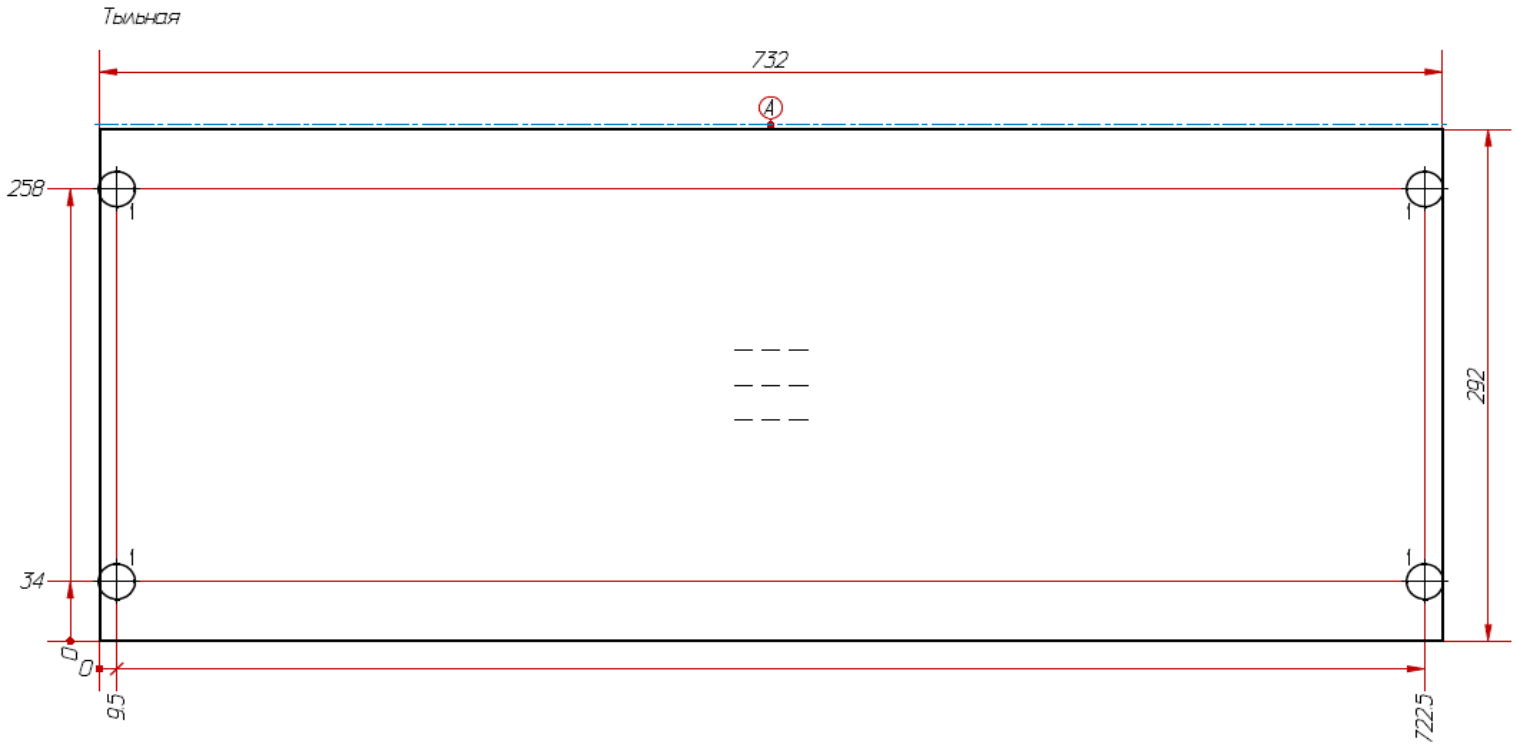

1-⌀20x13(T) (4 отв.)			
X	Y	X	Y
9.5	34	722.5	34
9.5	258	722.5	258

A) АБС/19x0.4 мм

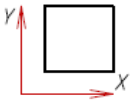

Hettich

Разработал	Проверил	Утвердил	Предприятие	Масштаб
Полка 1			Лист 6	Листов 8

Чертежи

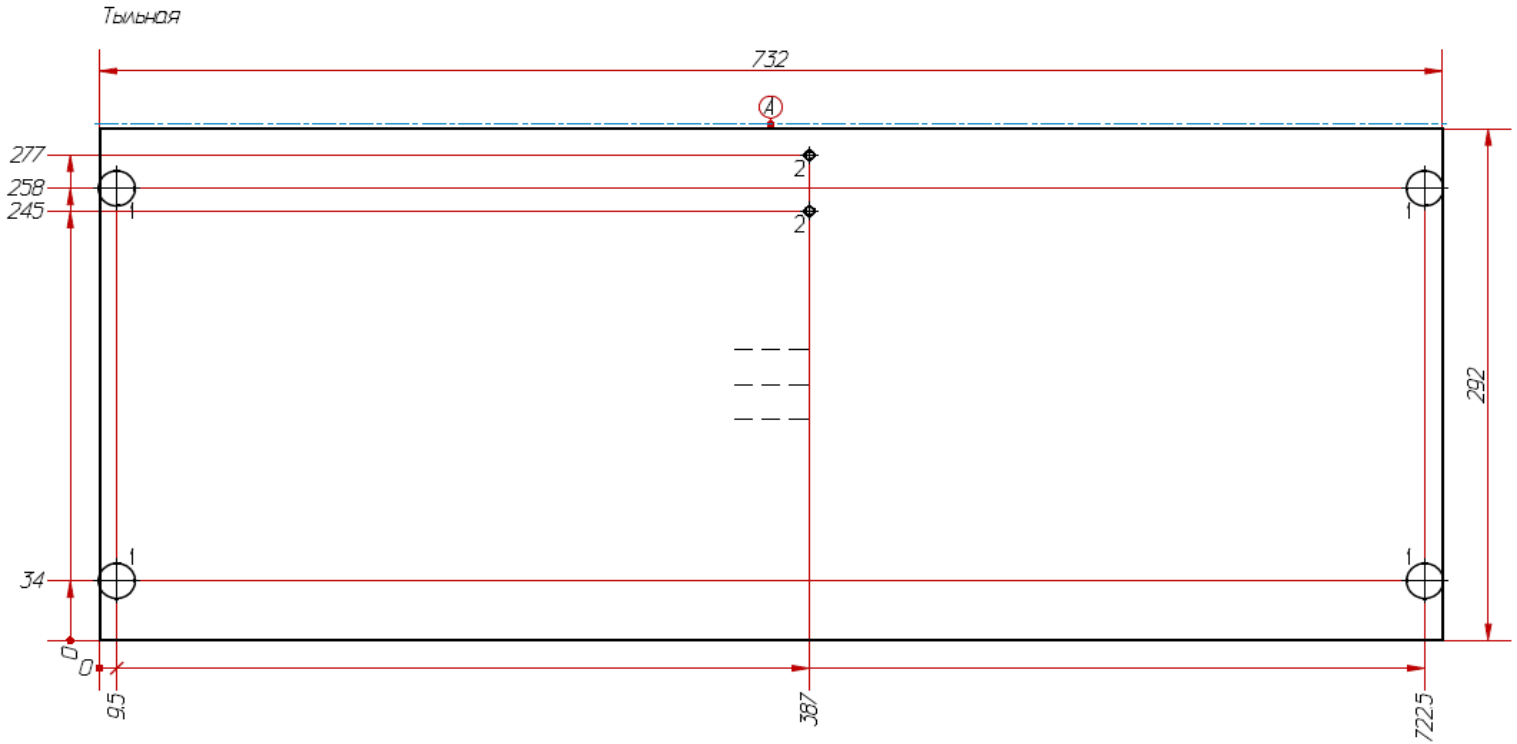

1-Ø20x13(T) (4 отв.)			
X	Y	X	Y
9.5	34	722.5	34
9.5	258	722.5	258

2-Ø5x13(A) (2 отв.)	
X	Y
387	245
387	277

A) АБС/19x0.4 мм

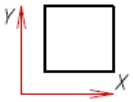

Hettich

Разработал	Проверил	Утвердил	Предприятие	Масштаб
Полка 2			ЛДСП 16 мм	
			Лист 7	Листов 8

Чертежи

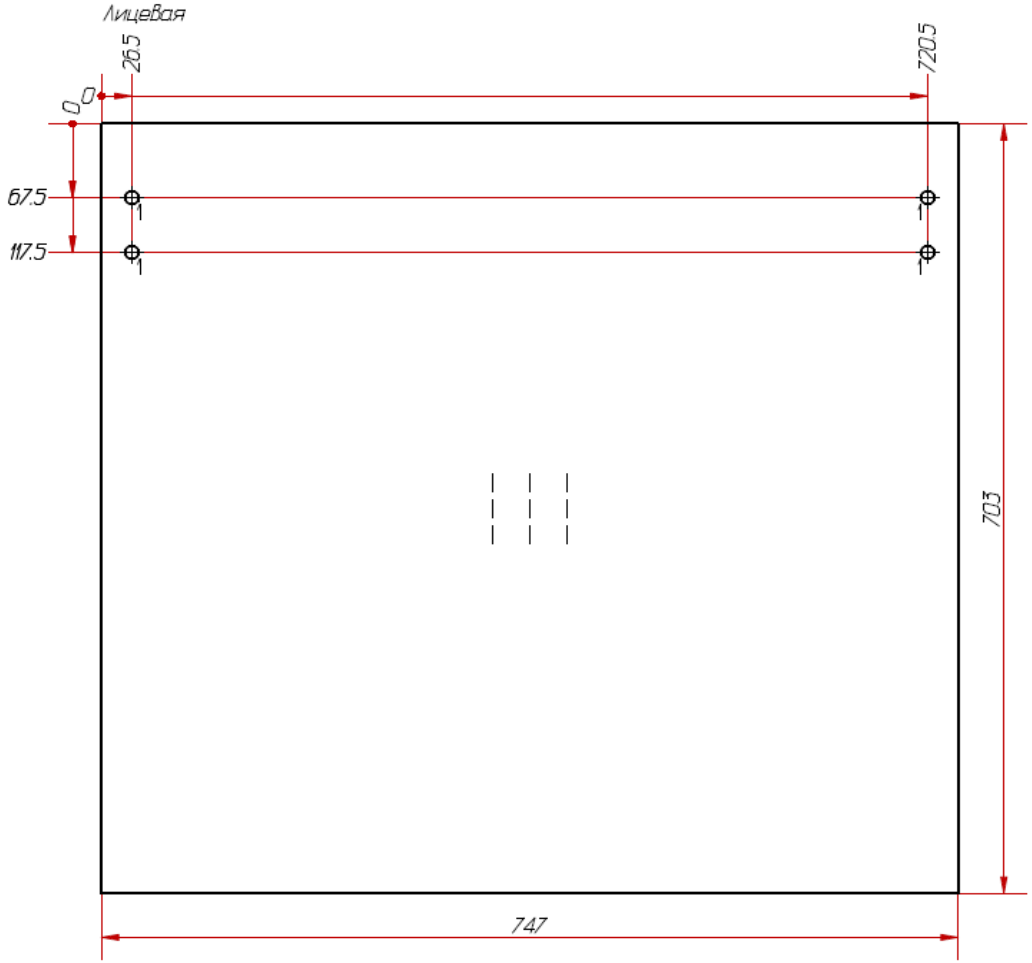

1-Ø12 Сквозное(Л) (4 отв.)			
X	Y	X	Y
26.5	67.5	720.5	67.5
26.5	117.5	720.5	117.5

Hettich

X
Y

Разработал	Проверил	Утвердил	Предприятие	Масштаб
Задняя стенка			ДВПО	
			Лист 8	Листов 8

Благодарим за внимание!