WingLine L

Шкаф 900x315 H=720
левое открывание

Technik für Möbel
Hettich

WingLine L концепция кухни

WingLine L концепция кухни

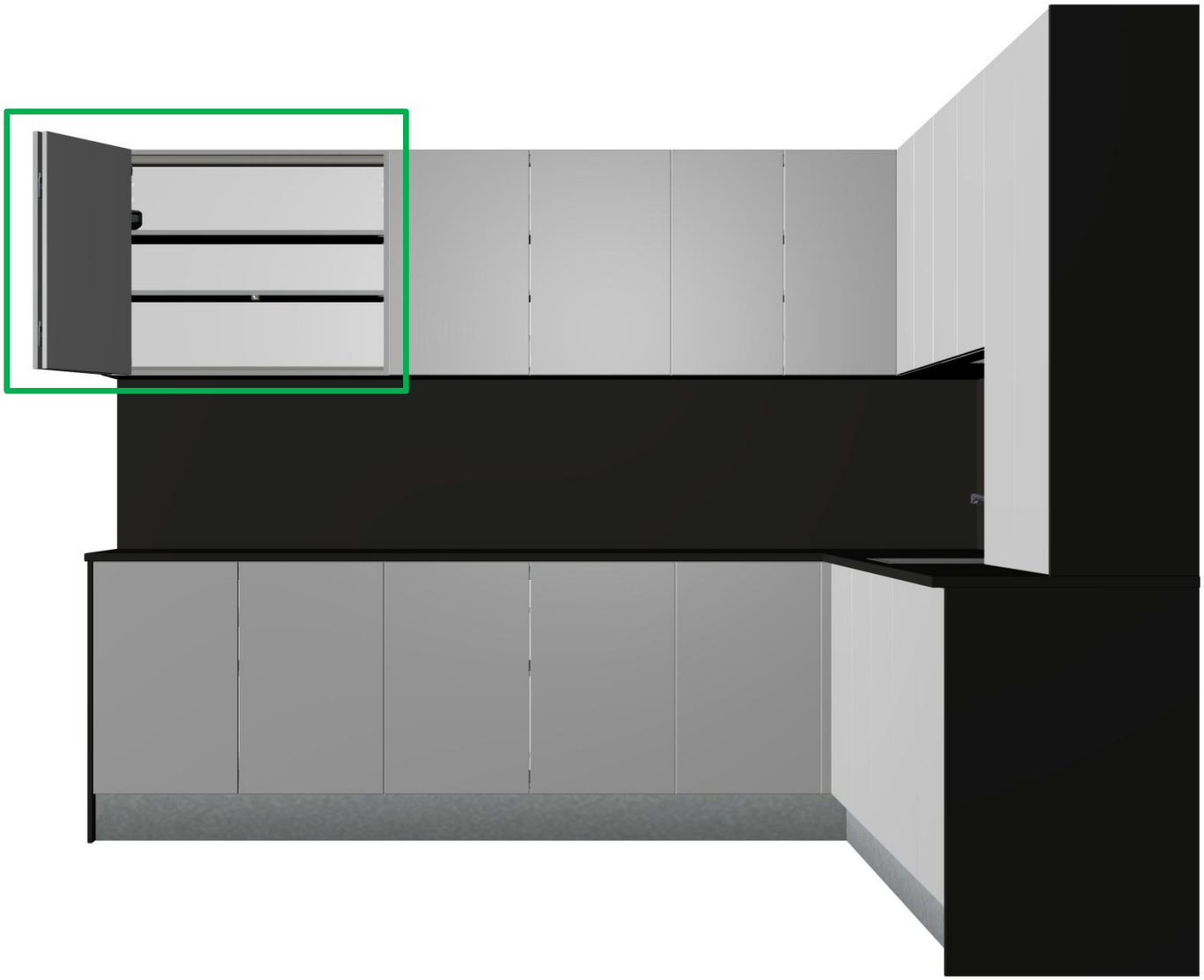

Общий вид изделия

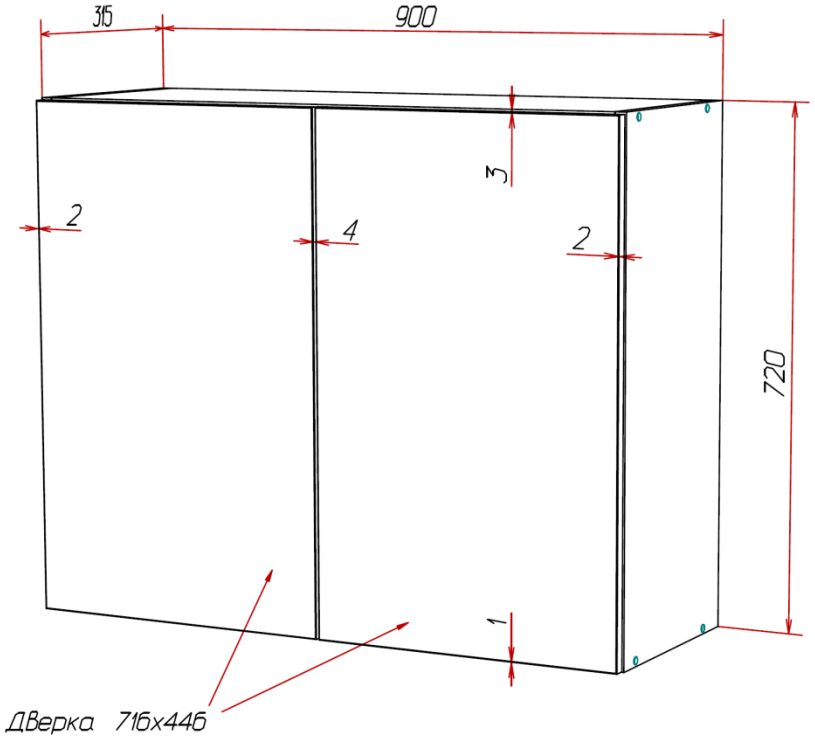

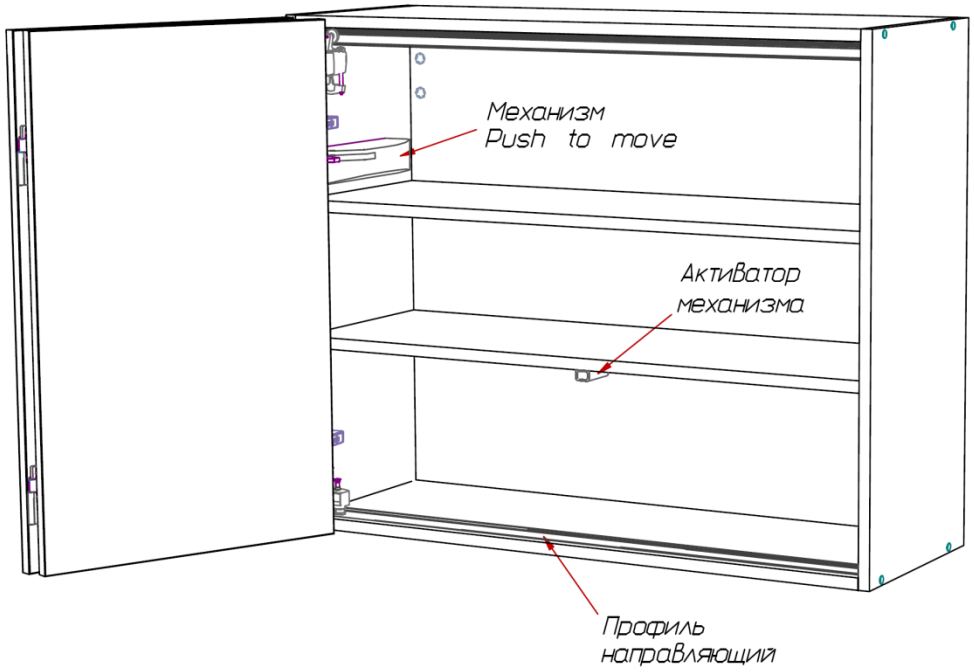

Technik für Möbel
Hettich

Общий вид изделия

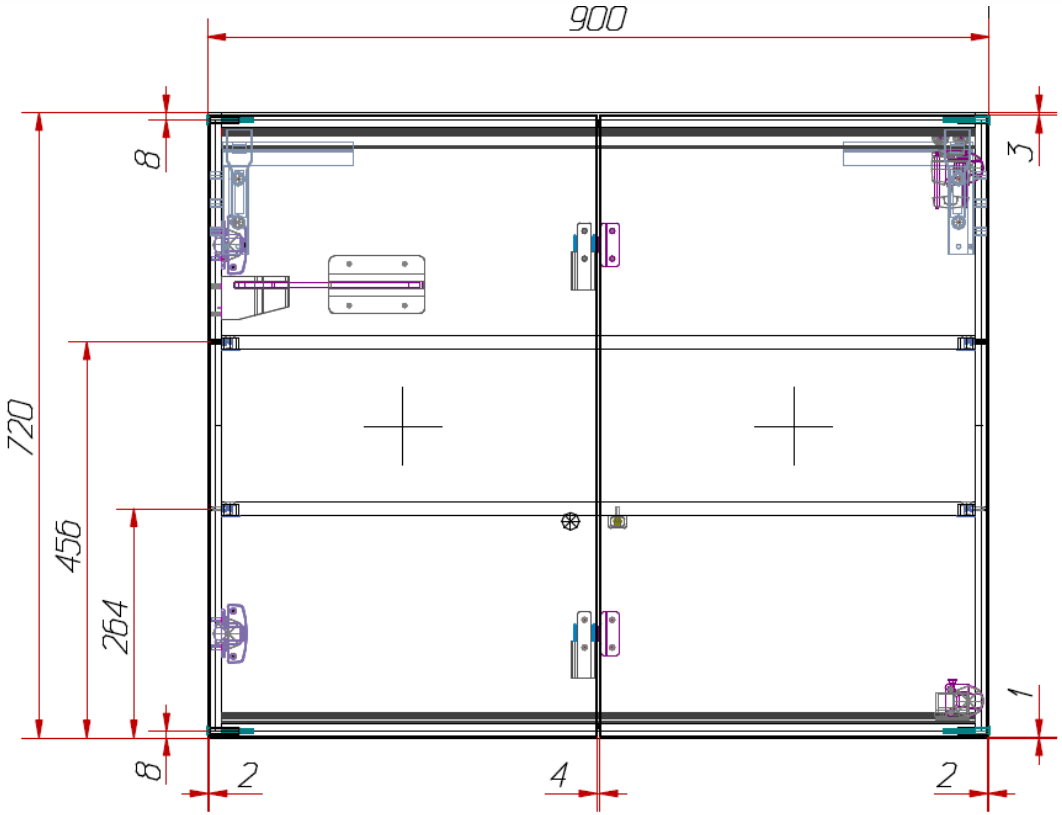

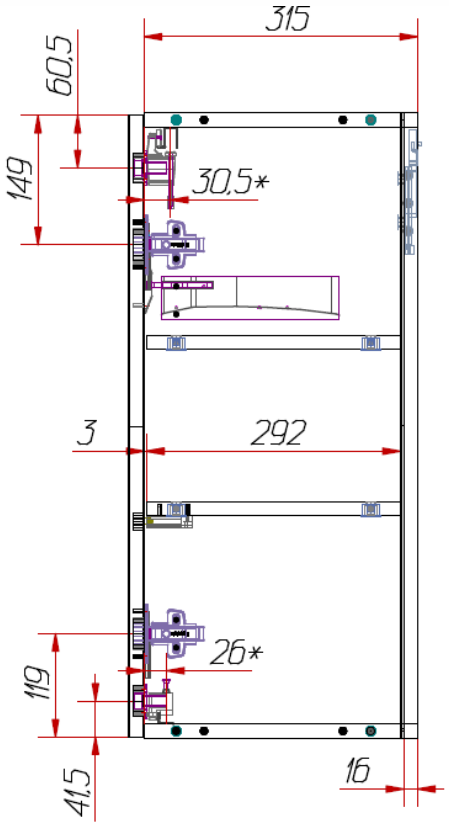

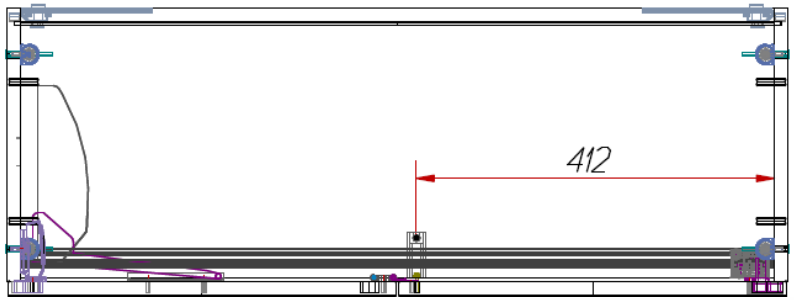

* – крепление профилей

Technik für Möbel
Hettich

Деталировка по проекту

№	Наименование	Материал	А мм.	В мм.	a* мм.	b *мм.	Кол.	Кромки			Примечание
1	Верх/Низ	ЛДСП 16 мм	868	315	868	314	2	АБС 0,4мм	2a	-	Паз Б4х8, сдвиг 16
2	Полка 1	ЛДСП 16 мм	868	292	868	292	1	АБС 0,4мм	a	-	
3	Полка 2	ЛДСП 16 мм	868	292	868	292	1	АБС 0,4мм	a	-	
4	Боковина правая	ЛДСП 16 мм	720	315	719	314	1	АБС 0,4мм	2a	2b	Паз Б4х8, сдвиг 16
5	Боковина левая	ЛДСП 16 мм	720	315	719	314	1	АБС 0,4мм	2a	2b	Паз Б4х8, сдвиг 16
6	Фасад правый	МДФ 18 мм	716	446	714	444	1	ПВХ 1мм	2a	2b	
7	Фасад левый	МДФ 18 мм	716	446	714	444	1	ПВХ 1мм	2a	2b	
8	Задняя стенка	ДВПО 4 мм	703	883	703	883	1	-	-	-	

* - размеры без учета кромки (под распил)

Профильные детали под распил:

№	Артикул	Наименование	Кол.	L мм.
1	9239311	Комплект профилей WingLine L, длина 1200 мм, алюминий анодированый:	-	-
	-	Ходовой профиль	1	867
	-	Направляющий профиль	1	867

Technik für Möbel Hettich

Фурнитура по проекту

№	Наименование	Код	Кол.
1	КОМПЛЕКТ ПРОФИЛЕЙ WINGLINE L,L1200,С ПЕРФОРАЦИЕЙ,АЛЮМИНИЙ,АНОДИРОВАННЫЙ	9239311	1
2	КОМПЛЕКТ ФУРНИТУРЫ WINGLINE L 12 КГ,БЕЗ САМОЗАКРЫВАНИЯ,L	9237905	1
3	МЕХАНИЗМ PUSH TO MOVE ДЛЯ WINGLINE L,ИСПОЛНЕНИЕ MEDIUM,L	9265960	1
4	ПЕТЛЯ SENSYS 8675, УГОЛ 110ГР, ЧАШКА TH52D35, НАКЛАДНАЯ НАВЕСКА(B12,5)	9073662	2
5	Механический фиксатор Push to move WLL под прикручивание, серый	9264191	1
6	ЗАГЛУШКА НА КОНСОЛЬ ПЕТЛИ SENSYS, С ЛОГОТИПОМ HETTICH, СТАЛЬ	9088250	2
7	ЗАГЛУШКА ЧАШКИ ПЕТЛИ SENSYS	9088251	2
8	МОНТАЖНАЯ ПЛАНКА SYSTEM 8099 ДЛЯ SENSYS/INTERMAT, L37, D3, евровинты	9071627	2
9	Подвеска шкафа SAH 215 левая	1069643	1
10	Подвеска шкафа SAH 215 правая	1069644	1
11	Заглушка для SAH 215/216, диаметр 12 мм, пластмасса, белая	79718	4
12	Подвесная шина тип A для подвесок шкафов, длина 150 мм, сталь оцинкованная	9001401	2
13	VB 35 D/16, эксцентриковая стяжка, для панели толщиной 16 мм, белый	9064890	8
14	DU 321, ввинчиваемый дюбель, зажимной размер 6,7 мм, диаметр 5 мм, оцинкованный	9021847	8
15	Евровинт 7x50		8
16	Шкант 8*30		8

Расход материалов

Листовые материалы:

№	Материал	Код	Толщина мм.	Расход кв.м.
1	ДВПО		3,5	0,62
2	ЛДСП 16 мм		16	1,51
3	Фасадная панель МДФ 18 мм		18	0,63

Кромки:

№	Материал	Артикул	Ширина мм.	Длина м.
1	АБС/19х0,4 мм		19	9,35
2	ПВХ/19х1 мм		19	4,65

Technik für Möbel
Hettich

Чертежи

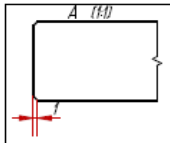

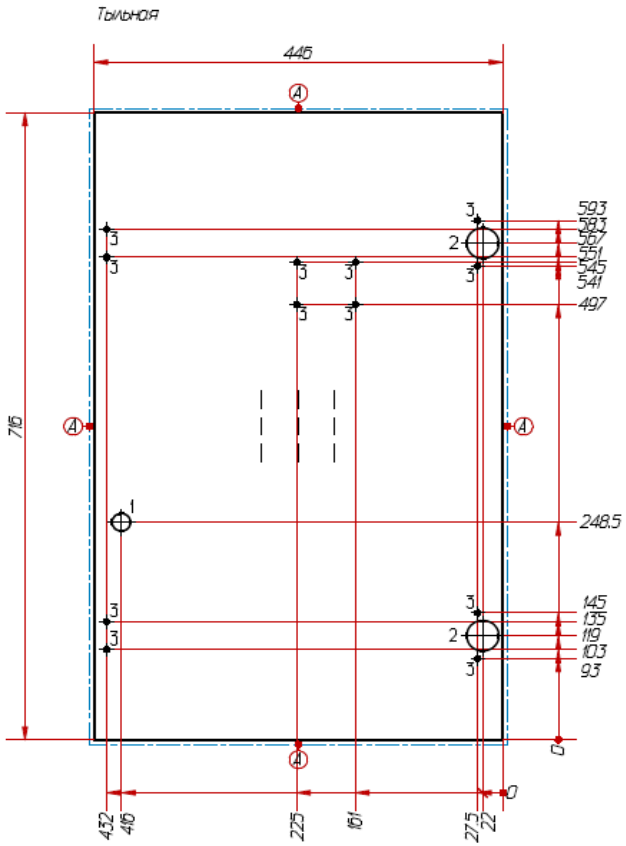

3-Ø5x13(T) (12 отв.)			
X	Y	X	Y
27.5	93	225	497
27.5	145	225	545
27.5	541	432	103
27.5	593	432	135
161	497	432	551
161	545	432	583

2-Ø35x(8(T) (2 отв.)	
X	Y
22	119
22	567

1-Ø20x(3(T) (1 отв.)	
X	Y
416	248.5

A) ПВХ 1 мм ПВХ/19х1 мм 1-1мм

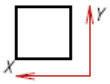

Hettich

Разработал	Проверил	Утвердил	Предприятие	Масштаб 1:5
Фасад левый			Фасадная панель МДФ 18 мм	
			Лист 1	Листов 8

Чертежи

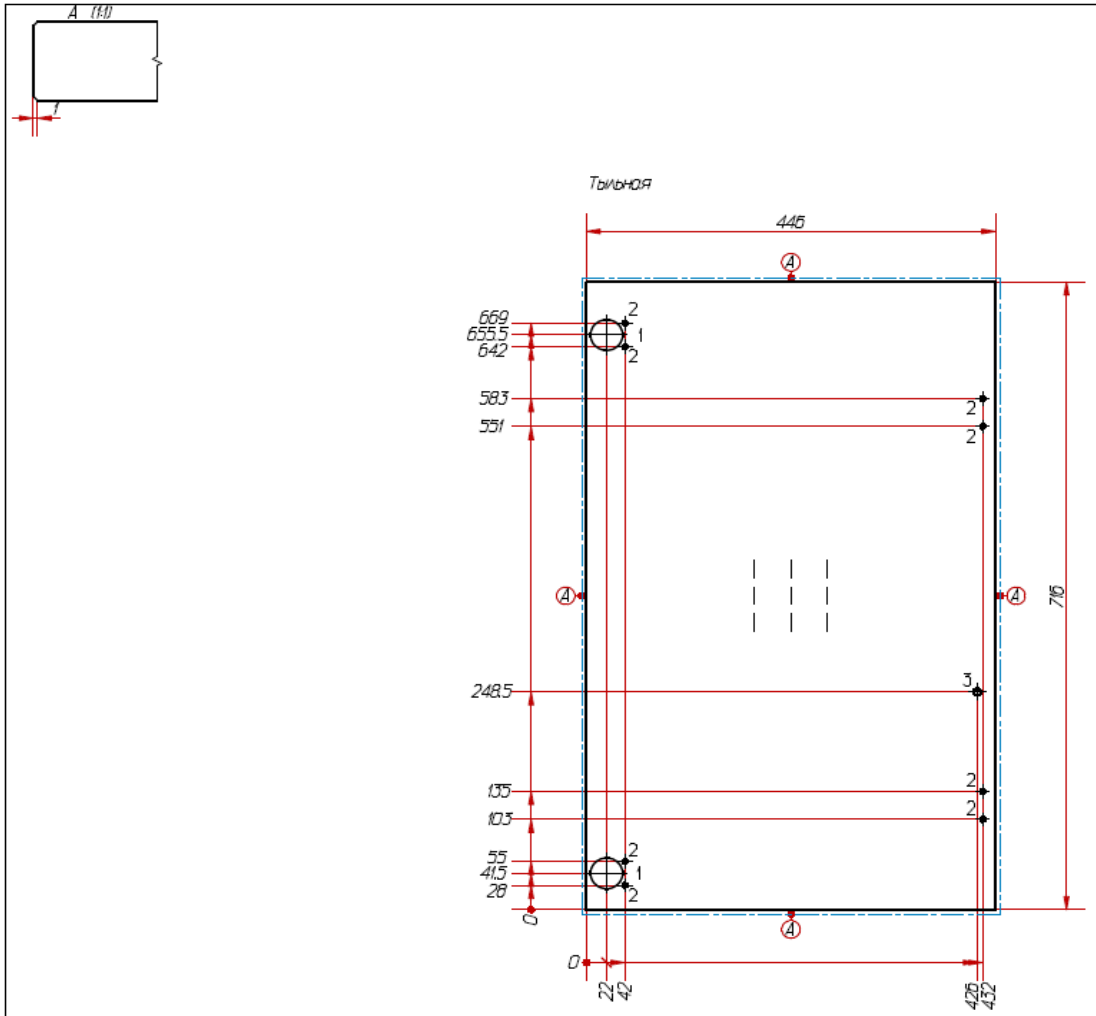

2-⌀5x13(T) (8 отв.)			
X	Y	X	Y
42	28	432	103
42	55	432	135
42	642	432	551
42	669	432	583

1-⌀35x13(T) (2 отв.)	
X	Y
22	41.5
22	655.5

3-⌀8x13(T) (1 отв.)	
X	Y
426	248.5

A) ПВХ 1 мм ПВХ/19x1 мм t-1мм

Hettich

Разработал	Проверил	Утвердил	Предприятие	Масштаб 1:5
Фасад правый	Фасадная панель МДФ 18 мм			
			Лист 2	Листов 8

Чертежи

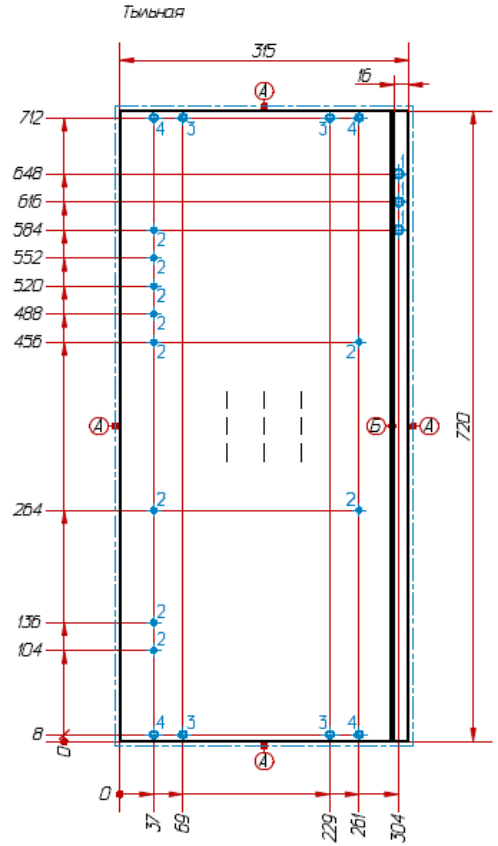

2-Ø5x13(Т) (10 отв.)									
X	Y	X	Y	X	Y	X	Y	X	Y
37	104	37	264	37	488	37	552	261	264
37	136	37	456	37	520	37	584	261	456

1-Ø10x13(Т) (3 отв.)			
X	Y	X	Y
304	584	304	648
304	616		

3-Ø8x13(Т) (4 отв.)			
X	Y	X	Y
69	8	229	8
69	712	229	712

4-Ø8(Сквозное) (4 отв.)			
X	Y	X	Y
37	8	261	8
37	712	261	712

А) АБС/19х0,4 мм.
Б) Паз под ДВП 6,4х8, сдвиг 16 мм

Hettich

Разработал	Проверил	Утвердил	Предприятие	Масштаб 1:5
Боковина левая			ЛДСП 16 мм	
			Лист 3	Листов 8

Чертежи

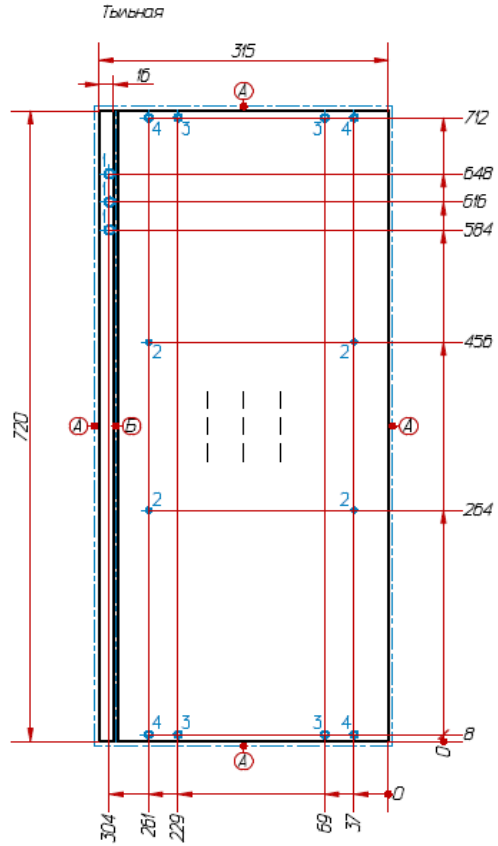

1-Ø10x13(Т) (3 отв.)			
X	Y	X	Y
304	584	304	648
304	616		

2-Ø5x13(Т) (4 отв.)			
X	Y	X	Y
37	264	261	264
37	456	261	456

3-Ø8x13(Т) (4 отв.)			
X	Y	X	Y
69	8	229	8
69	712	229	712

4-Ø8(сквозное) (4 отв.)			
X	Y	X	Y
37	8	261	8
37	712	261	712

А) АБС/19x0,4 мм.
Б) Паз под ДВП 6,4x8, сдвиг 16 мм

Hettich

Разработал	Проверил	Утвердил	Предприятие	Масштаб 1:5
Боковина правая		ЛДСП 16 мм		
			Лист 4	Листов 8

Чертежи

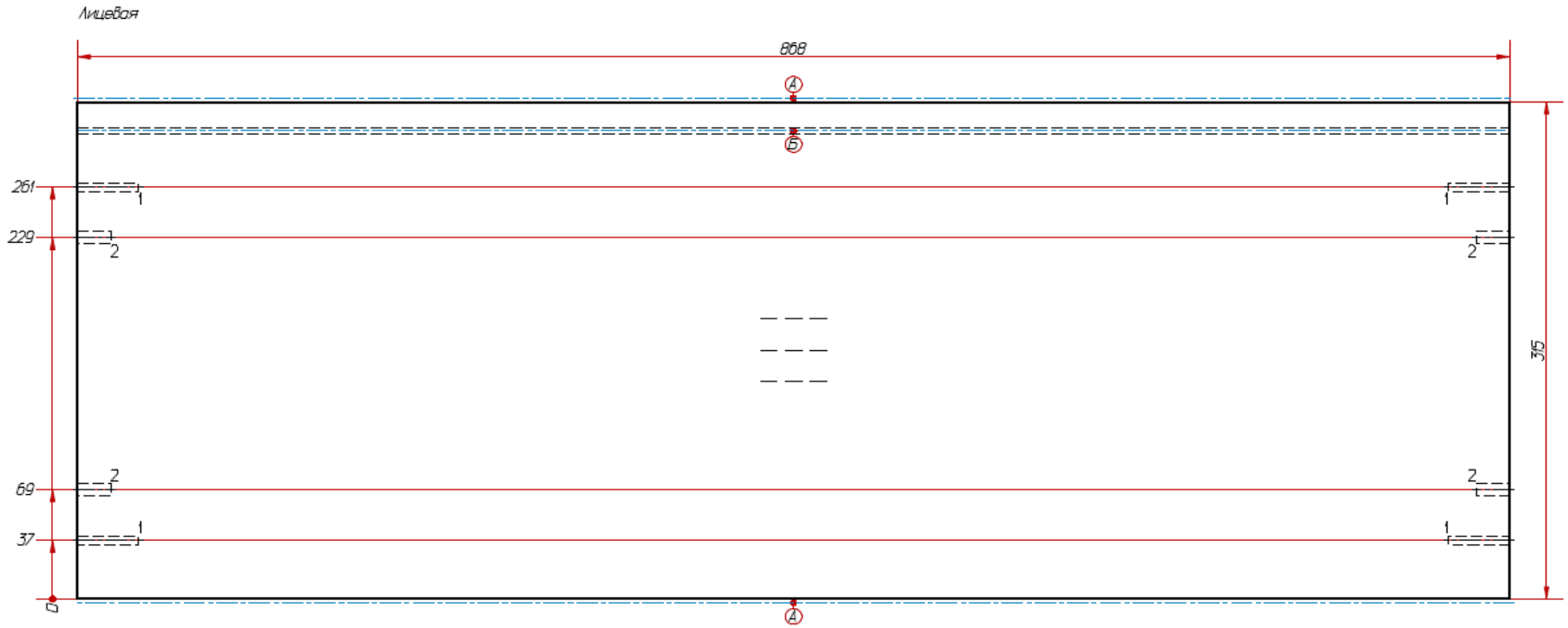

1-⌀5x37 (4 отв.)			
X	Y	Z	Напр.
0	37	8	→
0	261	8	→
868	37	8	←
868	261	8	←

2-⌀8x20 (4 отв.)			
X	Y	Z	Напр.
0	69	8	→
0	229	8	→
868	69	8	←
868	229	8	←

А) АБС/19х0,4 мм.
Б) Паз под ДВП 54х8, сдвиг 16 мм

Hettich

Разработал	Проверил	Утвердил	Предприятие	Масштаб 1:2,5
Верх/Низ	ЛДСП 16 мм			
			Лист 5	Листов 8

Чертежи

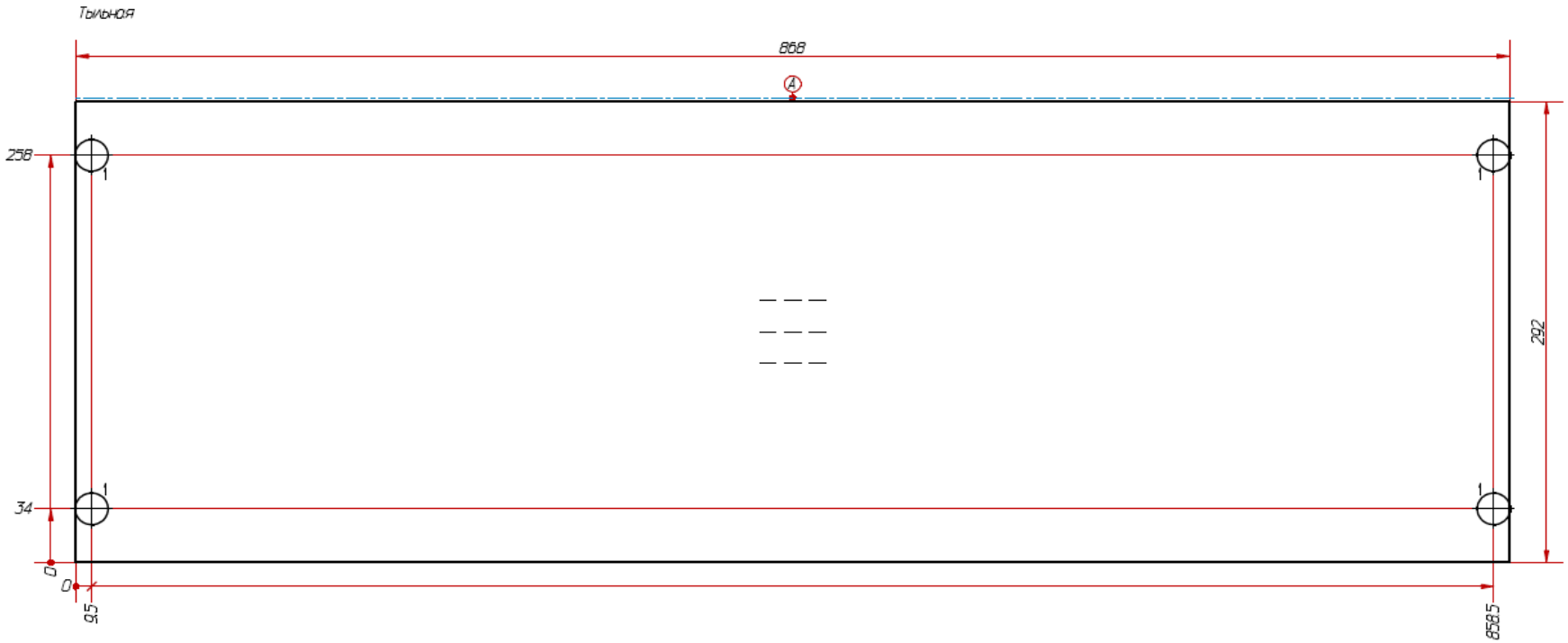

1-⌀20x13(T) (4 отв.)			
X	Y	X	Y
9.5	34	858.5	34
9.5	258	858.5	258

A) АБС/19x0.4 мм Белый

Hettich

Разработал	Проверил	Утвердил	Предприятие	Масштаб 1:2.5
Полка 1	ЛДСП 16 мм			
			Лист 6	Листов 8

Чертежи

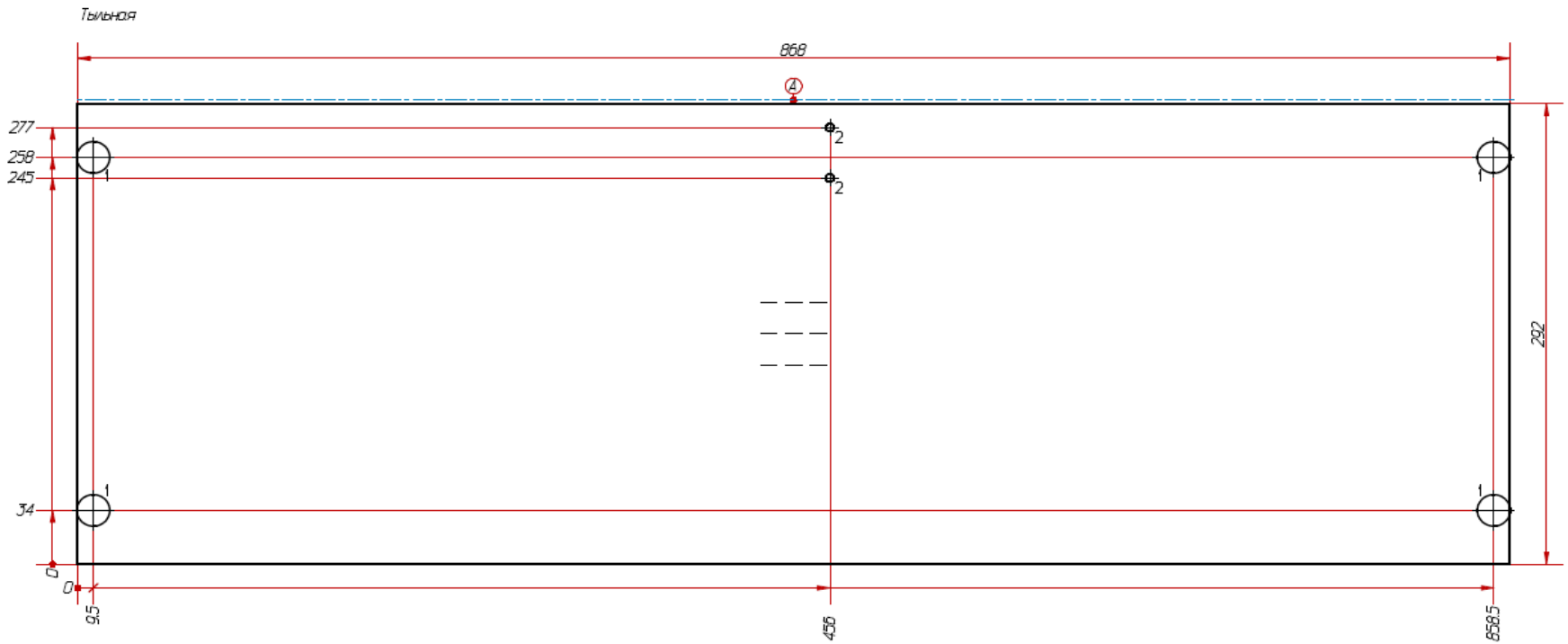

1-⌀20x13(T) (4 отв.)			
X	Y	X	Y
9.5	34	858.5	34
9.5	258	858.5	258

2-⌀5x13(T) (2 отв.)	
X	Y
456	245
456	277

A) АБС/19x0.4 мм Белый

Разработал	Проверил	Утвердил	Предприятие	Масштаб 1:2.5
Полка 2	ЛДСП 16 мм			
			Лист 7	Листов 8

Чертежи

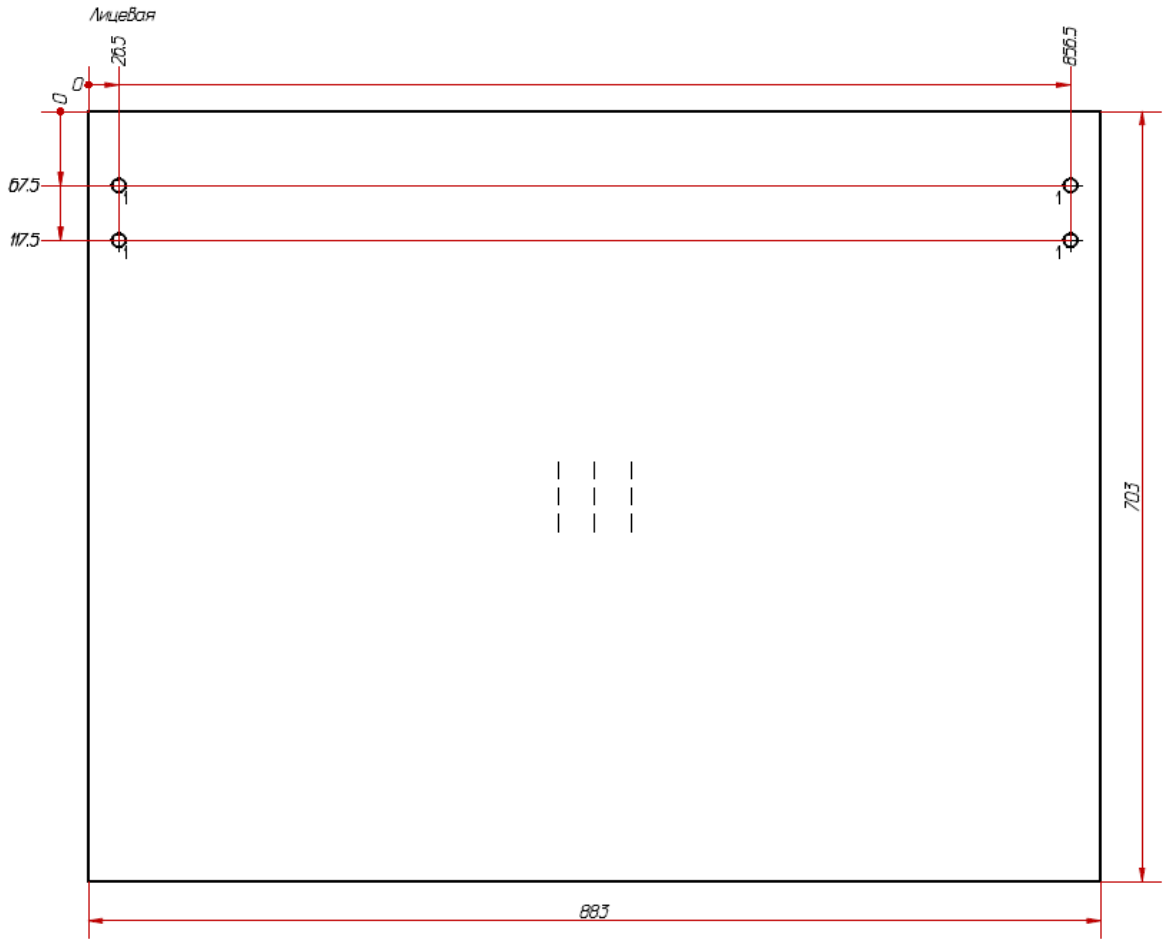

1-Ø12 Сквозное(Л) (4 отв.)			
X	Y	X	Y
26.5	67.5	856.5	67.5
26.5	117.5	856.5	117.5

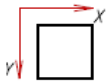

Hettich

Разработал	Проверил	Утвердил	Предприятие	Масштаб 1:4
Задняя стенка			ДВПО	
			Лист 8	Листов 8

Благодарим за внимание!