WingLine L

Шкаф под сушку 800x315 H=720
левое открывание

Technik für Möbel
Hettich

WingLine L концепция кухни

WingLine L концепция кухни

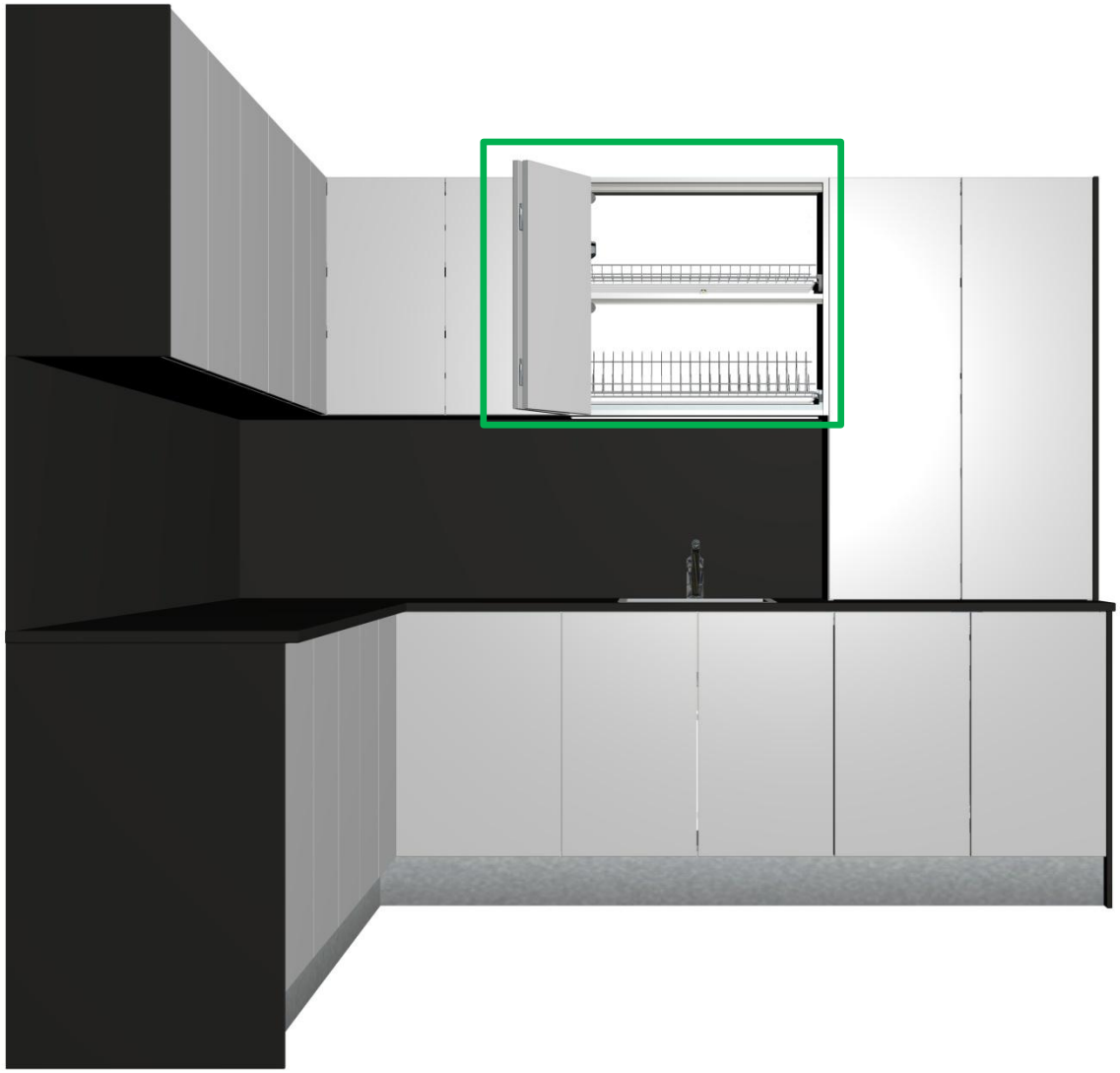

Общий вид изделия

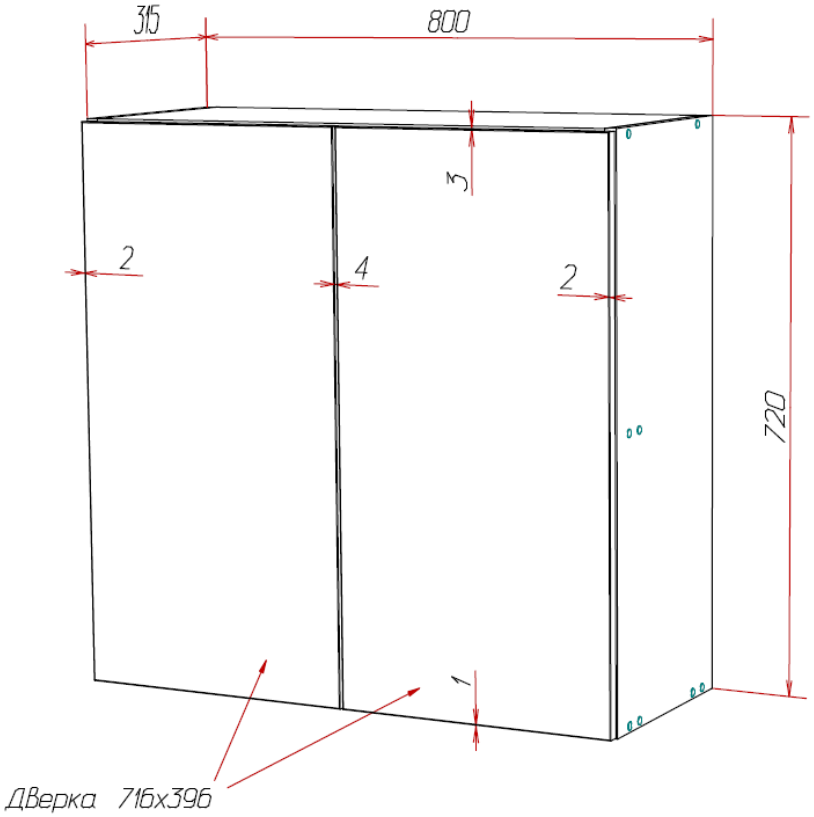

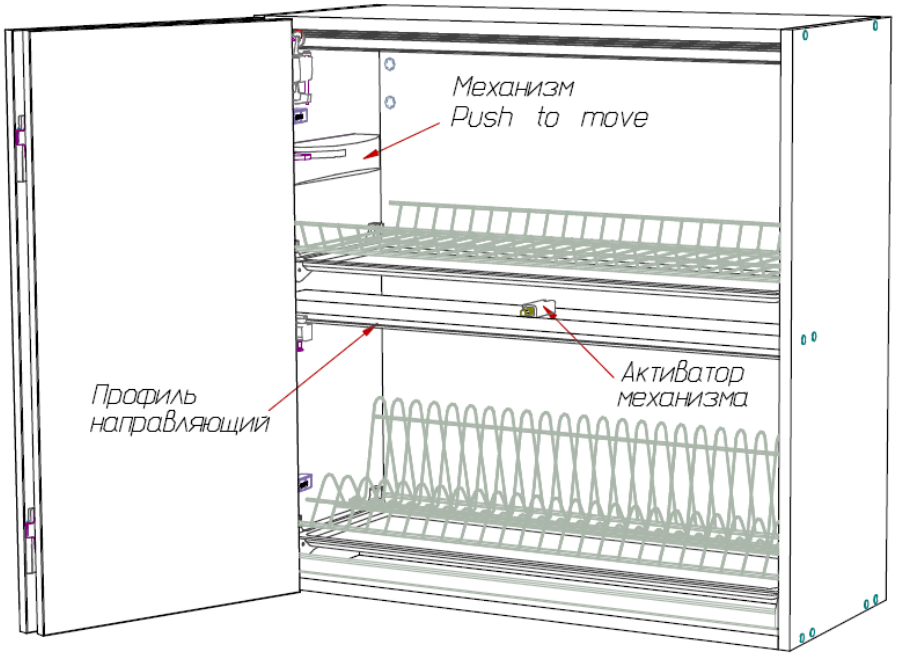

Technik für Möbel
Hettich

Общий вид изделия

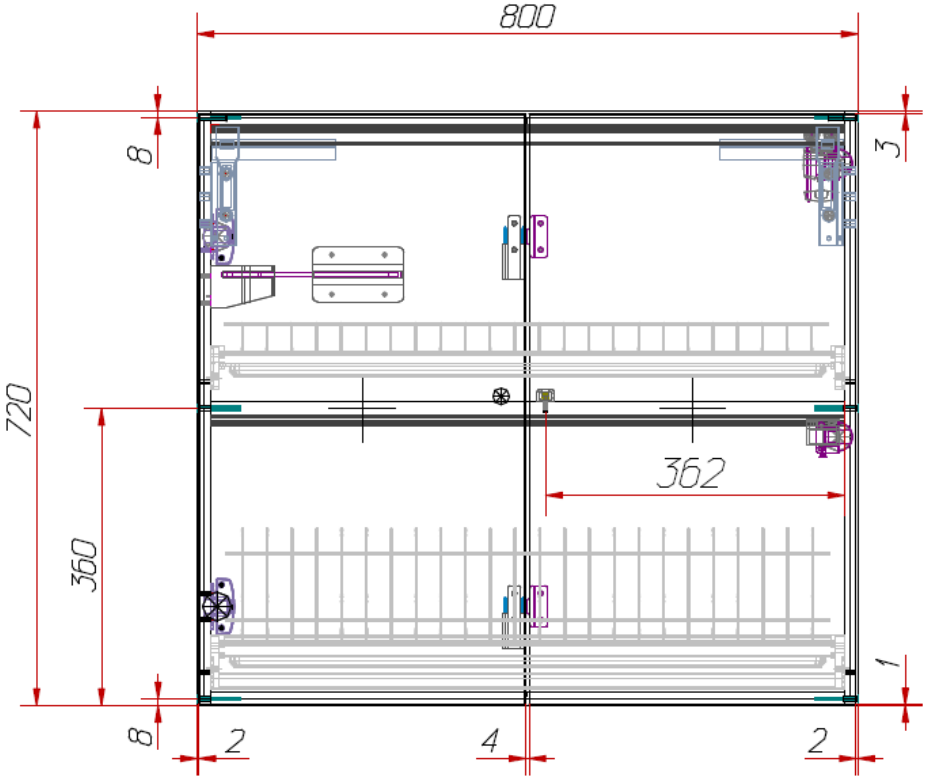

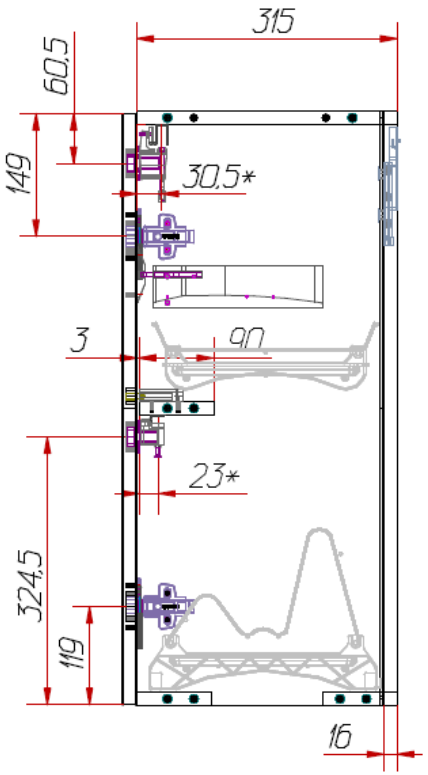

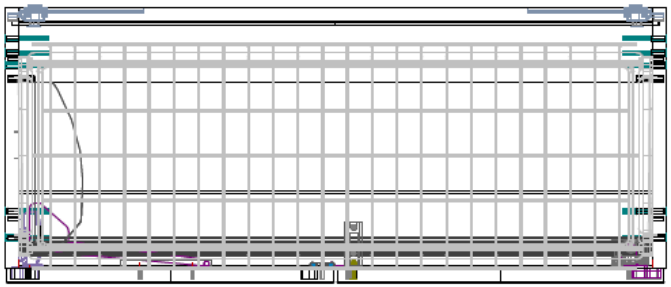

* – крепление профилей

Technik für Möbel
Hettich

Деталировка по проекту

№	Наименование	Материал	А мм.	В мм.	a* мм.	b *мм.	Кол.	Кромки			Примечание
1	Верх	ЛДСП 16 мм	768	315	768	314	1	АБС 0,4мм	2a	-	Паз Б4х8, сдвиг 16
2	Полка	ЛДСП 16 мм	768	90	768	89	1	АБС 0,4мм	2a	-	
3	Низ 1	ЛДСП 16 мм	768	90	768	89	1	АБС 0,4мм	2a	-	Паз Б4х8, сдвиг 16
4	Низ 2	ЛДСП 16 мм	768	90	768	89	1	АБС 0,4мм	2a	-	
5	Боковина правая	ЛДСП 16 мм	720	315	719	314	1	АБС 0,4мм	2a	2b	Паз Б4х8, сдвиг 16
6	Боковина левая	ЛДСП 16 мм	720	315	719	314	1	АБС 0,4мм	2a	2b	Паз Б4х8, сдвиг 16
7	Фасад правый	МДФ 18 мм	716	396	714	394	1	ПВХ 1мм	2a	2b	
8	Фасад левый	МДФ 18 мм	716	396	714	394	1	ПВХ 1мм	2a	2b	
9	Задняя стенка	ДВПО 4 мм	703	783	703	883	1	-	-	-	

* - размеры без учета кромки (под распил)

Профильные детали под распил:

№	Артикул	Наименование	Кол.	L мм.
1	9239311	Комплект профилей WingLine L, длина 1200 мм, алюминий анодированый:	-	-
	-	Ходовой профиль	1	767
	-	Направляющий профиль	1	767

Technik für Möbel Hettich

Фурнитура по проекту

№	Наименование	Код	Кол.
1	КОМПЛЕКТ ПРОФИЛЕЙ WINGLINE L,L1200,С ПЕРФОРАЦИЕЙ,АЛЮМИНИЙ,АНОДИРОВАННЫЙ	9239311	1
2	КОМПЛЕКТ ФУРНИТУРЫ WINGLINE L 12 КГ,БЕЗ САМОЗАКРЫВАНИЯ,L	9237905	1
3	МЕХАНИЗМ PUSH TO MOVE ДЛЯ WINGLINE L,ИСПОЛНЕНИЕ MEDIUM,L	9265960	1
4	ПЕТЛЯ SENSYS 8675, УГОЛ 110ГР, ЧАШКА TH52D35, НАКЛАДНАЯ НАВЕСКА(B12,5)	9073662	2
5	Механический фиксатор Push to move WLL под прикручивание, серый	9264191	1
6	ЗАГЛУШКА НА КОНСОЛЬ ПЕТЛИ SENSYS, С ЛОГОТИПОМ HETTICH, СТАЛЬ	9088250	2
7	ЗАГЛУШКА ЧАШКИ ПЕТЛИ SENSYS	9088251	2
8	МОНТАЖНАЯ ПЛАНКА SYSTEM 8099 ДЛЯ SENSYS/INTERMAT, L37, D3, евровинты	9071627	2
9	Подвеска шкафа SAH 215 левая	1069643	1
10	Подвеска шкафа SAH 215 правая	1069644	1
11	Заглушка для SAH 215/216, диаметр 12 мм, пластмасса, белая	79718	4
12	Подвесная шина тип А для подвесок шкафов, длина 150 мм, сталь оцинкованная	9001401	2
13	Сушка для посуды 2-х уровневая в базу 800 мм		1
14	Евровинт 7х50		16
15	Шкант 8*30		4

Расход материалов

Листовые материалы:

№	Материал	Код	Толщина мм.	Расход кв.м.
1	ДВПО		3,5	0,55
2	ЛДСП 16 мм		16	0,9
3	Фасадная панель МДФ 18 мм		18	0,56

Кромки:

№	Материал	Артикул	Ширина мм.	Длина м.
1	АБС/19х0,4 мм		19	10,28
2	ПВХ/19х1 мм		19	4,45

Чертежи

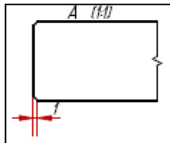

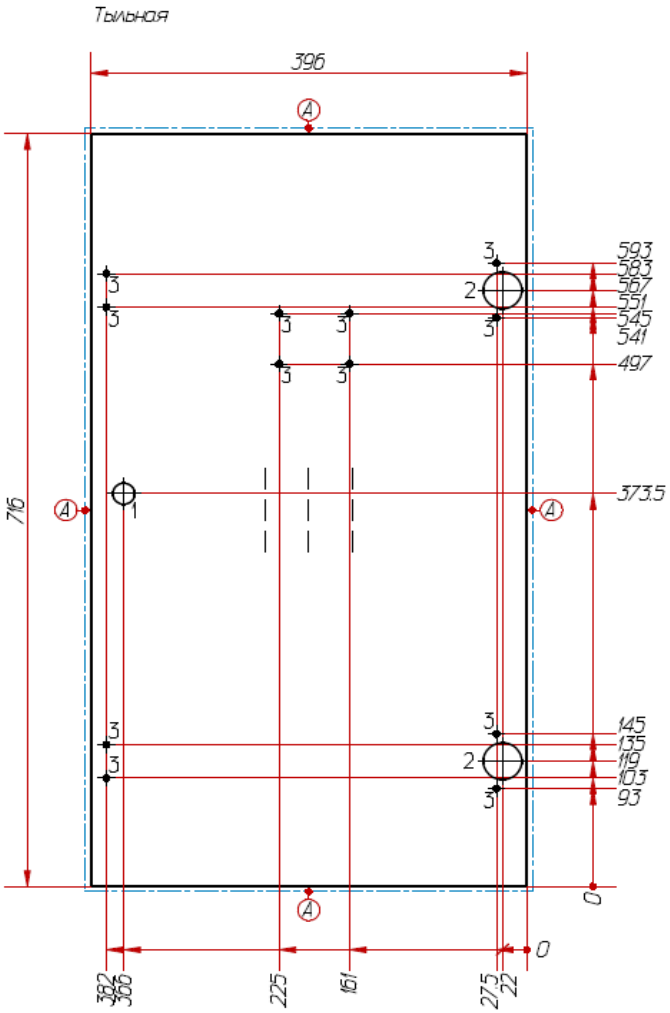

3-⌀5x13(T) (12 отв.)			
X	Y	X	Y
27.5	93	225	497
27.5	145	225	545
27.5	541	382	103
27.5	593	382	135
161	497	382	551
161	545	382	583

2-⌀35x13(T) (2 отв.)	
X	Y
22	119
22	567

1-⌀20x13(T) (1 отв.)	
X	Y
366	373.5

A) ПВХ 1 мм ПВХ/19x1 мм t-1мм

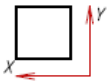

Hettich

Разработал	Проверил	Утвердил	Предприятие	Масштаб
Фасад левый			Фасадная панель МДФ 18 мм	
			Лист 1	Листов 9

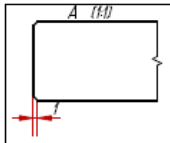

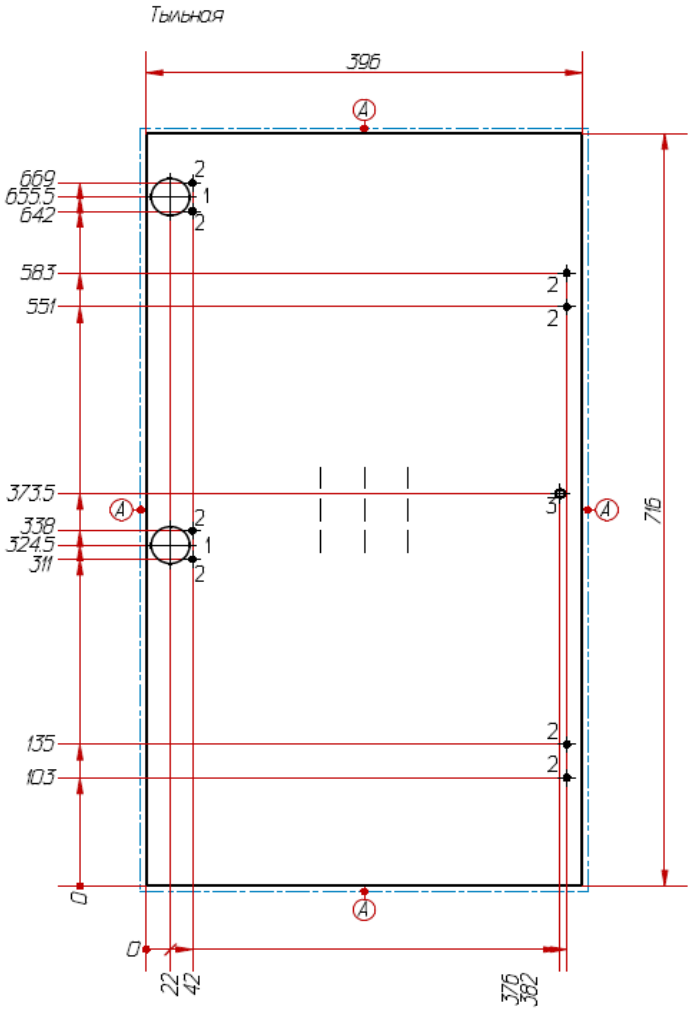

2-⌀5x13(T) (8 отв.)			
X	Y	X	Y
42	311	382	103
42	338	382	135
42	642	382	551
42	669	382	583

1-⌀35x13(T) (2 отв.)	
X	Y
22	324.5
22	655.5

3-⌀8x13(T) (1 отв.)	
X	Y
376	373.5

A) ПВХ 1 мм ПВХ/19x1 мм 1-1мм

Hettich

Разработал	Проверил	Утвердил	Предприятие	Масштаб
Фасад правый			Фасадная панель МДФ 18 мм	
			Лист 2	Листов 9

Чертежи

Тыльная

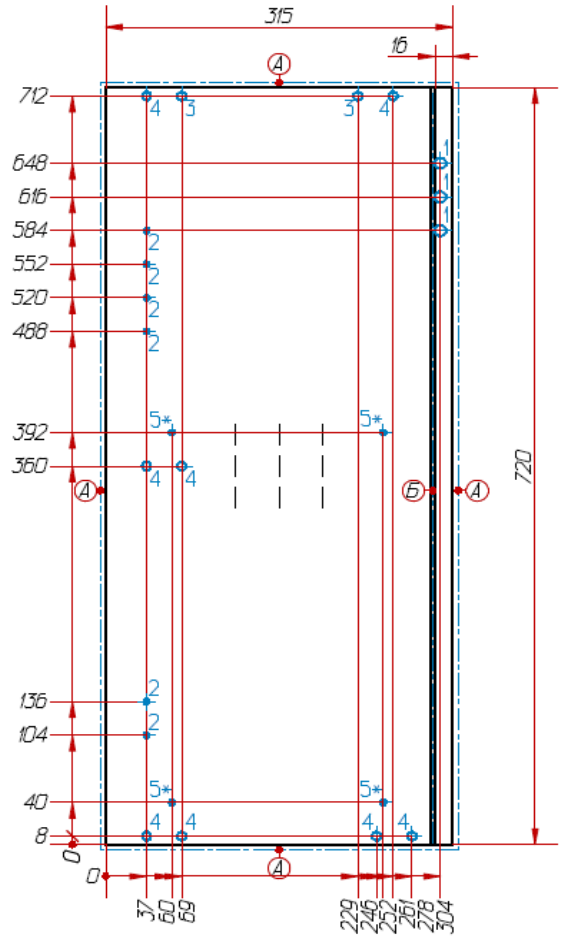

1-⌀10x13(T) (3 отв.)			
X	Y	X	Y
304	584	304	648
304	616		

2-⌀5x13(T) (6 отв.)					
X	Y	X	Y	X	Y
37	104	37	488	37	552
37	136	37	520	37	584

3-⌀8x13(T) (2 отв.)	
X	Y
69	712
229	712

4-⌀8(Сквозное) (8 отв.)							
X	Y	X	Y	X	Y	X	Y
37	8	37	712	69	360	261	712
37	360	69	8	246	8	278	8

5*-⌀5x13(T) (4 отв.)			
X	Y	X	Y
60	40	252	40
60	392	252	392

* - справочно (крепление сушки Vibo ROUND GV)

А) АБС/19х0,4 мм.
Б) Паз под ДВП 6,4х8, сдвиг 16 мм

Hettich

Разработал	Проверил	Утвердил	Предприятие	Масштаб
Боковина левая			ЛДСП 16 мм	
			Лист 3	Листов 9

Чертежи

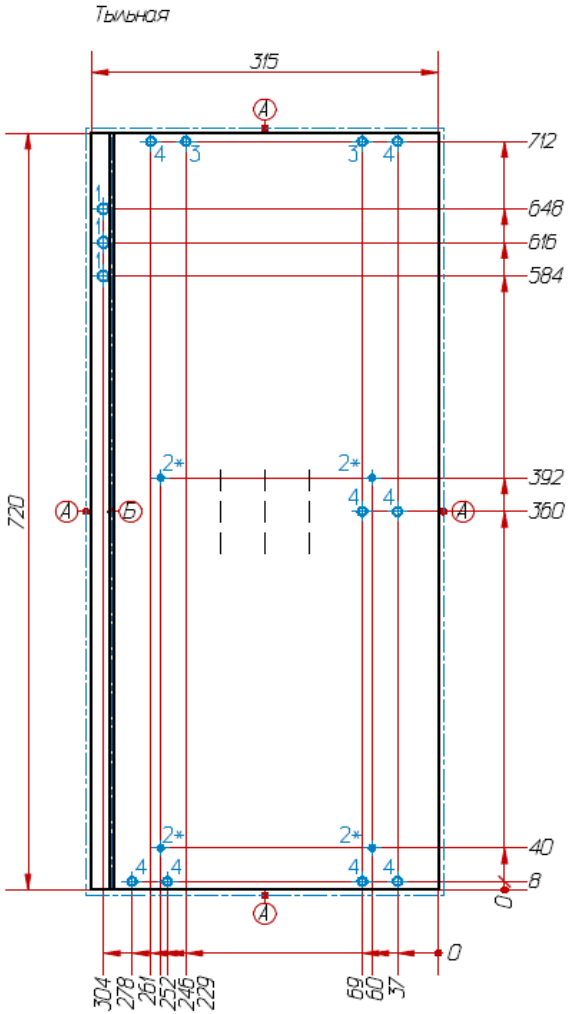

1-⌀10x13(T) (3 отв.)			
X	Y	X	Y
304	584	304	648
304	616		

2*-⌀5x13(T) (4 отв.)			
X	Y	X	Y
60	40	252	40
60	392	252	392

* - справочно (крепление сушки Vibo ROUND GV)

3-⌀8x13(T) (2 отв.)	
X	Y
69	712
229	712

4-⌀8(Сквозное) (8 отв.)							
X	Y	X	Y	X	Y	X	Y
37	8	37	712	69	360	261	712
37	360	69	8	246	8	278	8

А) АБС/19х0,4 мм.
Б) Паз под ДВП 6,4х8, сдвиг 16 мм

Hettich

Разработал	Проверил	Утвердил	Предприятие	Масштаб
Боковина правая			ЛДСП 16 мм	
			Лист 4	Листов 9

Чертежи

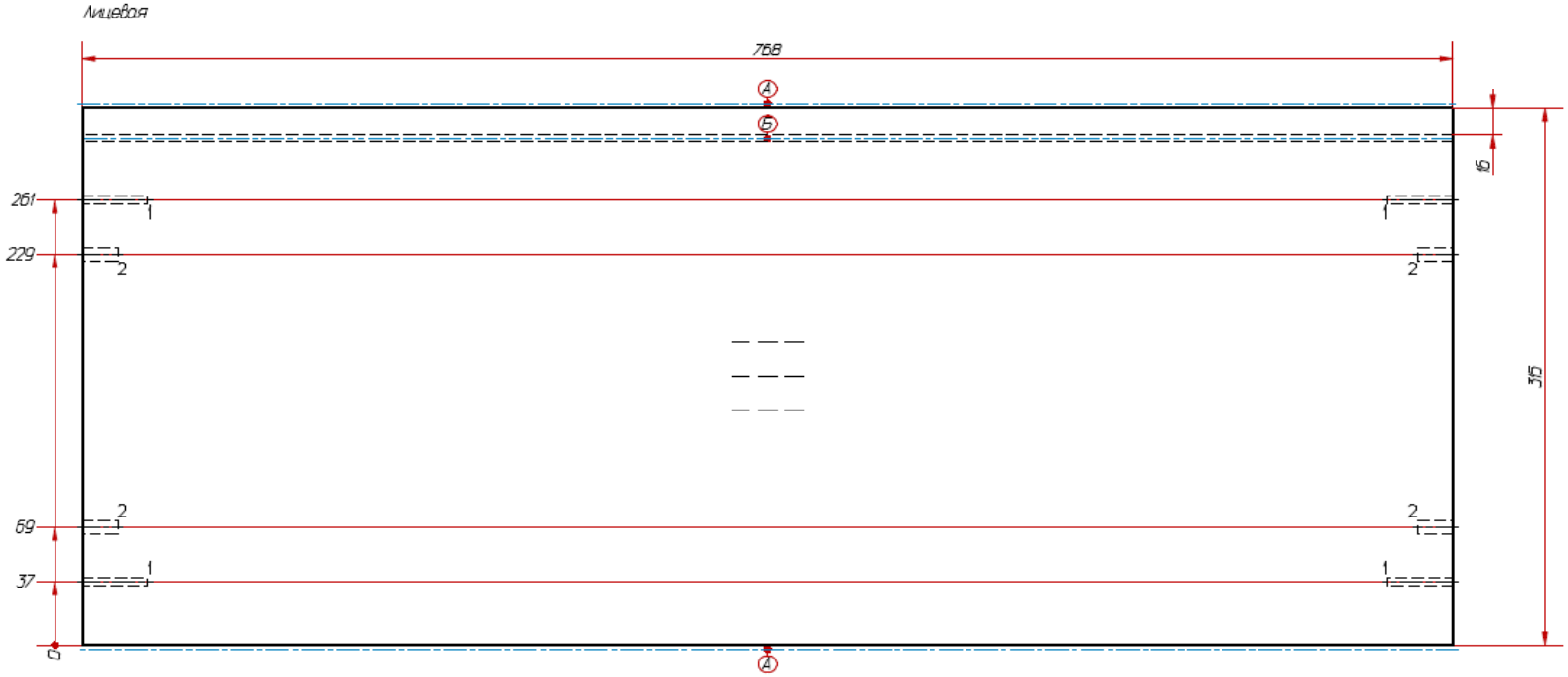

1-⌀5x37 (4 отв.)			
X	Y	Z	Напр.
0	37	8	→
0	261	8	→
768	37	8	←
768	261	8	←

2-⌀8x20 (4 отв.)			
X	Y	Z	Напр.
0	69	8	→
0	229	8	→
768	69	8	←
768	229	8	←

А) АБС/19х0,4 мм.
Б) Паз под ДВП 64х8, сдвиг 16 мм

Hettich

Разработал	Проверил	Утвердил	Предприятие	Масштаб
Верх			ЛДСП 16 мм	
			Лист 5	Листов 9

Чертежи

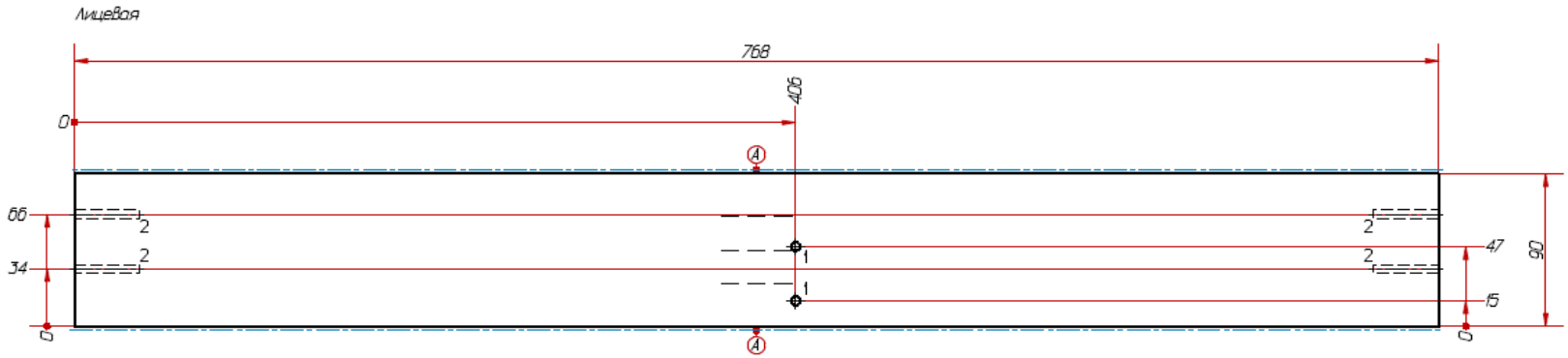

2-⌀5x37 (4 отв.)			
X	Y	Z	Напр.
0	34	8	→
0	66	8	→
768	34	8	←
768	66	8	←

1-⌀5x13(1) (2 отв.)	
X	Y
406	15
406	47

A) АБС/19x0,4 мм Белый

Hettich

Разработал	Проверил	Утвердил	Предприятие	Масштаб
Полка			ЛДСП 16 мм	
			Лист 6	Листов 9

Чертежи

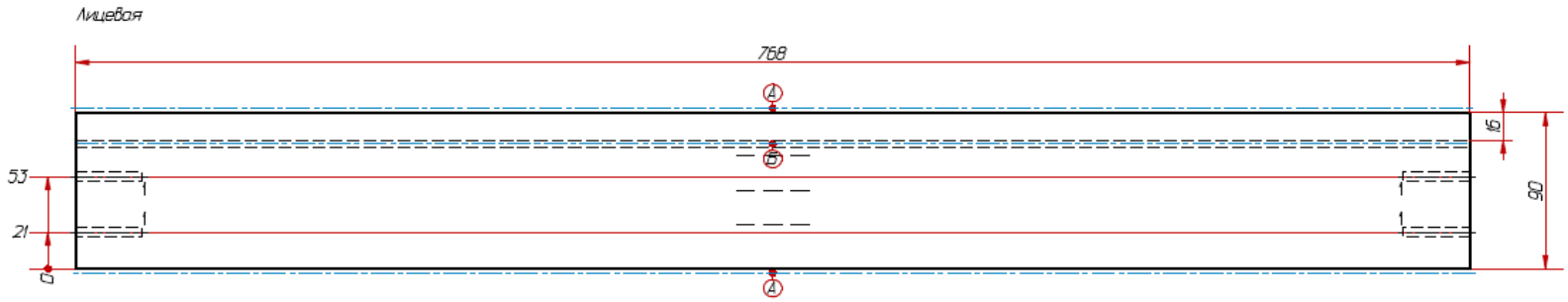

1-⌀5x37 (4 отв.)			
X	Y	Z	Напр.
0	21	8	→
0	53	8	→
768	21	8	←
768	53	8	←

А) АБС/19х0,4 мм.
Б) Паз под ДВП 6,4х8, сдвиг 16 мм

Hettich

Разработал	Проверил	Утвердил	Предприятие	Масштаб 1:2,5
Низ 1	ЛДСП 16 мм			
			Лист 7	Листов 9

Чертежи

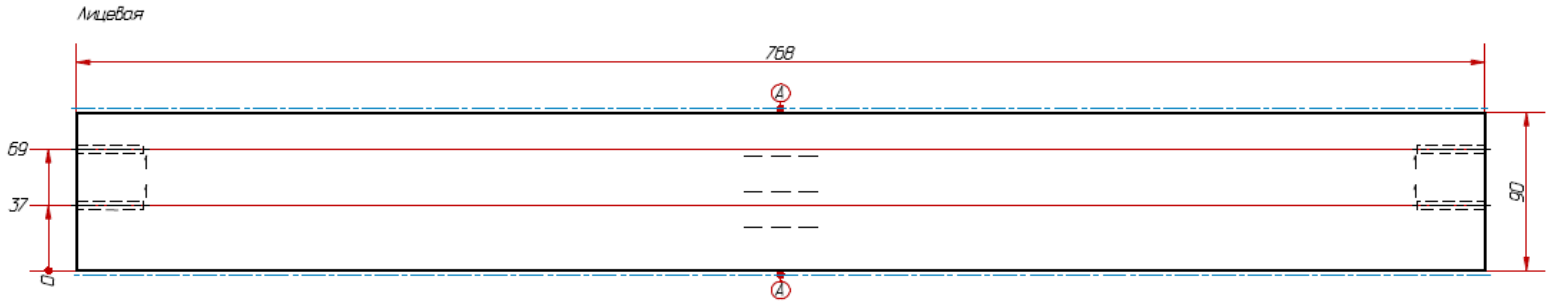

1-Ø5x37 14 отв.1			
X	Y	Z	Напр.
0	37	8	→
0	69	8	→
768	37	8	←
768	69	8	←

A) АБС/19х0,4 мм Белый.

Hettich

Разработал	Проверил	Утвердил	Предприятие	Масштаб
Низ 2			ЛДСП 16 мм	
			Лист 8	Листов 9

Чертежи

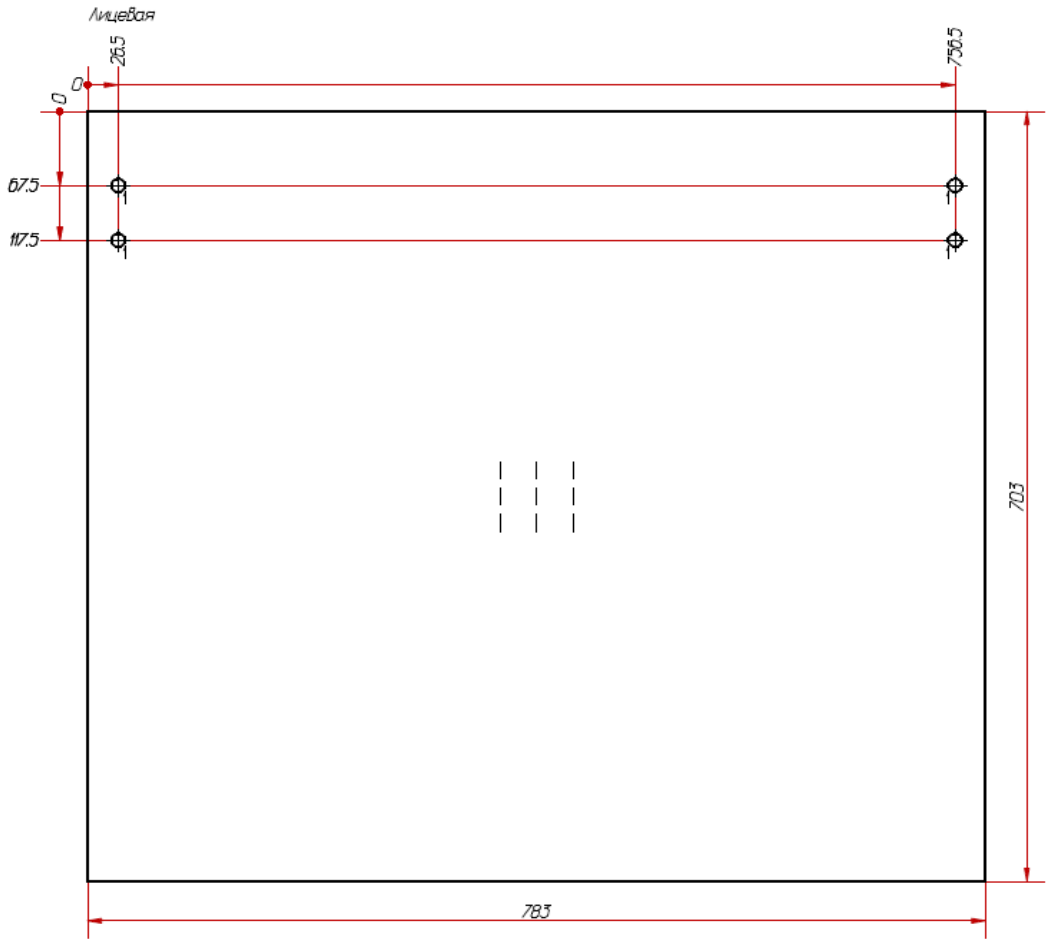

1-Ø12 Сквозное(Л) (4 отв.)			
X	Y	X	Y
26.5	67.5	756.5	67.5
26.5	117.5	756.5	117.5

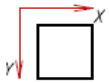

Hettich

Разработал	Проверил	Утвердил	Предприятие	Масштаб
Задняя стенка			ДВПО	
			Лист 9	Листов 9

Благодарим за внимание!