WingLine L

Тумба 900x530 H870

правое открывание

Technik für Möbel

Hettich

WingLine L концепция кухни

WingLine L концепция кухни

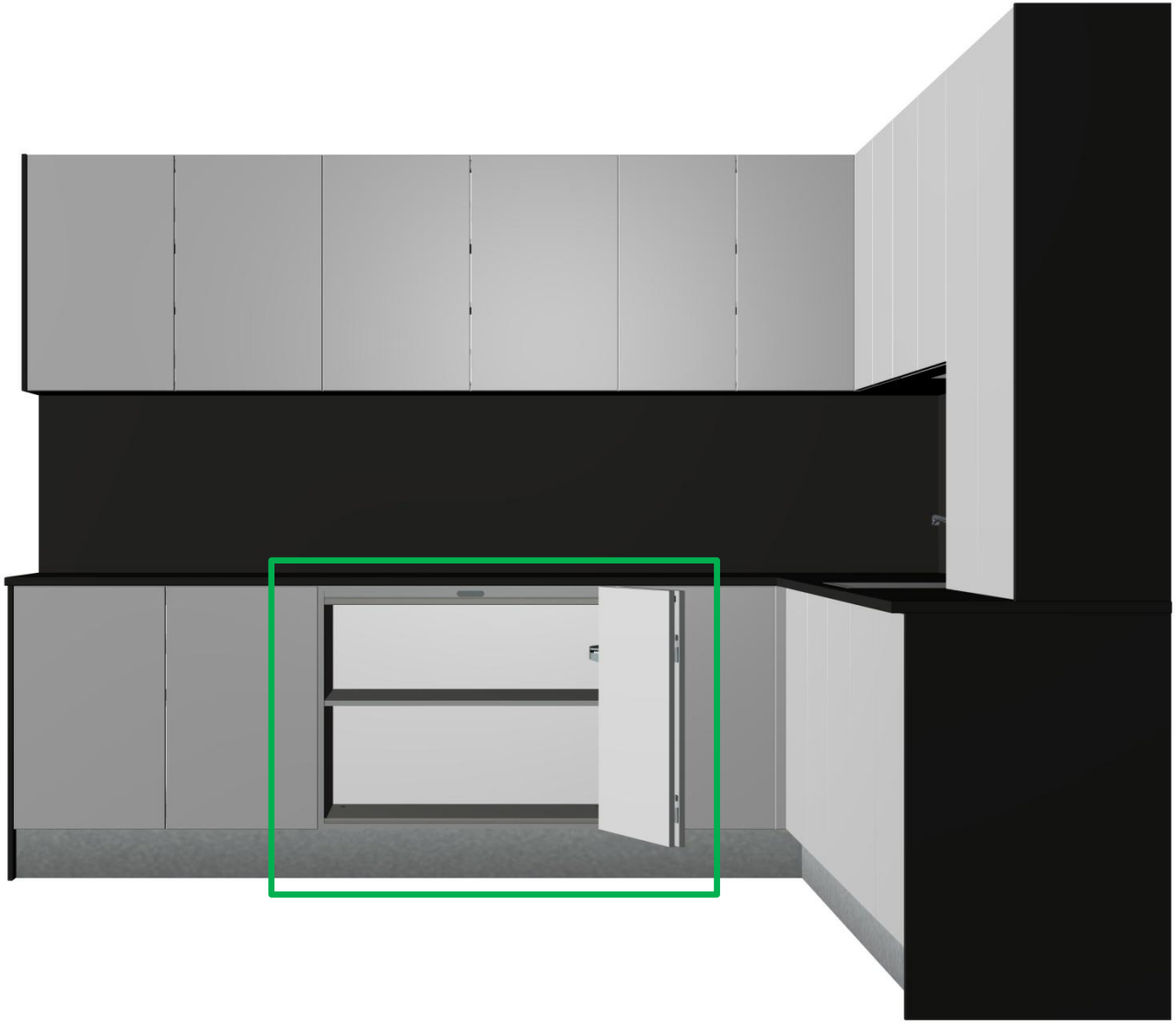

Общий вид изделия

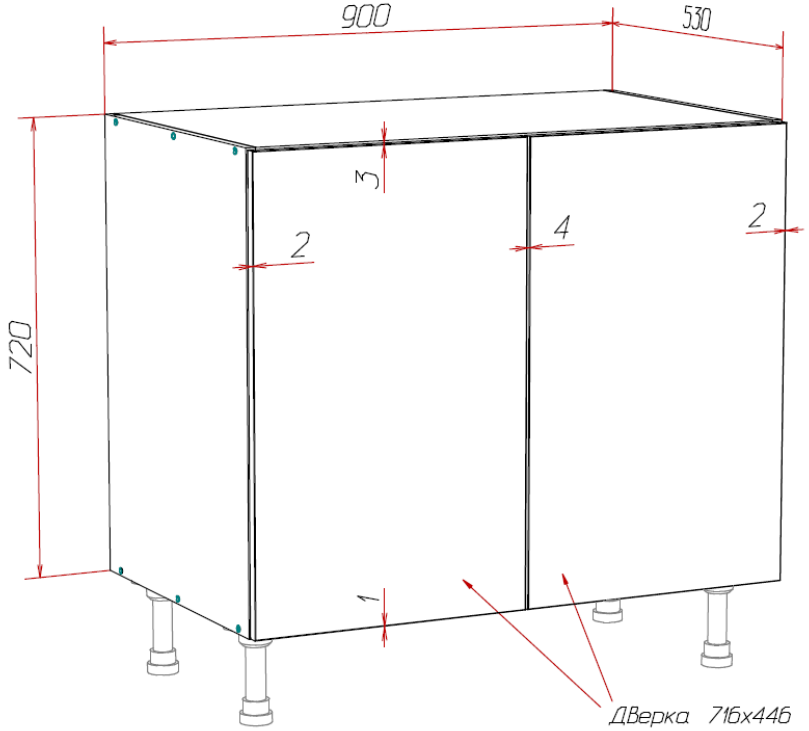

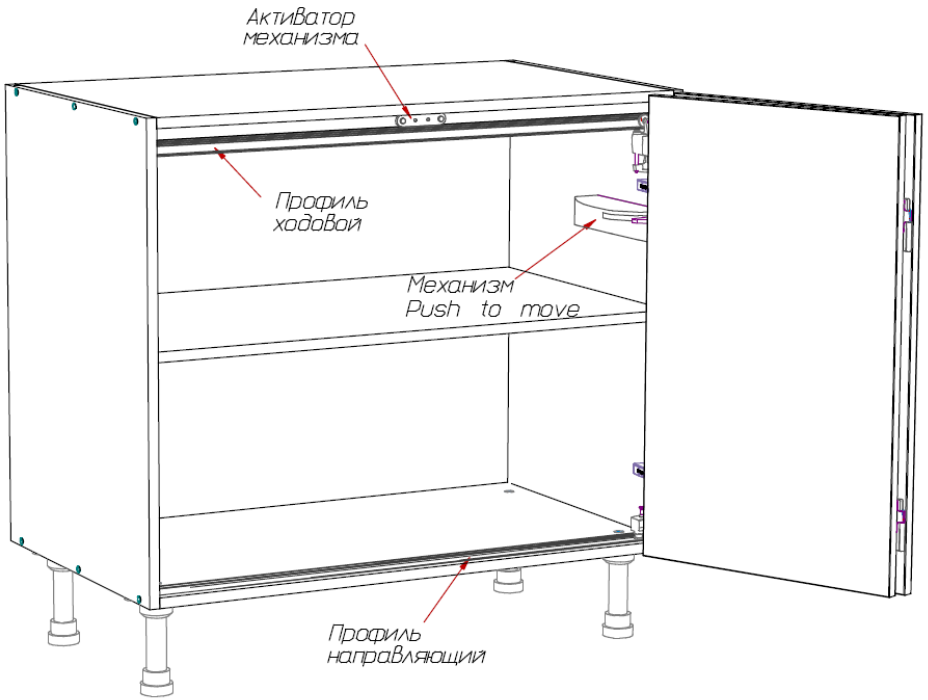

Technik für Möbel
Hettich

Общий вид изделия

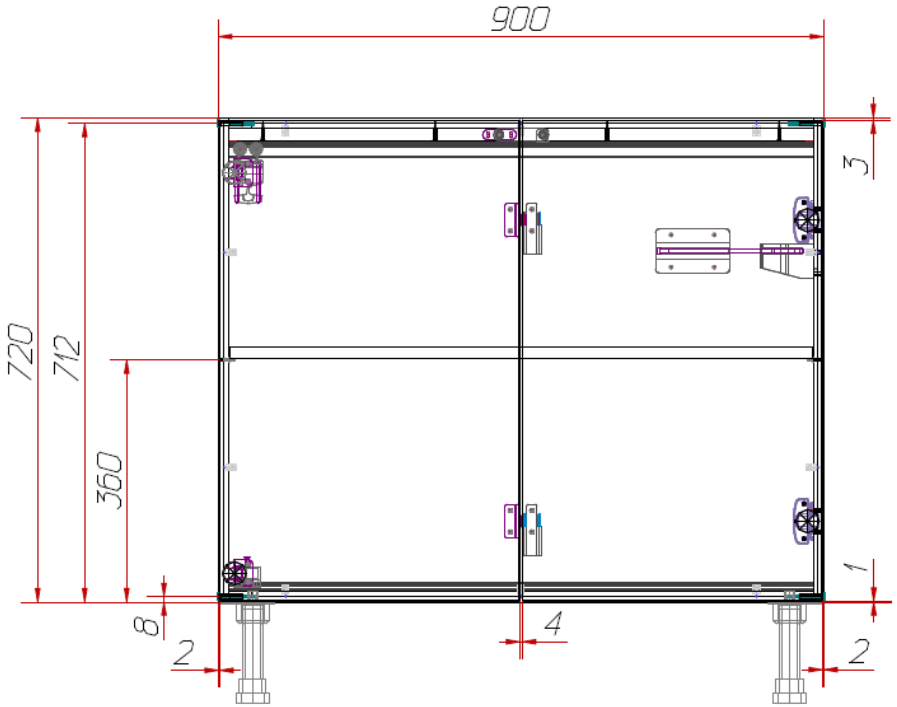

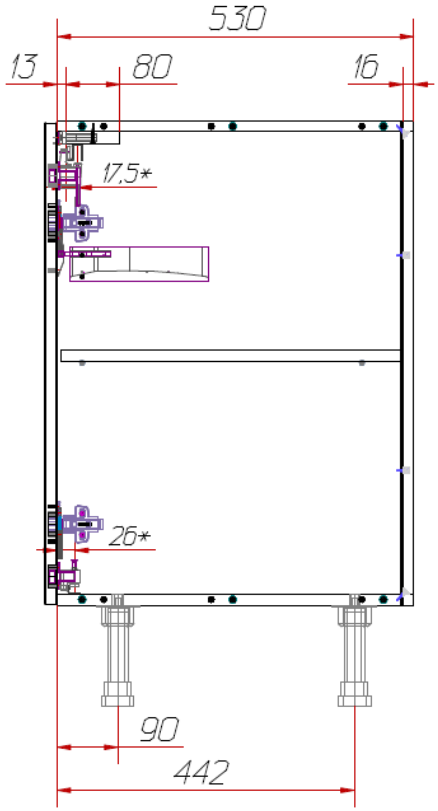

* – крепление профилей

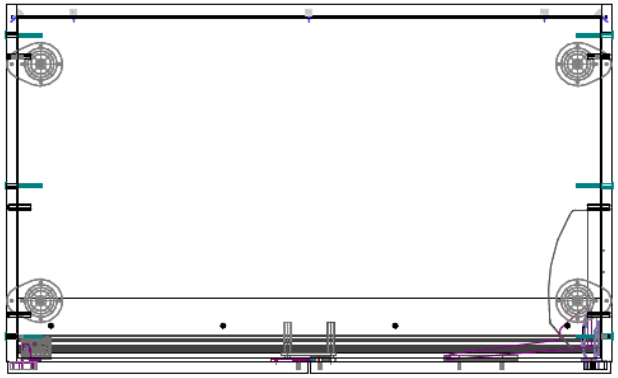

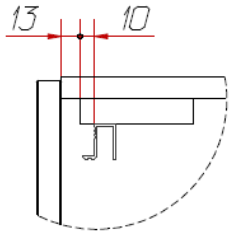

Technik für Möbel
Hettich

Деталировка по проекту

№	Наименование	Материал	А мм.	В мм.	a* мм.	b *мм.	Кол.	Кромки			Примечание
1	Низ	ЛДСП 16 мм	868	530	868	529	1	АБС 0,4мм	2a	-	Паз Б4х8, сдвиг 16
2	Верх	ЛДСП 16 мм	868	530	868	529	1	АБС 0,4мм	2a	-	Паз Б4х8, сдвиг 16
3	Полка съемная	ЛДСП 16 мм	865	505	864	504	1	АБС 0,4мм	2a	2b	
4	Боковина правая	ЛДСП 16 мм	720	530	719	529	1	АБС 0,4мм	2a	2b	Паз Б4х8, сдвиг 16
5	Боковина левая	ЛДСП 16 мм	720	530	719	529	1	АБС 0,4мм	2a	2b	Паз Б4х8, сдвиг 16
6	Фасад правый	МДФ 18 мм	716	446	714	444	1	ПВХ 1мм	2a	2b	
7	Фасад левый	МДФ 18 мм	716	446	714	444	1	ПВХ 1мм	2a	2b	
8	Планка	МДФ 18 мм	868	80	868	80	1	АБС 0,4мм	2a	-	
9	Задняя стенка	ДВПО 4 мм	883	703	883	703	1	-	-	-	

* - размеры без учета кромки (под распил)

Профильные детали под распил:

№	Артикул	Наименование	Кол.	L мм.
1	9239311	Комплект профилей WingLine L, длина 1200 мм, алюминий анодированый:	-	-
	-	Ходовой профиль	1	867
	-	Направляющий профиль	1	867

Technik für Möbel Hettich

Фурнитура по проекту

№	Наименование	Код	Кол.
1	КОМПЛЕКТ ПРОФИЛЕЙ WINGLINE L,L1200,С ПЕРФОРАЦИЕЙ,АЛЮМИНИЙ,АНОДИРОВАННЫЙ	9239311	1
2	КОМПЛЕКТ ФУРНИТУРЫ WINGLINE L 12 КГ,БЕЗ САМОЗАКРЫВАНИЯ,R	9237904	1
3	МЕХАНИЗМ PUSH TO MOVE ДЛЯ WINGLINE L,ИСПОЛНЕНИЕ MEDIUM,R	9266112	1
4	ПЕТЛЯ SENSYS 8675, УГОЛ 110ГР, ЧАШКА TH52D35, НАКЛАДНАЯ НАВЕСКА(B12,5)	9073662	2
5	Магнитный фиксатор Push to move WLL врезной, серый	9266220	1
6	ЗАГЛУШКА НА КОНСОЛЬ ПЕТЛИ SENSYS, С ЛОГОТИПОМ HETTICH, СТАЛЬ	9088250	2
7	ЗАГЛУШКА ЧАШКИ ПЕТЛИ SENSYS	9088251	2
8	МОНТАЖНАЯ ПЛАНКА SYSTEM 8099 ДЛЯ SENSYS/INTERMAT, L37, D3, евровинты	9071627	2
9	Полкодержатель Duplo	1004701	4
10	СОЕДИНИТЕЛЬ ЗАДНЕЙ СТЕНКИ RV 8, ПЛАСТИК, ЦВЕТ БЕЛЫЙ	1075850	10
11	Опора кухонная H = 150 мм (с опорной площадкой для боковины)		4
12	Евровинт 7x50		12
13	Шкант 8x30		12
14	Саморез 4x30		4

Расход материалов

Листовые материалы:

№	Материал	Код	Толщина мм.	Расход кв.м.
1	ДВПО		3,5	0,62
2	ЛДСП 16 мм		16	2,12
3	Фасадная панель МДФ 18 мм		18	0,70

Кромки:

№	Материал	Артикул	Ширина мм.	Длина м.
1	АБС/19х0,4 мм		19	12,95
2	ПВХ/19х1 мм		19	4,65

Technik für Möbel
Hettich

Чертежи

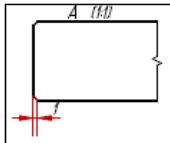

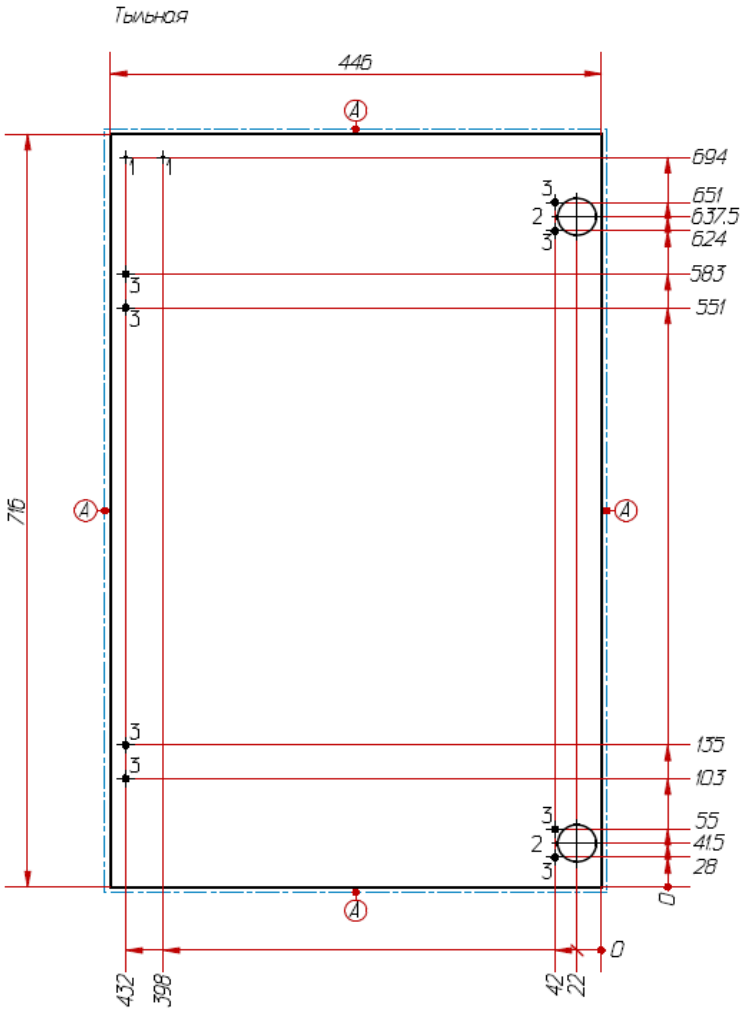

3-⌀5x13(T) (8 отв.)			
X	Y	X	Y
42	28	432	103
42	55	432	135
42	624	432	551
42	651	432	583

2-⌀3.5x13(T) (2 отв.)	
X	Y
22	41.5
22	637.5

1-⌀5x3(T) (2 отв.)	
X	Y
398	694
432	694

A) ПВХ 1 мм ПВХ/19x1 мм

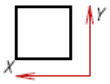

Hettich

Разработал	Проверил	Утвердил	Предприятие	Масштаб
Фасад левый			Фасадная панель МДФ 18 мм	
			Лист 1	Листов 9

Чертежи

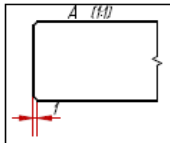

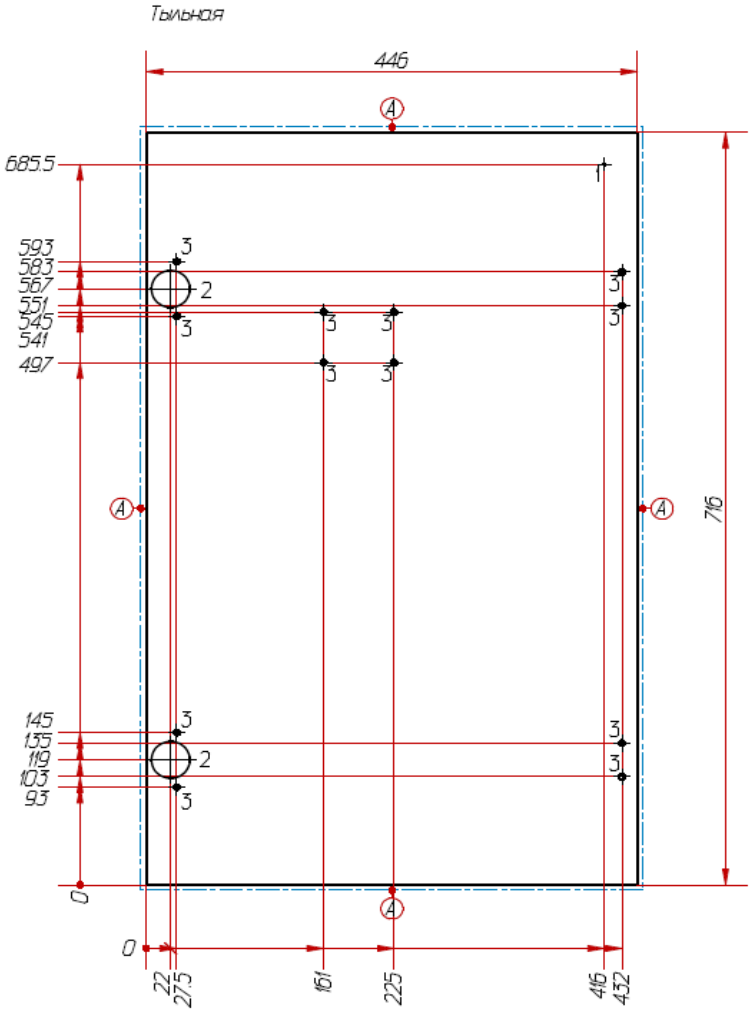

3-⌀5x13(T) (12 отв.)			
X	Y	X	Y
27.5	93	225	497
27.5	145	225	545
27.5	541	432	103
27.5	593	432	135
161	497	432	551
161	545	432	583

2-⌀35x13(T) (2 отв.)	
X	Y
22	119
22	567

1-⌀5x3(T) (1 отв.)	
X	Y
416	685.5

A) ПВХ 1 мм ПВХ/19x1 мм

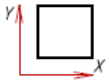

Hettich

Разработал	Проверил	Утвердил	Предприятие	Масштаб
Фасад правый			Фасадная панель МДФ 18 мм	
			Лист 2	Листов 9

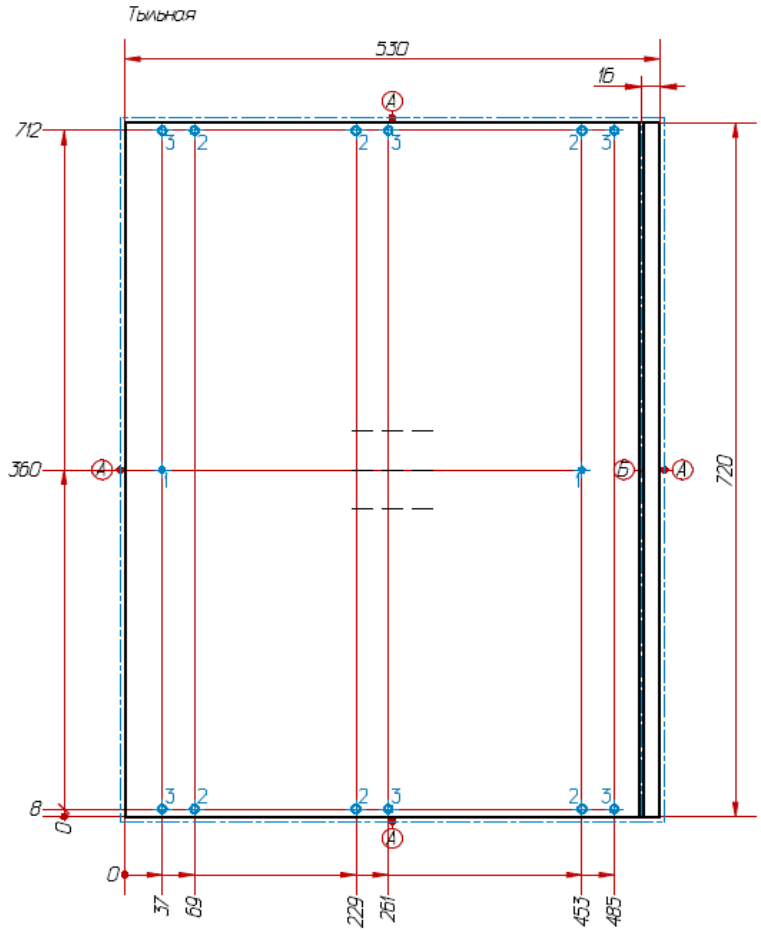

2-Ø8x13(Т) (6 отв.)					
X	Y	X	Y	X	Y
69	8	229	8	453	8
69	712	229	712	453	712

3-Ø8(Сквозное) (6 отв.)					
X	Y	X	Y	X	Y
37	8	261	8	485	8
37	712	261	712	485	712

(Ø5x8П) (2 отв.)	
X	Y
37	360
453	360

А) АБС/19х0,4 мм.
Б) Паз под ДВП 6х4х8, сдвиг 16 мм

Hettich

Разработал	Проверил	Утвердил	Предприятие	Масштаб
Боковина левая			ЛДСП 16 мм	
			Лист 3	Листов 9

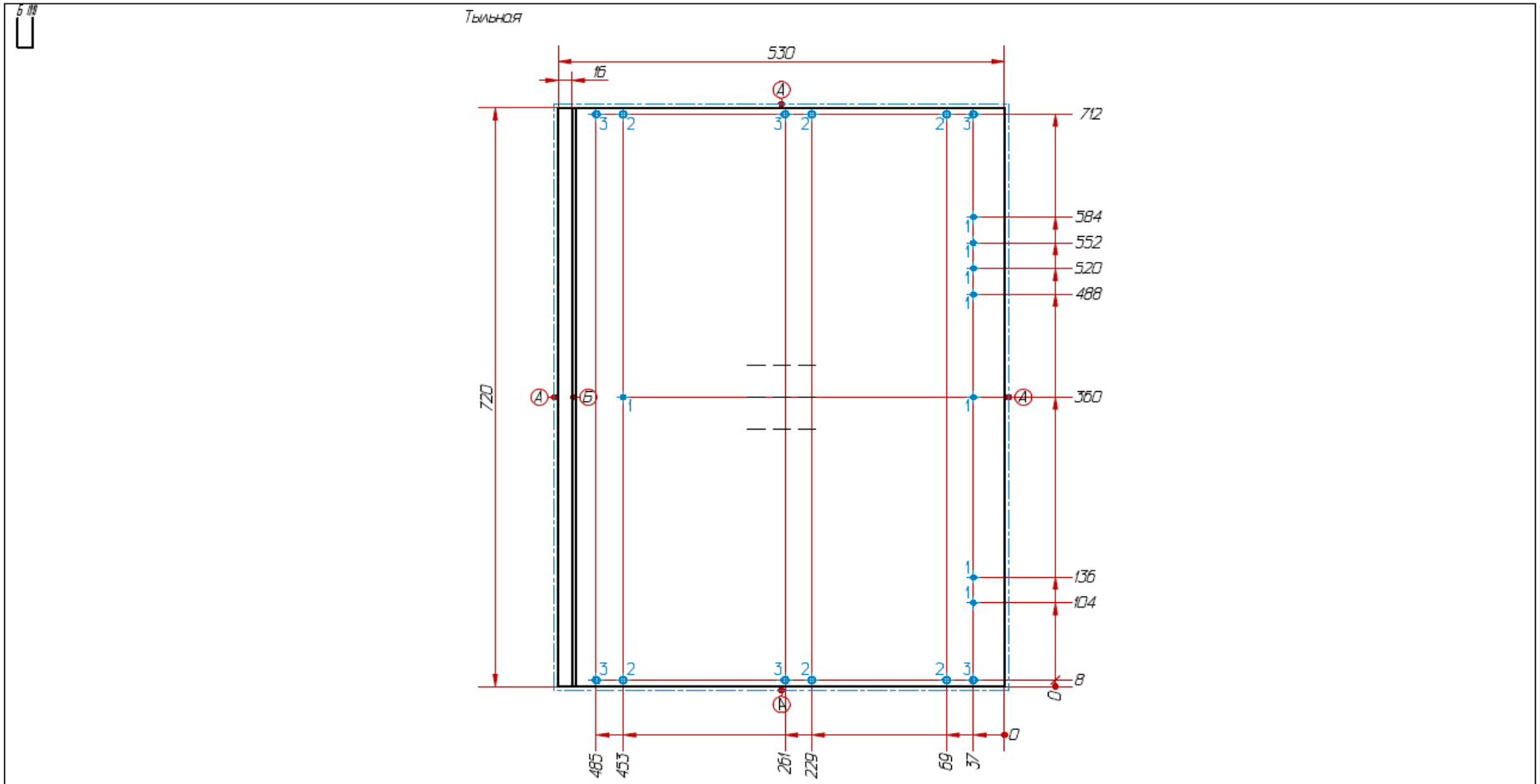

1-Ø5x13(T) (8 отв.)							
X	Y	X	Y	X	Y	X	Y
37	104	37	360	37	520	37	584
37	136	37	488	37	552	453	360

2-Ø8x13(T) (6 отв.)					
X	Y	X	Y	X	Y
69	8	229	8	453	8
69	712	229	712	453	712

3-Ø8(Сквозное) (6 отв.)					
X	Y	X	Y	X	Y
37	8	261	8	485	8
37	712	261	712	485	712

А) АБС/19х0,4 мм.
Б) Паз под ДВП 6х4х8, сдвиг 16 мм

Hettich

Разработал	Проверил	Утвердил	Предприятие	Масштаб
Боковина правая			ЛДСП 16 мм	
			Лист 4	Листов 9

Чертежи

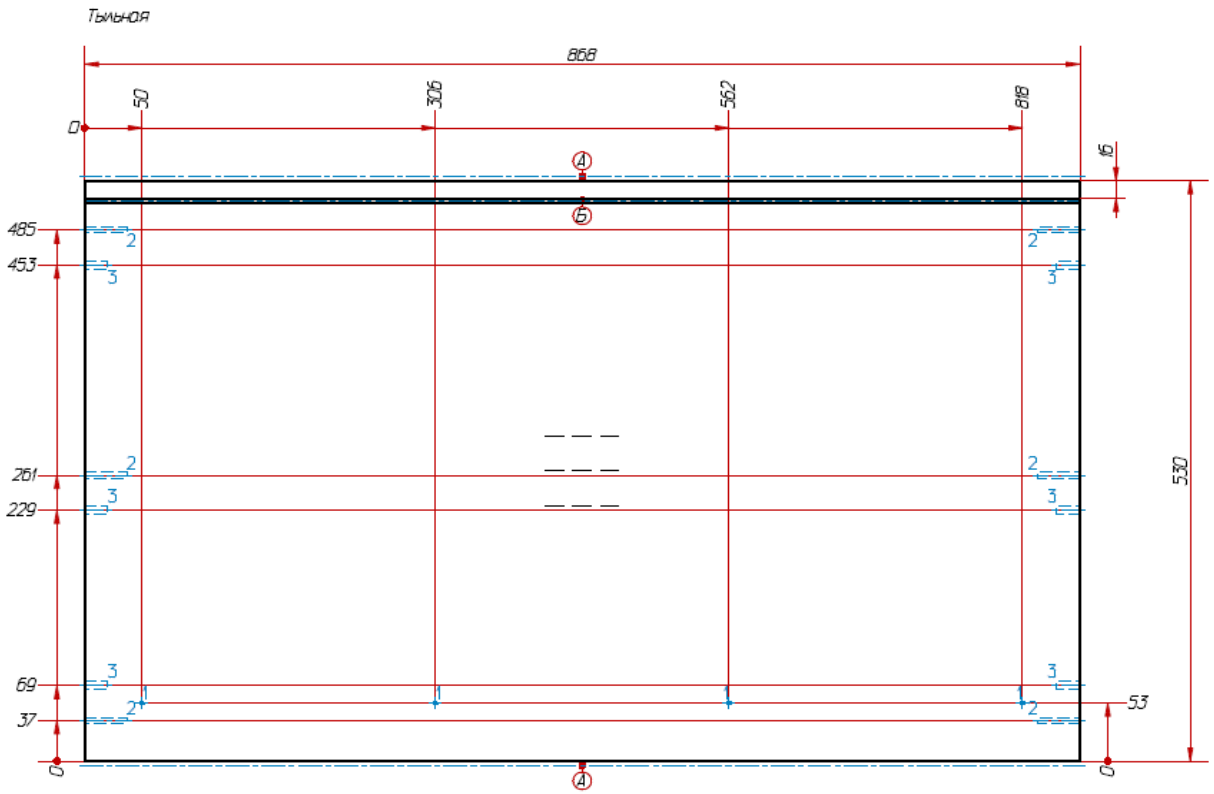

2-⌀5x37 (6 отв.)			
X	Y	Z	Напр.
0	37	8	→
0	261	8	→
0	485	8	→
868	37	8	←
868	261	8	←
868	485	8	←

3-⌀8x20 (6 отв.)			
X	Y	Z	Напр.
0	69	8	→
0	229	8	→
0	453	8	→
868	69	8	←
868	229	8	←
868	453	8	←

1-⌀5x30 (4 отв.)	
X	Y
50	53
306	53
562	53
818	53

А) АБС/19х0,4 мм.
Б) Паз под ДВП 54х8, сдвиг 16 мм

Hettich

Разработал	Проверил	Утвердил	Предприятие	Масштаб
Верх			ЛДСП 16 мм	
			Лист 5	Листов 9

Чертежи

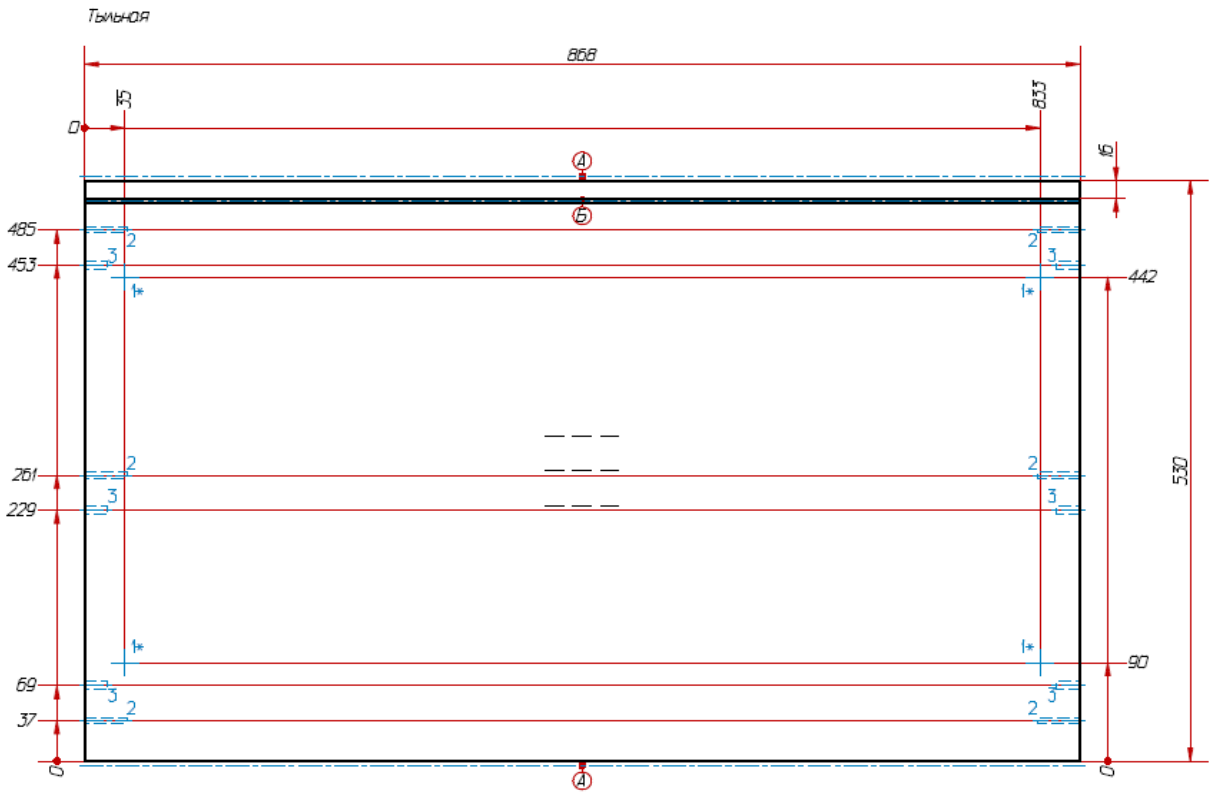

2-⌀5x37 (6 отв.)			
X	Y	Z	Напр.
-0	37	8	→
-0	261	8	→
-0	485	8	→
868	37	8	←
868	261	8	←
868	485	8	←

3-⌀8x20 (6 отв.)			
X	Y	Z	Напр.
-0	69	8	→
-0	229	8	→
-0	453	8	→
868	69	8	←
868	229	8	←
868	453	8	←

1* (4 шт.)			
X	Y	X	Y
35	90	833	90
35	442	833	442

* - справочно (для кухонной опоры Volpato)

А) АБС/19х0,4 мм.
Б) Паз под ДВП 54х8, сдвиг 16 мм

Hettich

Разработал	Проверил	Утвердил	Предприятие	Масштаб
Низ			ЛДСП 16 мм	
			Лист 6	Листов 9

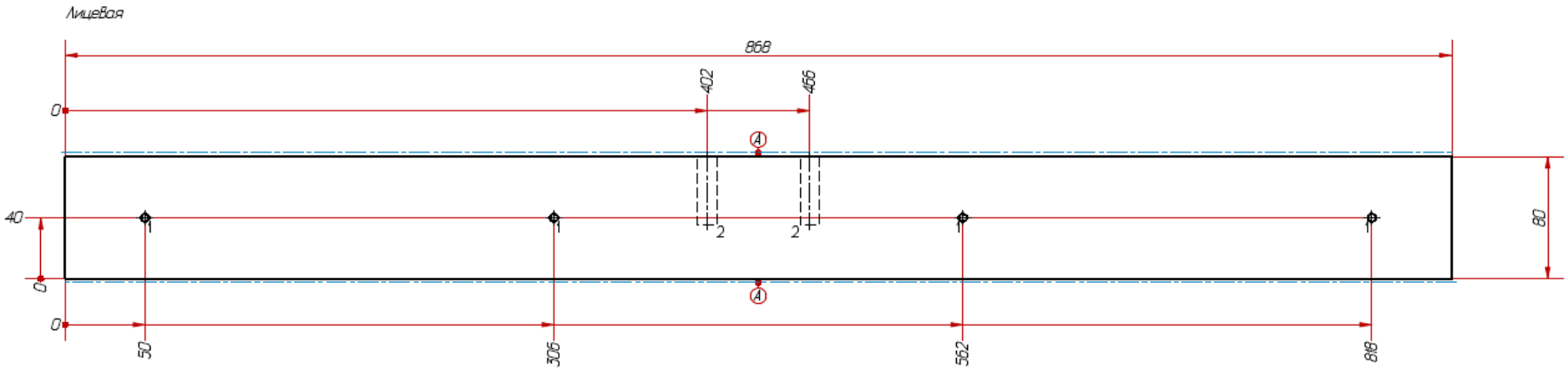

1-Ø5 Сквозное(Л) (4 отв.)			
X	Y	X	Y
50	40	562	40
306	40	818	40

2-Ø12x45 (2 отв.)			
X	Y	Z	Напр.
402	80	9	↓
466	80	9	↓

A) АБС/19x0,4 мм.

Hettich

Разработал	Проверил	Утвердил	Предприятие	Масштаб
Планка	Фасадная панель МДФ 18 мм			
			Лист 7	Листов 9

Чертежи

Лицевая

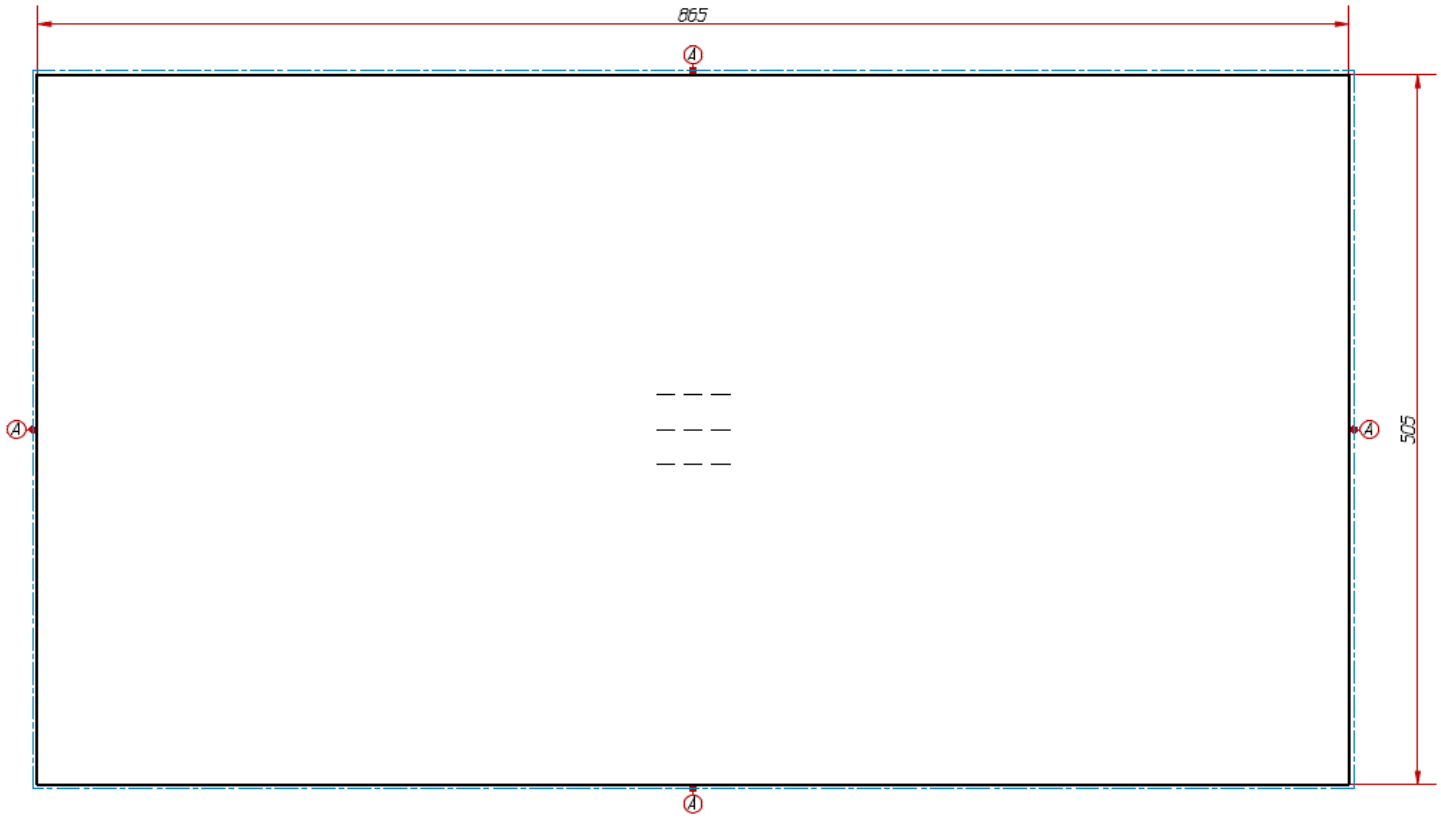

А) АБС/19х0,4 мм.

Hettich

Разработал	Проверил	Утвердил	Предприятие	Масштаб
Полка съемная	ЛДСП 16 мм			
			Лист 8	Листов 9

Чертежи

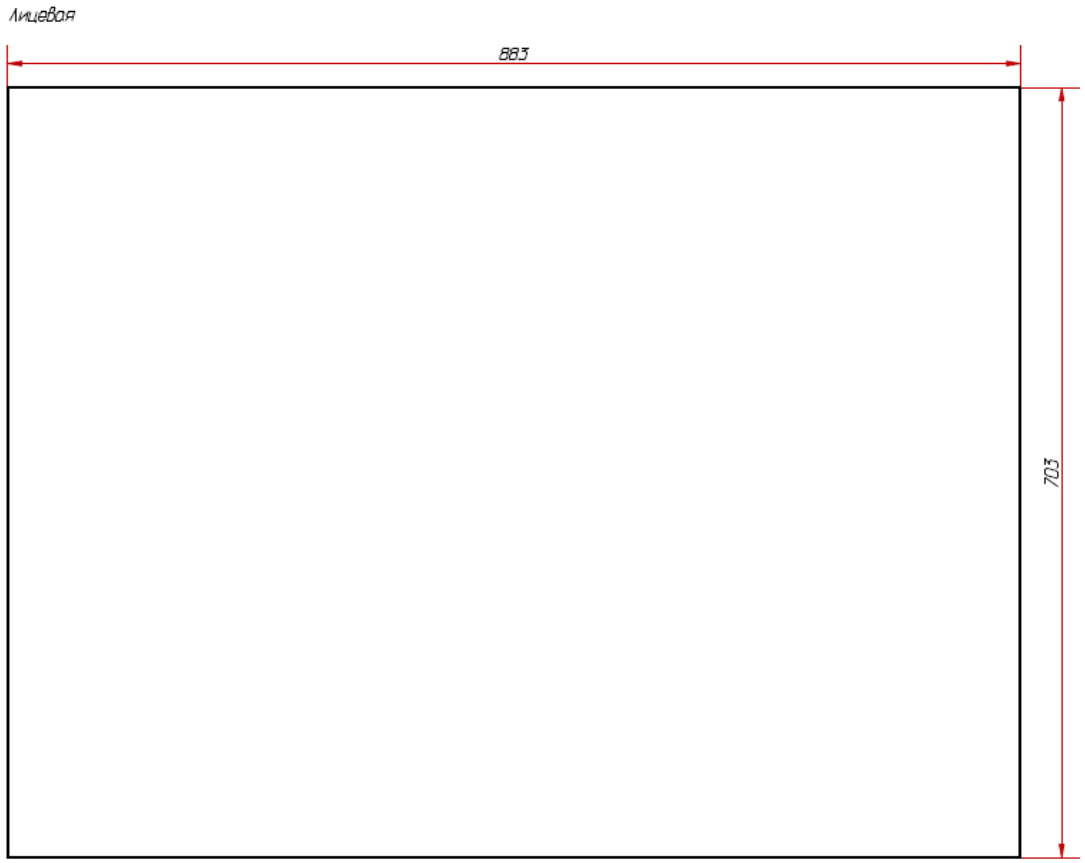

Hettich

Разработал	Проверил	Утвердил	Предприятие	Масштаб
Задняя стенка			ДВПО	
			Лист 9	Листов 9

Благодарим за внимание!