WingLine L

Модуль под СМ 800x530 H870
правое открывание

Technik für Möbel

Hettich

WingLine L концепция кухни

WingLine L концепция кухни

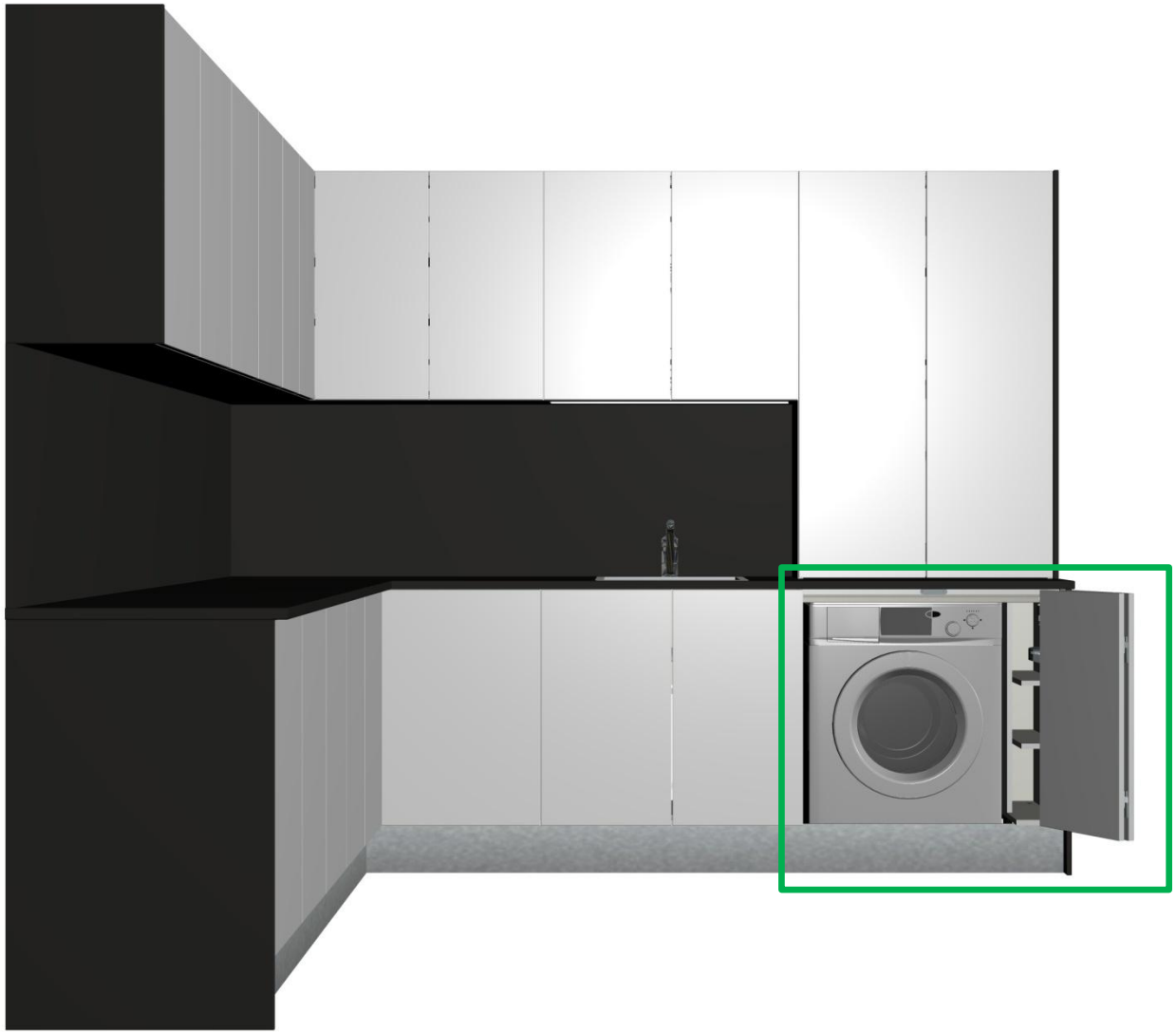

Общий вид изделия

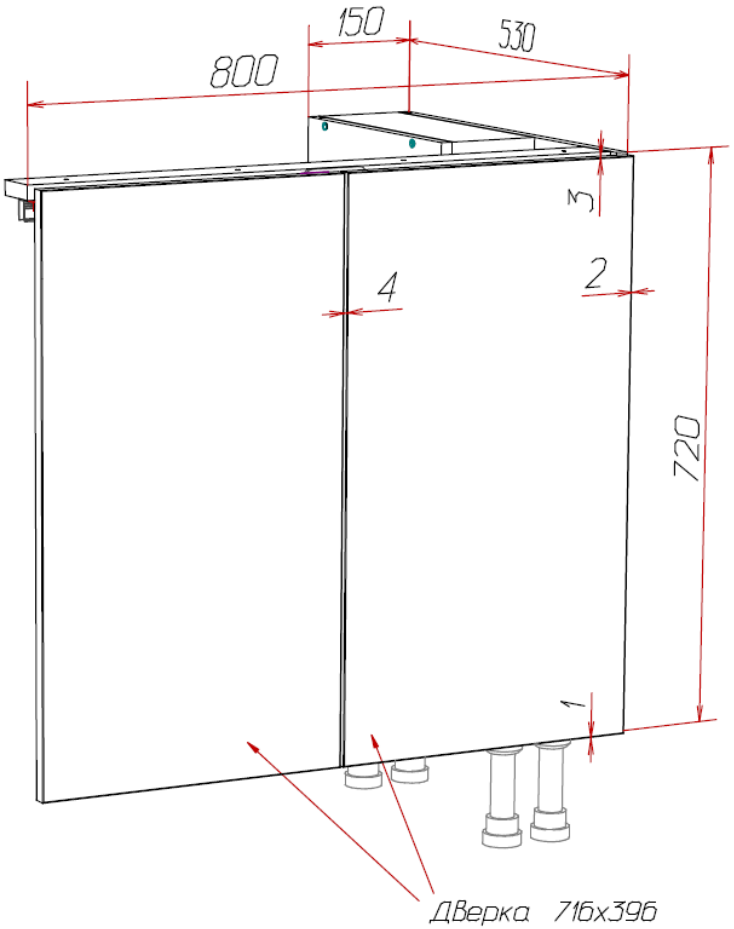

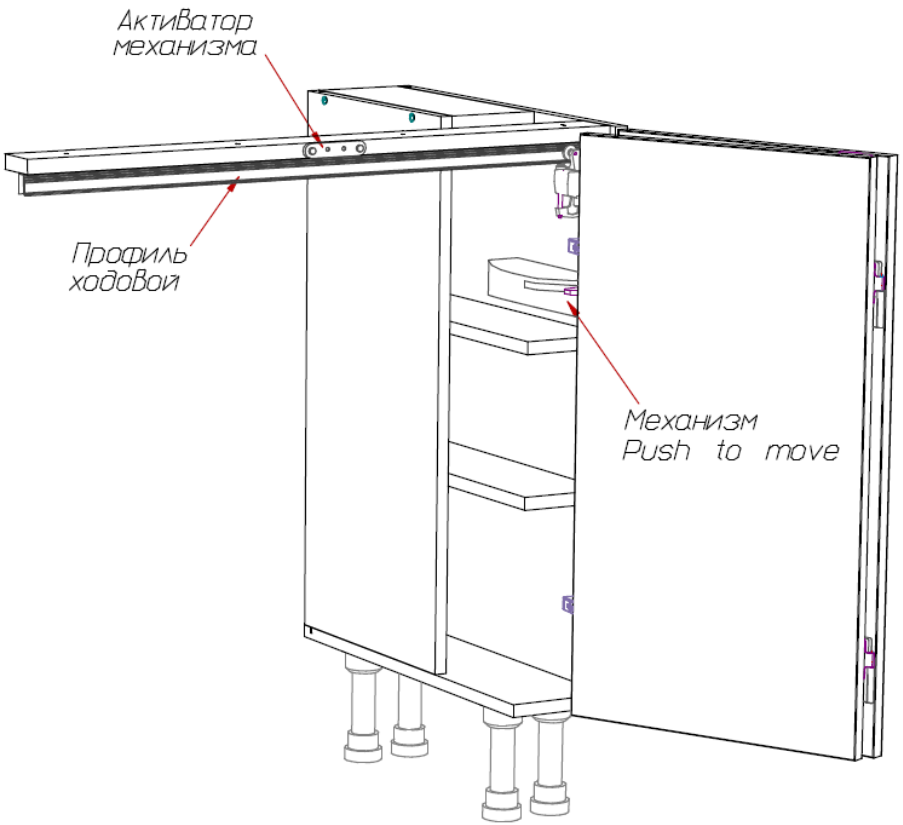

Technik für Möbel
Hettich

Общий вид изделия

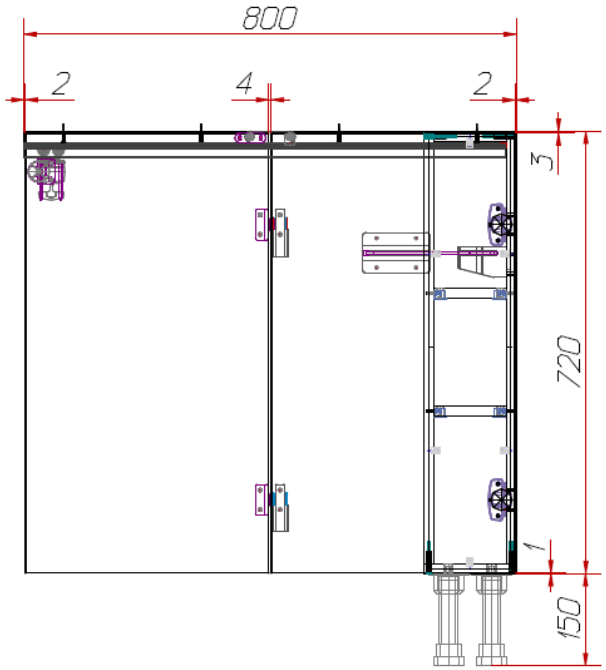

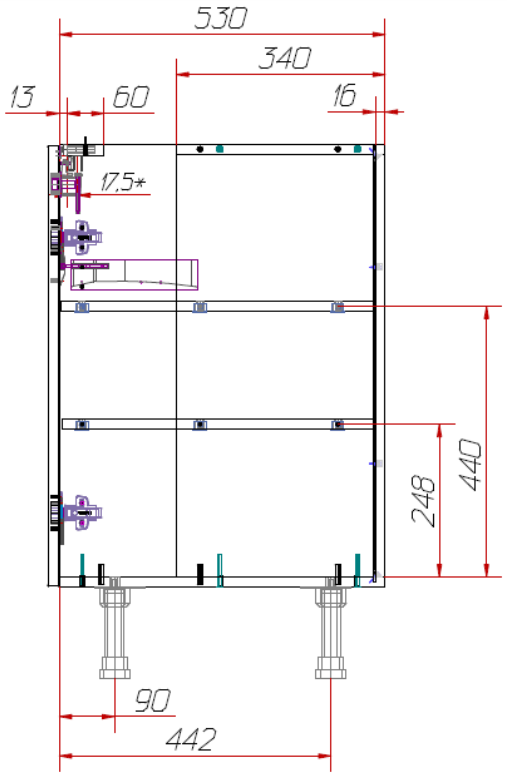

* - крепление профилей

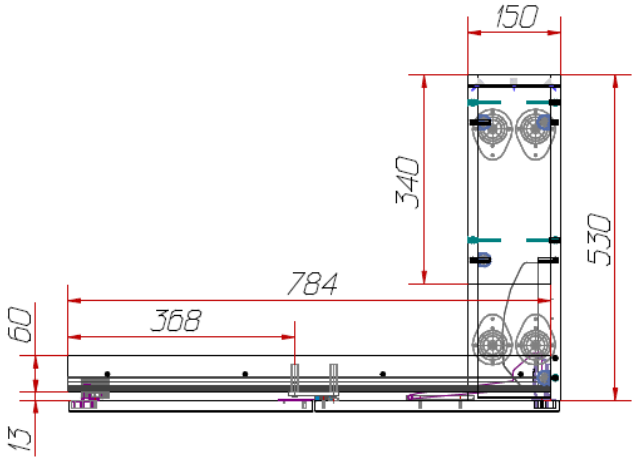

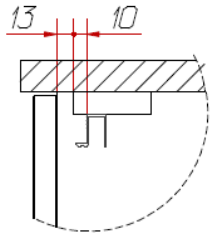

Technik für Möbel
Hettich

Деталировка по проекту

№	Наименование	Материал	А мм.	В мм.	a* мм.	b *мм.	Кол.	Кромки			Примечание
1	Боковина левая	ЛДСП 16 мм	704	340	704	339	1	АБС 0,4мм	2a	b	Паз Б4х8, сдвиг 16
2	Боковина правая	ЛДСП 16 мм	704	530	704	529	1	АБС 0,4мм	2a	b	Паз Б4х8, сдвиг 16
3	Низ	ЛДСП 16 мм	150	530	149	529	1	АБС 0,4мм	2a	2b	Паз Б4х8, сдвиг 16
4	Верх	ЛДСП 16 мм	118	340	118	339	1	АБС 0,4мм	2a	-	Паз Б4х8, сдвиг 16
5	Полка	ЛДСП 16 мм	117	505	117	505	1	АБС 0,4мм	a	b	
6	Фасад левый	МДФ 18 мм	716	396	714	394	1	ПВХ 1мм	2a	2b	
7	Фасад правый	МДФ 18 мм	716	396	714	394	1	ПВХ 1мм	2a	2b	
8	Планка	МДФ 18 мм	784	60	784	60	1	АБС 0,4мм	2a	-	
9	Задняя стенка	ДВПО 4 мм	703	133	703	133	1	-	-	-	

* - размеры без учета кромки (под распил)

Профильные детали под распил:

№	Артикул	Наименование	Кол.	L мм.
1	9237916	ХОДОВОЙ ПРОФИЛЬ WINGLINE 770/780/L,L1200,С ПЕРФОРАЦИЕЙ,АЛЮМИНИЙ,АНОДИРОВАННЫЙ	1	783

Technik für Möbel Hettich

Фурнитура по проекту

№	Наименование	Код	Кол.
1	ХОДОВОЙ ПРОФИЛЬ WINGLINE 770/780/L,L1200,С ПЕРФОРАЦИЕЙ,АЛЮМИНИЙ,АНОДИРОВАННЫЙ	9237916	1
2	КОМПЛЕКТ ФУРНИТУРЫ WINGLINE L 12 КГ,БЕЗ САМОЗАКРЫВАНИЯ,БЕЗ НИЖНЕГО НАПР. ЭЛЕМЕНТА,R	9237900	1
3	МЕХАНИЗМ PUSH TO MOVE ДЛЯ WINGLINE L,ИСПОЛНЕНИЕ MEDIUM,R	9266112	1
4	ПЕТЛЯ SENSYS 8675, УГОЛ 110ГР, ЧАШКА TH52D35, НАКЛАДНАЯ НАВЕСКА(B12,5)	9073662	2
5	Магнитный фиксатор Push to move WLL врезной, серый	9266220	1
6	ЗАГЛУШКА НА КОНСОЛЬ ПЕТЛИ SENSYS, С ЛОГОТИПОМ HETTICH, СТАЛЬ	9088250	2
7	ЗАГЛУШКА ЧАШКИ ПЕТЛИ SENSYS	9088251	2
8	МОНТАЖНАЯ ПЛАНКА SYSTEM 8099 ДЛЯ SENSYS/INTERMAT, L37, D3, евровинты	9071627	2
9	DU 321, ввинчиваемый дюбель, зажимной размер 6,7 мм, диаметр 5 мм, оцинкованный	9021847	8
10	VB 35 M/16, эксцентриковая стяжка, для панели толщиной 16 мм, пластмасса, белая	9064890	8
11	СОЕДИНИТЕЛЬ ЗАДНЕЙ СТЕНКИ RV 8, ПЛАСТИК, ЦВЕТ БЕЛЫЙ	1075850	6
12	Опора кухонная H = 150 мм (с опорной площадкой для боковины)		4
13	Евровинт 7x50		9
14	Шкант 8x30		9
15	Саморез 4x35		4

Technik für Möbel
Hettich

Расход материалов

Листовые материалы:

№	Материал	Код	Толщина мм.	Расход кв.м.
1	ДВПО		3,5	0,1
2	ЛДСП 16 мм		16	0,85
3	Фасадная панель МДФ 18 мм		18	0,61

Кромки:

№	Материал	Артикул	Ширина мм.	Длина м.
1	АБС/19х0,4 мм		19	8,21
2	ПВХ/19х1 мм		19	4,45

Technik für Möbel
Hettich

Чертежи

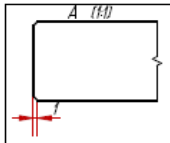

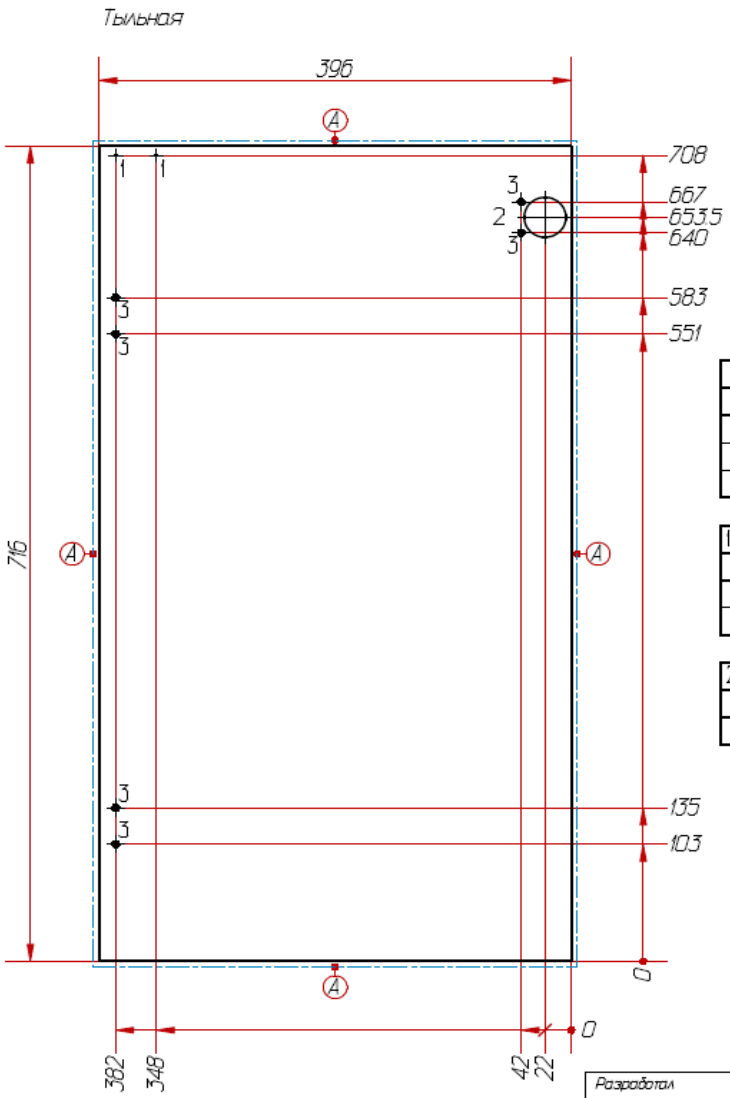

3-⌀5x13(T) (6 отв.)			
X	Y	X	Y
42	640	382	135
42	667	382	551
382	103	382	583

1-⌀5x3(T) (2 отв.)	
X	Y
348	708
382	708

2-⌀35x13(T) (1 отв.)	
X	Y
22	653.5

A) ПВХ 1 мм ПВХ/19x1 мм

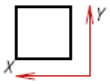

Hettich

Разработал	Проверил	Утвердил	Предприятие	Масштаб
Фасад левый	Фасадная панель МДФ 18 мм			
			Лист 1	Листов 9

Чертежи

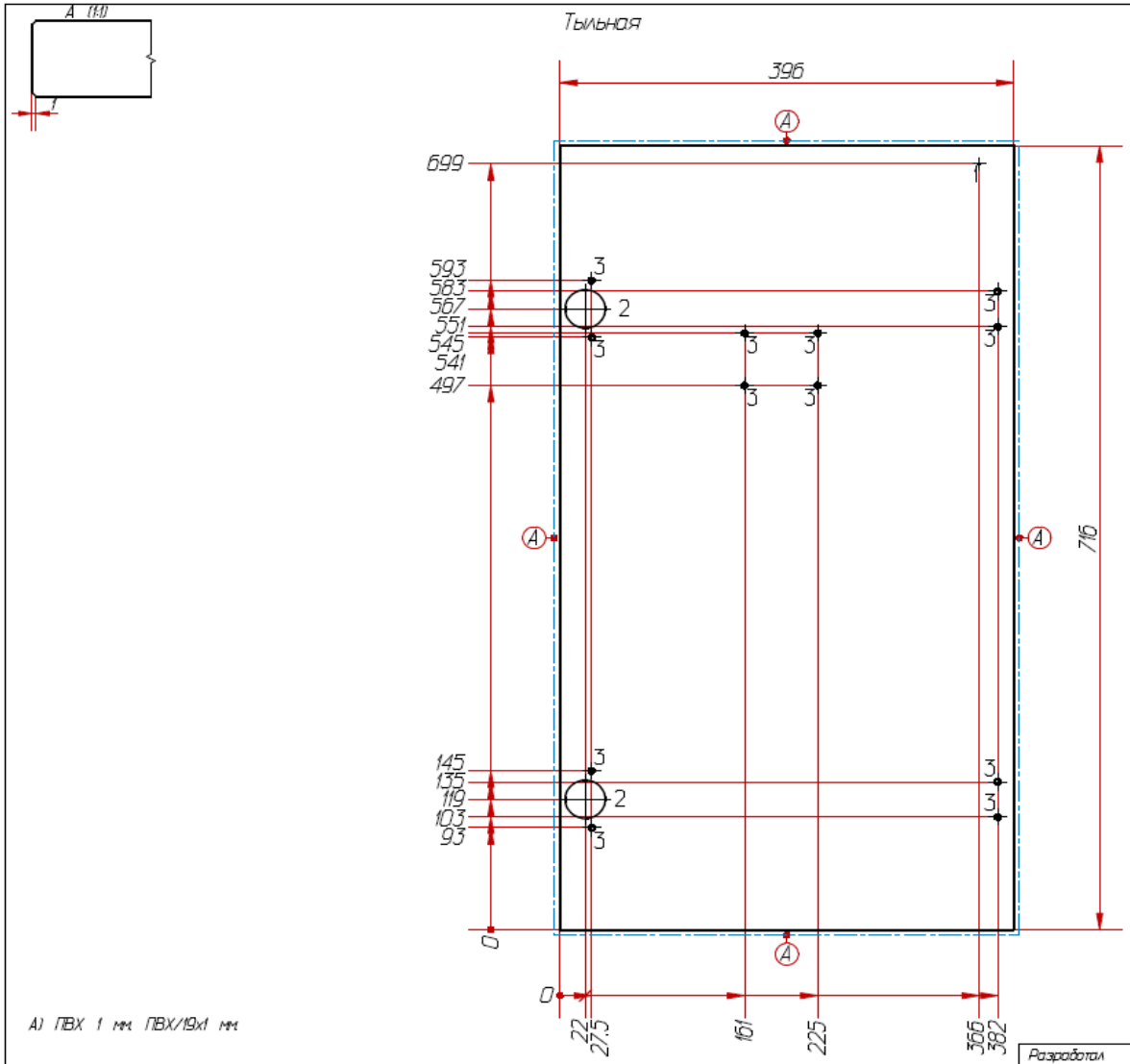

3-⌀5x13(T) (12 отв.)			
X	Y	X	Y
27.5	93	225	497
27.5	145	225	545
27.5	541	382	103
27.5	593	382	135
161	497	382	551
161	545	382	583

2-⌀35x13(T) (2 отв.)	
X	Y
22	119
22	567

1-⌀5x3(T) (1 отв.)	
X	Y
366	699

A) ПВХ 1 мм ПВХ/19x1 мм

Hettich

Разработал	Проверил	Утвердил	Предприятие	Масштаб
Фасад правый	Фасадная панель МДФ 18 мм			
			Лист 2	Листов 9

Чертежи

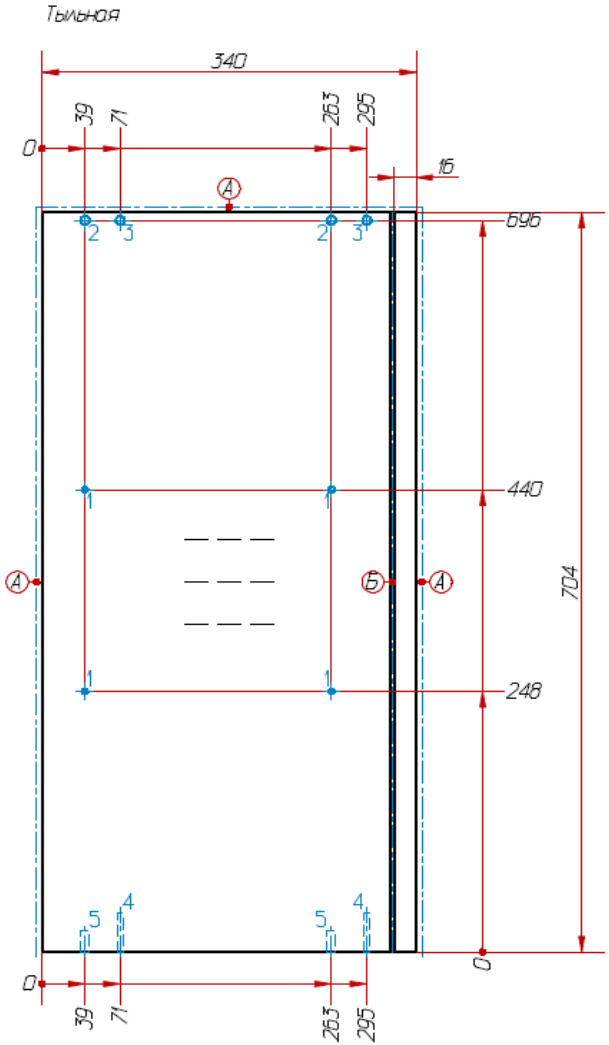

4-⌀5x37 (2 отв.)			
X	Y	Z	Напр.
71	0	8	↑
295	0	8	↑

5-⌀8x20 (2 отв.)			
X	Y	Z	Напр.
39	0	8	↑
263	0	8	↑

1-⌀5x(3)T) (4 отв.)	
X	Y
39	248
39	440
263	248
263	440

2-⌀8x(3)T) (2 отв.)	
X	Y
39	696
263	696

3-⌀8(сквозное) (2 отв.)	
X	Y
71	696
295	696

А) АБС/19х0,4 мм.
Б) Паз под ДВП 6,4х8, сдвиг 16 мм

Hettich

Разработал	Проверил	Утвердил	Предприятие	Масштаб
Боковина левая			ЛДСП 16 мм	
			Лист 3	Листов 9

Чертежи

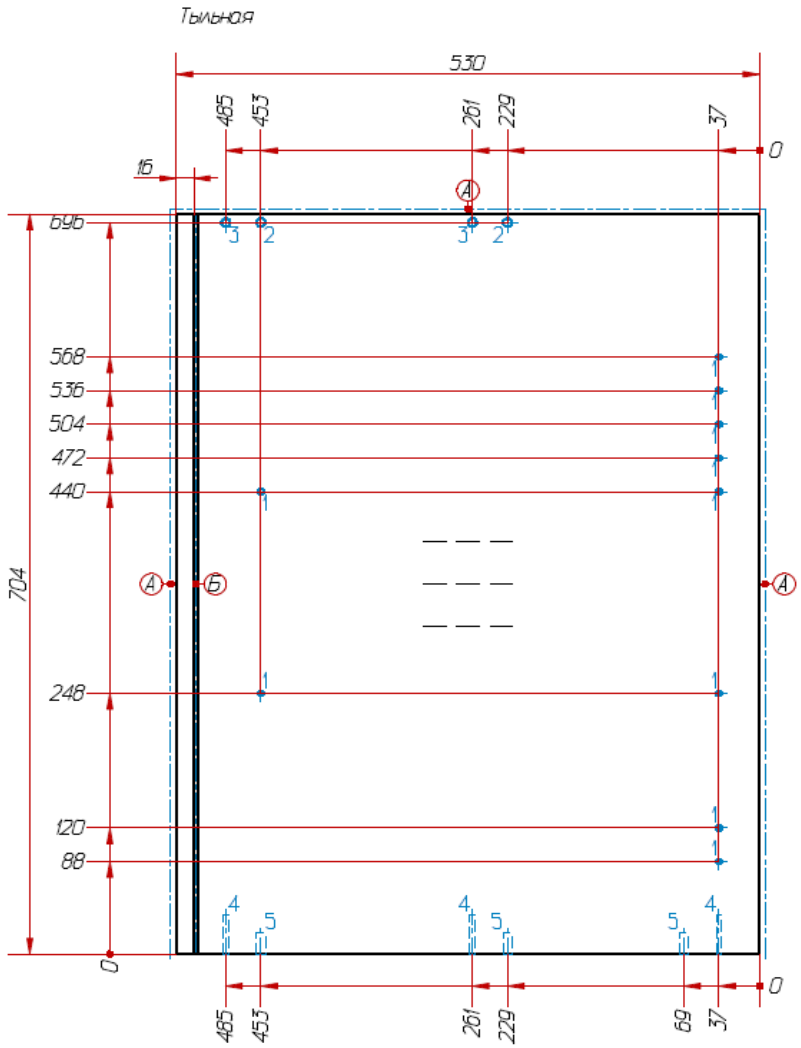

1-Ø5x13(Т) (10 отв.)			
X	Y	X	Y
37	88	37	504
37	120	37	536
37	248	37	568
37	440	453	248
37	472	453	440

4-Ø5x37 (3 отв.)			
X	Y	Z	Напр.
37	0	8	↑
261	0	8	↑
485	0	8	↑

5-Ø8x20 (3 отв.)			
X	Y	Z	Напр.
69	0	8	↑
229	0	8	↑
453	0	8	↑

2-Ø8x13(Т) (2 отв.)	
X	Y
229	696
453	696

3-Ø8x15(Т) (2 отв.)	
X	Y
261	696
485	696

А) АБС/19x0,4 мм.
Б) Паз под ДВП 6,4x8, сдвиг 16 мм

Hettich

Разработал	Проверил	Утвердил	Предприятие	Масштаб
Боковина правая			ЛДСП 16 мм	
			Лист 4	Листов 9

Чертежи

Тыльная

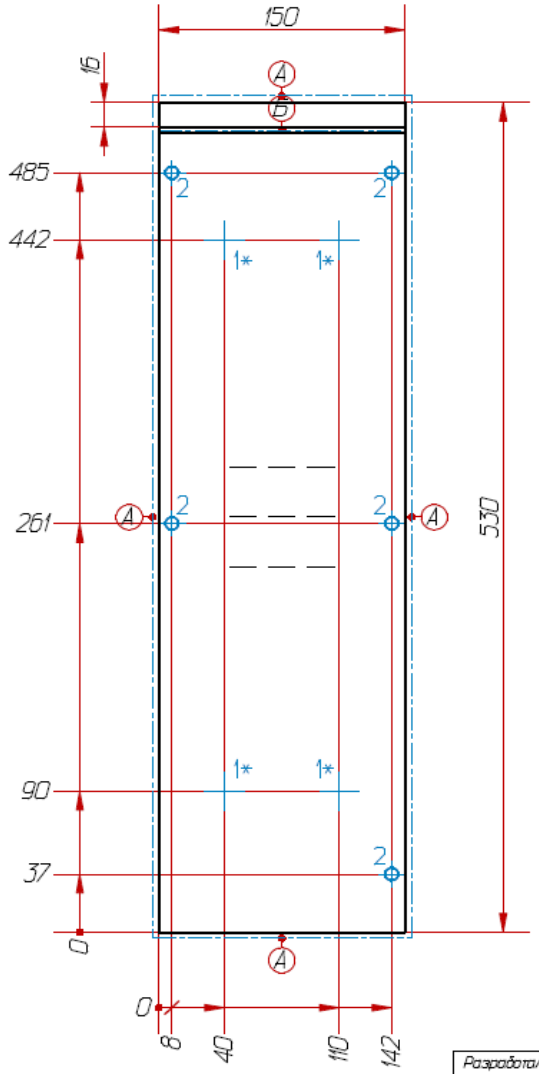

2-Ø8(Сквозное) (5 отв.)			
X	Y	X	Y
8	261	142	261
8	485	142	485
142	37		

1* (4 шт.)			
X	Y	X	Y
40	90	110	90
40	442	110	442

А) АБС/19х0,4 мм.
Б) Паз под ДВП 6х4х8, сдвиг 16 мм

* – справочно (для кухонной опоры Volpato)

Hettich

Разработал	Проверил	Утвердил	Предприятие	Масштаб
Низ	ЛДСП 16 мм			
			Лист 5	Листов 9

Чертежи

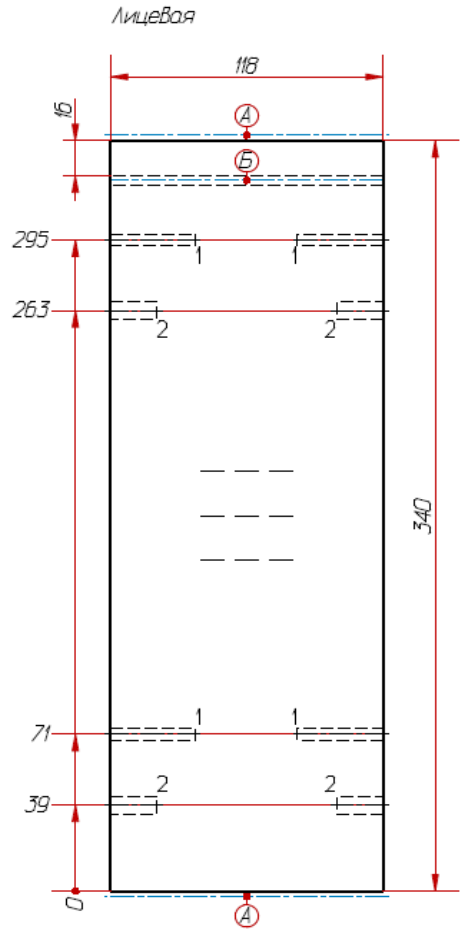

1-⌀5x37 (4 отв.)			
X	Y	Z	Напр.
0	71	8	→
0	295	8	→
118	71	8	←
118	295	8	←

2-⌀8x20 (4 отв.)			
X	Y	Z	Напр.
0	39	8	→
0	263	8	→
118	39	8	←
118	263	8	←

А) АБС/19х0,4 мм.
Б) Паз под ДВП 54х8, сдвиг 16 мм

Hettich

Разработал	Проверил	Утвердил	Предприятие	Масштаб
Верх			ЛДСП 16 мм	
			Лист 6	Листов 9

Чертежи

Тыльная

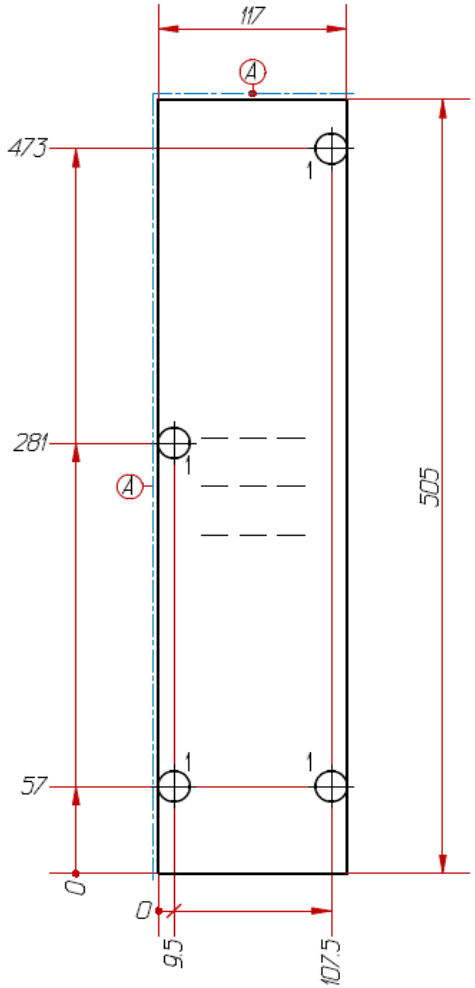

1-⌀20x13(T) (4 отв.)			
X	Y	X	Y
9.5	57	107.5	57
9.5	281	107.5	473

A) АБС/19x0.4 мм Белый

Hettich

Разработал	Проверил	Утвердил	Предприятие	Масштаб
Полка	ЛДСП 16 мм			
	2 шт.	Лист 7	Листов 9	

Чертежи

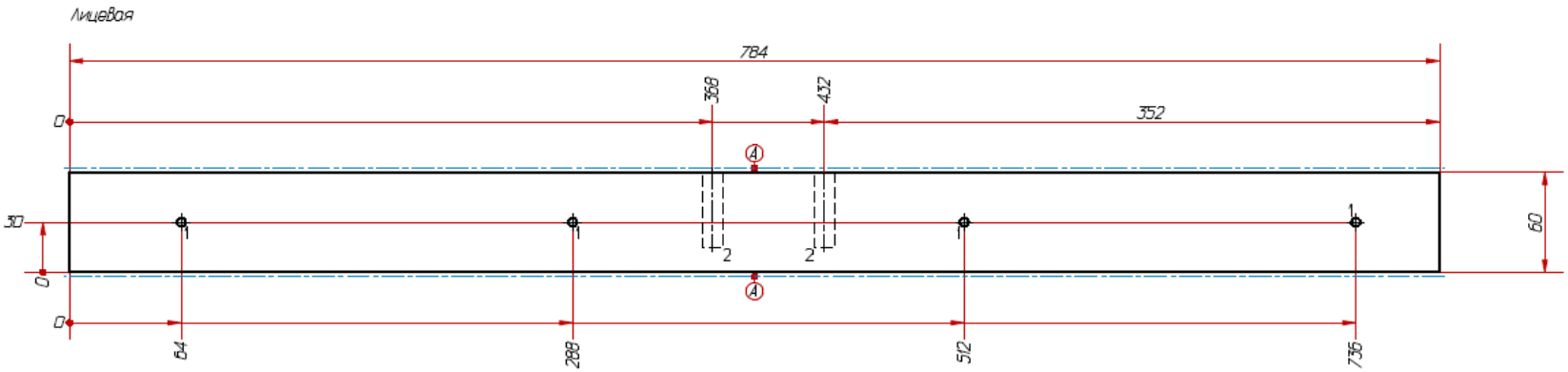

2-Ø12x45 (2 отв.)			
X	Y	Z	Напр.
368	60	9	↓
432	60	9	↓

Ø5x18(1) (4 отв.)	
X	Y
64	30
288	30
512	30
736	30

A) ABS/19x0.4 мм.

Hettich

Разработал	Проверил	Утвердил	Предприятие	Масштаб
Планка			Фасадная панель МДФ 18 мм	
			Лист 8	Листов 9

Чертежи

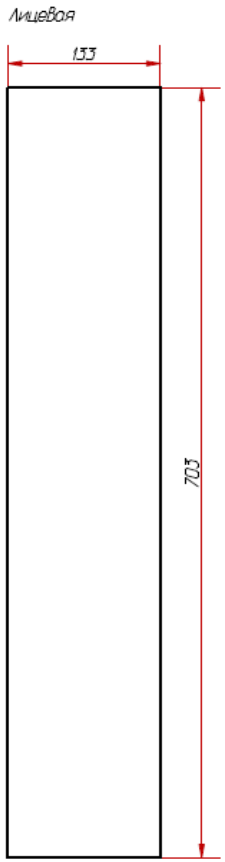

Разработал	Проверил	Утвердил	Предприятие	Масштаб
Задняя стенка			ДВПО	
			Лист 9	Листов 9

Благодарим за внимание!