# WingLine L

## Шкаф 800x315 H=1280
### правое открывание

Technik für Möbel
Hettich

# WingLine L концепция кухни

# WingLine L концепция кухни

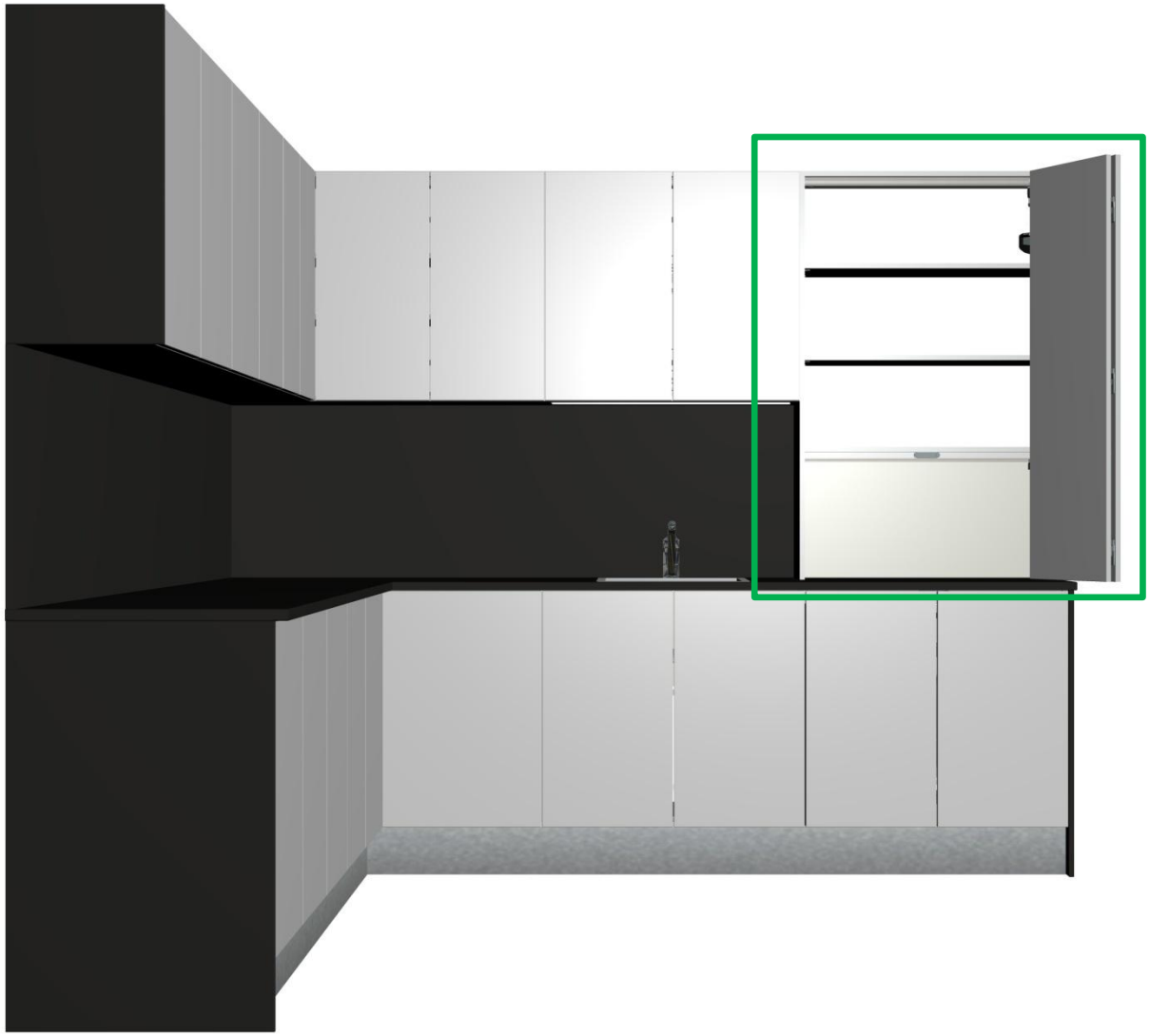

# Общий вид изделия

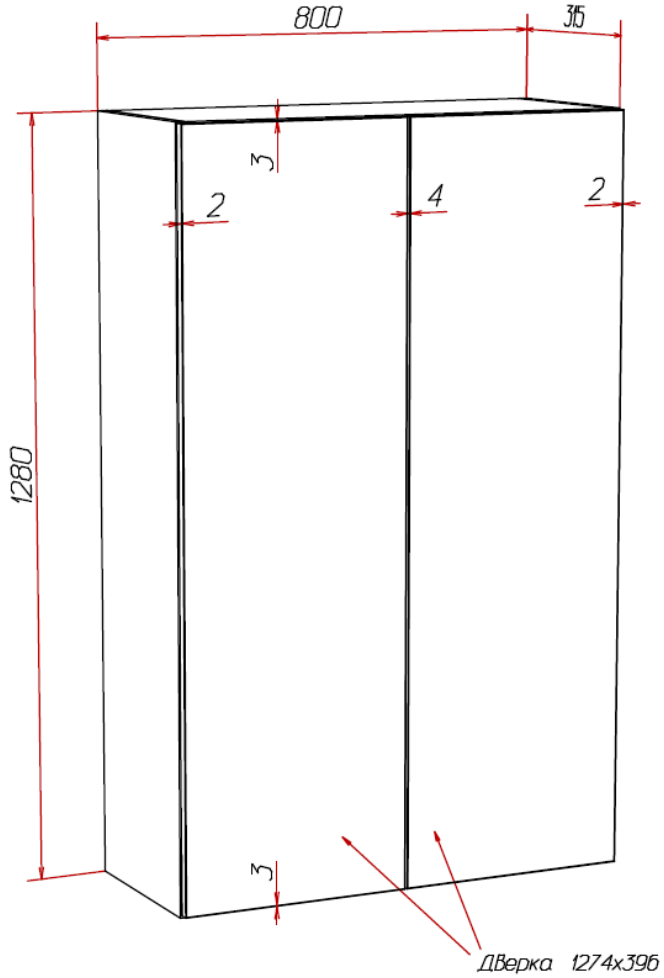


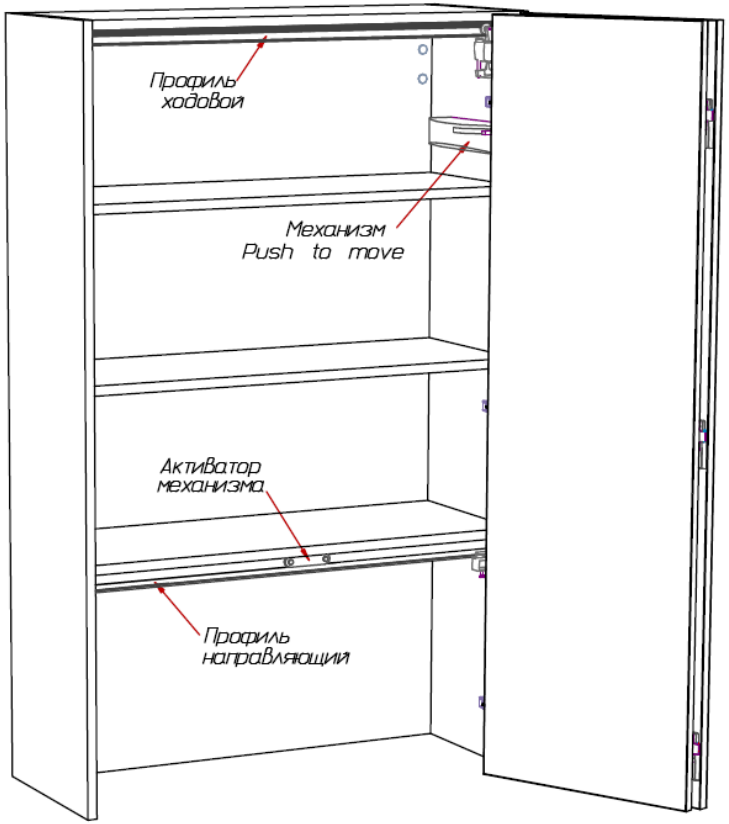




Technik für Möbel
Hettich

# Общий вид изделия

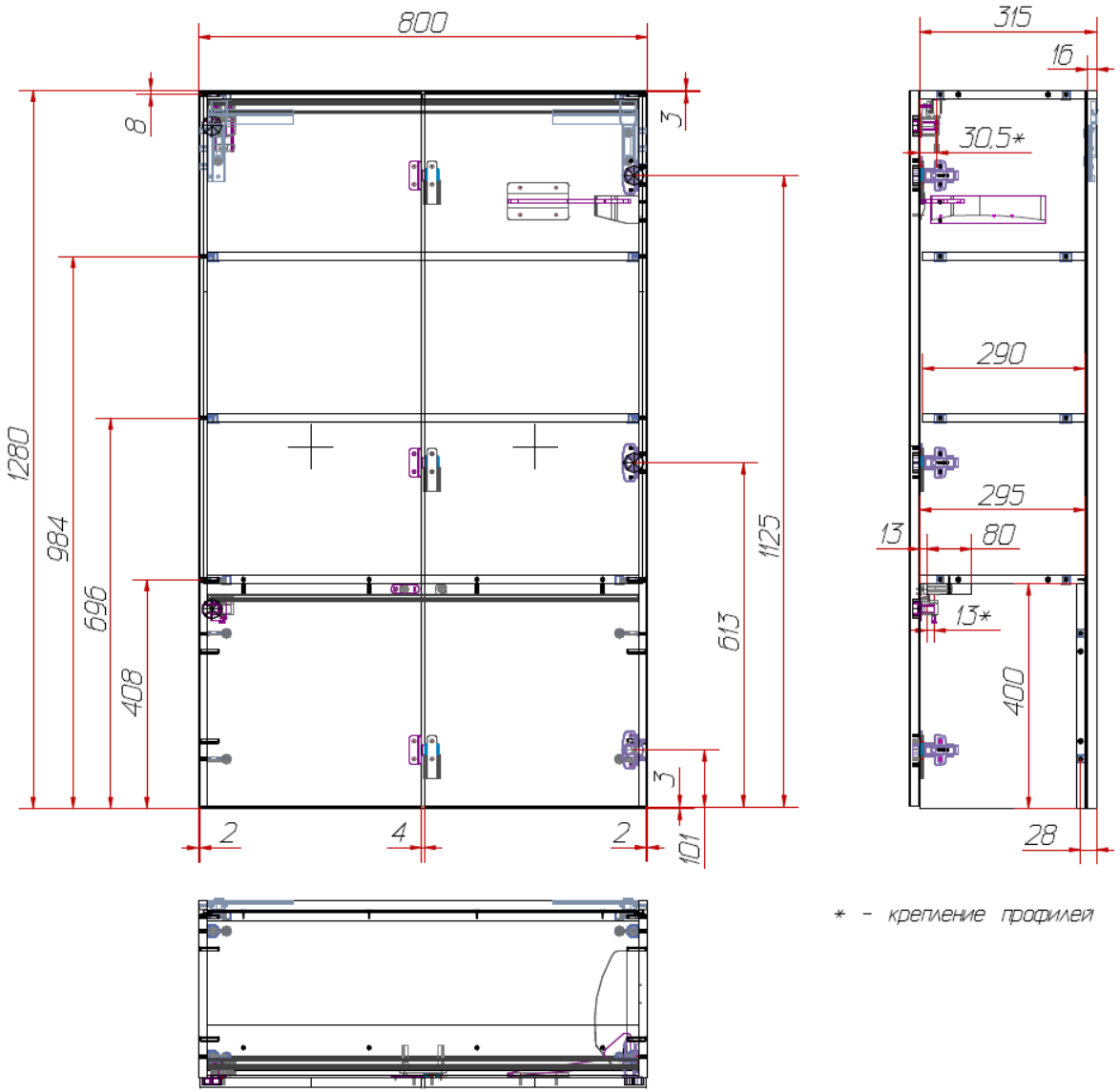




Technik für Möbel
Hettich

# Деталировка по проекту

| № | Наименование | Материал | А мм. | В мм. | a* мм. | b *мм. | Кол. | Кромки | | | Примечание |
|---|---|---|---|---|---|---|---|---|---|---|---|
| 1 | Боковина левая | ЛДСП 16 мм | 1280 | 315 | 1279 | 314 | 1 | АБС 0,4мм | 2a | 2b | Паз Б4х8, сдвиг 16 |
| 2 | Боковина правая | ЛДСП 16 мм | 1280 | 315 | 1279 | 314 | 1 | АБС 0,4мм | 2a | 2b | Паз Б4х8, сдвиг 16 |
| 3 | Верх | ЛДСП 16 мм | 768 | 315 | 768 | 314 | 1 | АБС 0,4мм | 2a | - | Паз Б4х8, сдвиг 16 |
| 4 | Полка | ЛДСП 16 мм | 768 | 290 | 768 | 290 | 2 | АБС 0,4мм | a | - | |
| 5 | Полка | ЛДСП 16 мм | 768 | 295 | 768 | 294 | 1 | АБС 0,4мм | a | - | |
| 6 | Стенка | ЛДСП 16 мм | 768 | 400 | 768 | 400 | 1 | АБС 0,4мм | a | - | |
| 7 | Фасад левый | МДФ 18 мм | 1274 | 396 | 1272 | 394 | 1 | ПВХ 1мм | 2a | 2b | |
| 8 | Фасад правый | МДФ 18 мм | 1274 | 396 | 1272 | 394 | 1 | ПВХ 1мм | 2a | 2b | |
| 9 | Планка | МДФ 18 мм | 768 | 80 | 768 | 80 | 1 | АБС 0,4мм | 2a | - | |
| 10 | Задняя стенка | ДВПО 4 мм | 871 | 783 | 871 | 783 | 1 | - | - | - | |

* - размеры без учета кромки (под распил)

Профильные детали:

| № | Артикул | Наименование | Кол. | L мм. |
|---|---|---|---|---|
| 1 | 9239311 | Комплект профилей WingLine L, длина 1200 мм, алюминий анодированый: | 1 | - |
| | - | Ходовой профиль | 1 | 767 |
| | - | Направляющий профиль | 1 | 767 |



Technik für Möbel Hettich

# Фурнитура по проекту

| № | Наименование | Код | Кол. |
|---|---|---|---|
| 1 | КОМПЛЕКТ ПРОФИЛЕЙ WINGLINE L,L1200,С ПЕРФОРАЦИЕЙ,АЛЮМИНИЙ,АНОДИРОВАННЫЙ | 9239311 | 1 |
| 2 | КОМПЛЕКТ ФУРНИТУРЫ WINGLINE L 12 КГ,БЕЗ САМОЗАКРЫВАНИЯ,R | 9237904 | 1 |
| 3 | МЕХАНИЗМ PUSH TO MOVE ДЛЯ WINGLINE L,ИСПОЛНЕНИЕ MEDIUM,R | 9266112 | 1 |
| 4 | ПЕТЛЯ SENSYS 8675, УГОЛ 110ГР, ЧАШКА TH52D35, НАКЛАДНАЯ НАВЕСКА(B12,5) | 9073662 | 2 |
| 5 | Магнитный фиксатор Push to move WLL врезной, серый | 9266220 | 1 |
| 6 | ЗАГЛУШКА НА КОНСОЛЬ ПЕТЛИ SENSYS, С ЛОГОТИПОМ HETTICH, СТАЛЬ | 9088250 | 2 |
| 7 | ЗАГЛУШКА ЧАШКИ ПЕТЛИ SENSYS | 9088251 | 2 |
| 8 | МОНТАЖНАЯ ПЛАНКА SYSTEM 8099 ДЛЯ SENSYS/INTERMAT, L37, D3, евровинты | 9071627 | 2 |
| 9 | Подвеска шкафа SAH 215 левая | 1069643 | 1 |
| 10 | Подвеска шкафа SAH 215 правая | 1069644 | 1 |
| 11 | Заглушка для SAH 215/216, диаметр 12 мм, пластмасса, белая | 79718 | 4 |
| 12 | Подвесная шина тип А для подвесок шкафов, длина 150 мм, сталь оцинкованная | 9001401 | 2 |
| 13 | VB 35 D/16, эксцентриковая стяжка, для панели толщиной 16 мм, белый | 9064890 | 8 |
| 14 | DU 321, ввинчиваемый дюбель, зажимной размер 6,7 мм, диаметр 5 мм, оцинкованный | 9021847 | 8 |
| 15 | DU 232 Twister, ввинчиваемый дюбель, зажимной размер 30 мм, диаметр 5 мм, глянцевый | 9047644 | 12 |
| 16 | Rastex 15/15-16, эксцентриковая стяжка, без кромки, цинк, глянцевая | 9059487 | 12 |
| 17 | Заглушка для Rastex 15 без кромки, пластмасса, белая | 1008524 | 10 |
| 18 | Шкант 8*30 | | 12 |
| 19 | Саморез 3,5x16 | | 4 |
| 20 | Саморез 4x30 | | 4 |

# Расход материалов

Листовые материалы:

| № | Материал | Код | Толщина мм. | Расход кв.м. |
|---|---|---|---|---|
| 1 | ДВПО | | 3,5 | 0,68 |
| 2 | ЛДСП 16 мм | | 16 | 2,03 |
| 3 | Фасадная панель МДФ 18 мм | | 18 | 1,06 |

Кромки:

| № | Материал | Артикул | Ширина мм. | Длина м. |
|---|---|---|---|---|
| 1 | АБС/19х0,4 мм | | 19 | 13,29 |
| 2 | ПВХ/19х0,4 мм | | 19 | 6,68 |



Technik für Möbel
Hettich

# Чертежи

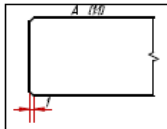


Тыльная

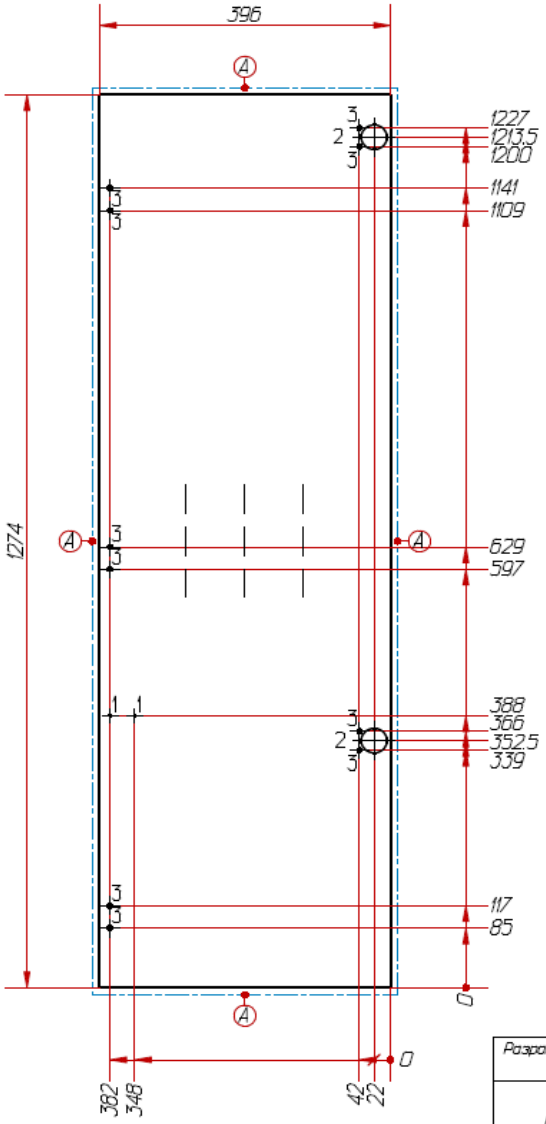


| 3-Ø5x13(T) (10 отв.) | | | |
|---|---|---|---|
| X | Y | X | Y |
| 42 | 339 | 382 | 117 |
| 42 | 366 | 382 | 597 |
| 42 | 1200 | 382 | 629 |
| 42 | 1227 | 382 | 1109 |
| 382 | 85 | 382 | 1141 |

| 2-Ø35x(31T) (2 отв.) | |
|---|---|
| X | Y |
| 22 | 352,5 |
| 22 | 1213,5 |

| 1-Ø5x31(T) (2 отв.) | |
|---|---|
| X | Y |
| 348 | 388 |
| 382 | 388 |

A) ПВХ 1 мм ПВХ/19x1 мм

Hettich

| Разработал | Проверил | Утвердил | Предприятие | Масштаб |
|---|---|---|---|---|
| Фасад левый | | | Фасадная панель МДФ 18 мм | |
| | | | Лист 1 | Листов 10 |

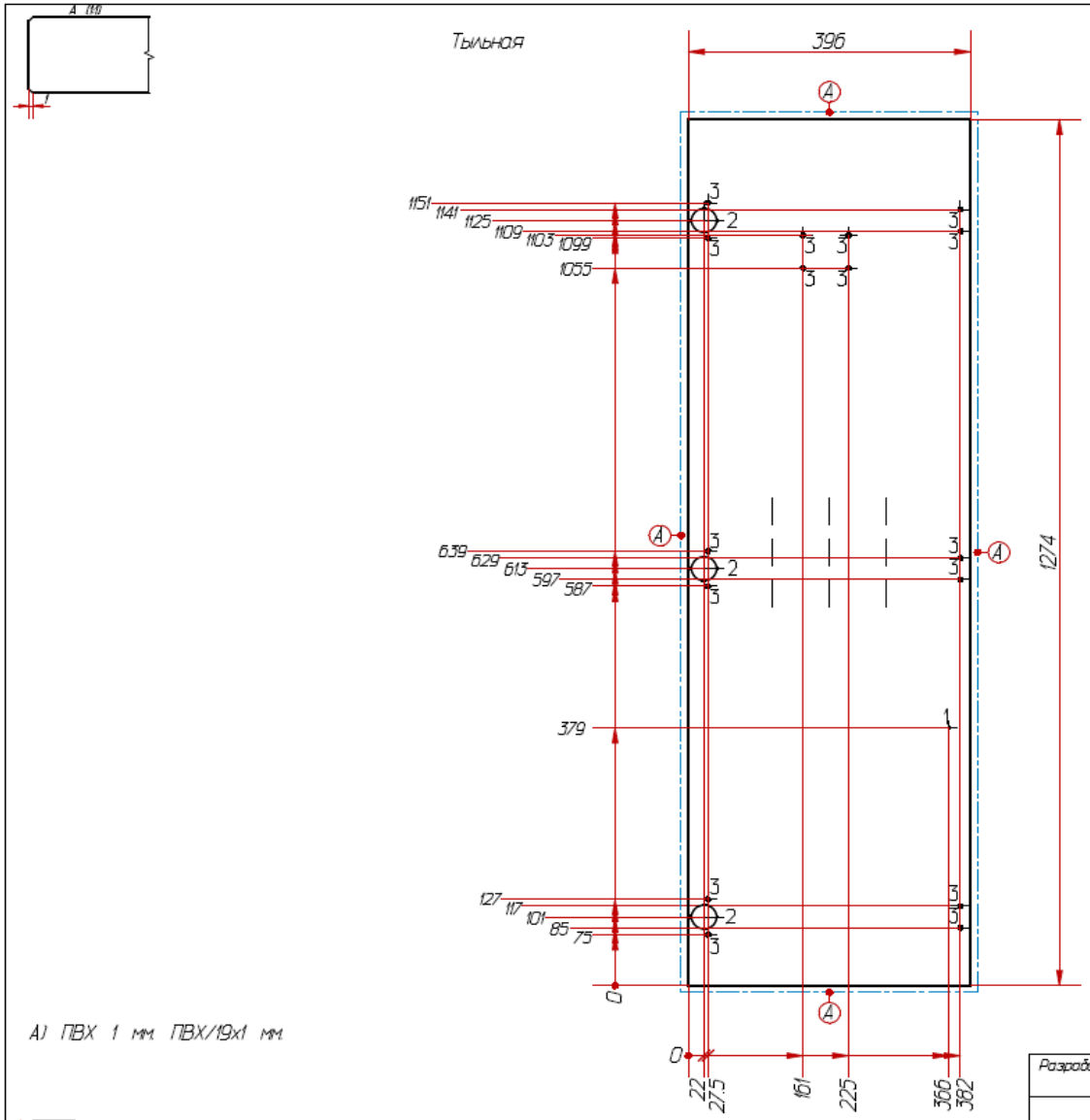


| 3-⌀5x13(T) (16 отв.) | | | |
|---|---|---|---|
| X | Y | X | Y |
| 27.5 | 75 | 225 | 1055 |
| 27.5 | 127 | 225 | 1103 |
| 27.5 | 587 | 382 | 85 |
| 27.5 | 639 | 382 | 117 |
| 27.5 | 1099 | 382 | 597 |
| 27.5 | 1151 | 382 | 629 |
| 161 | 1055 | 382 | 1109 |
| 161 | 1103 | 382 | 1141 |

| 2-⌀35x13(T) (3 отв.) | |
|---|---|
| X | Y |
| 22 | 101 |
| 22 | 613 |
| 22 | 1125 |

| 1-⌀5x3(T) (1 отв.) | |
|---|---|
| X | Y |
| 366 | 379 |

A) ПВХ 1 мм. ПВХ/19x1 мм.

Hettich

| Разработал | Проверил | Утвердил | Предприятие | Масштаб |
|---|---|---|---|---|
| Фасад правый | | | Лист 2 | Листов 10 |

# Чертежи

Тыльная

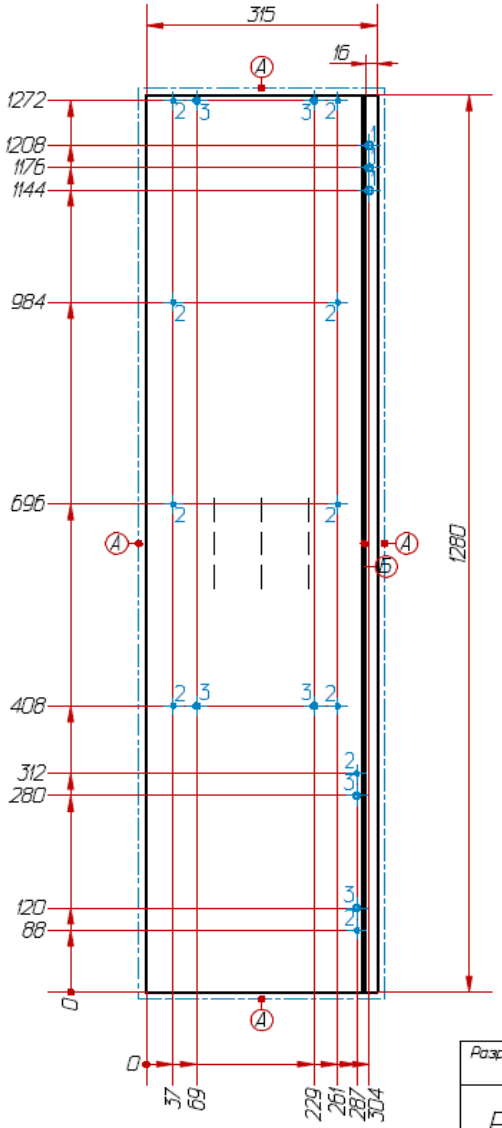


| 2-⌀5x13(T) (10 отв.) | | | |
|---|---|---|---|
| X | Y | X | Y |
| 37 | 408 | 261 | 696 |
| 37 | 696 | 261 | 984 |
| 37 | 984 | 261 | 1272 |
| 37 | 1272 | 287 | 88 |
| 261 | 408 | 287 | 312 |

| 1-⌀10x13(T) (3 отв.) | |
|---|---|
| X | Y |
| 304 | 1144 |
| 304 | 1176 |
| 304 | 1208 |

| 3-⌀8x13(T) (6 отв.) | | | |
|---|---|---|---|
| X | Y | X | Y |
| 69 | 408 | 229 | 1272 |
| 69 | 1272 | 287 | 120 |
| 229 | 408 | 287 | 280 |

А) АБС/19х0,4 мм
Б) Паз под ДВП 5,4х8, сдвиг 16 мм

Hettich

| Разработал | Проверил | Утвердил | Предприятие | Масштаб |
|---|---|---|---|---|
| Боковина левая | | | ЛДСП 16 мм | |
| | | | Лист 3 | Листов 10 |

# Чертежи

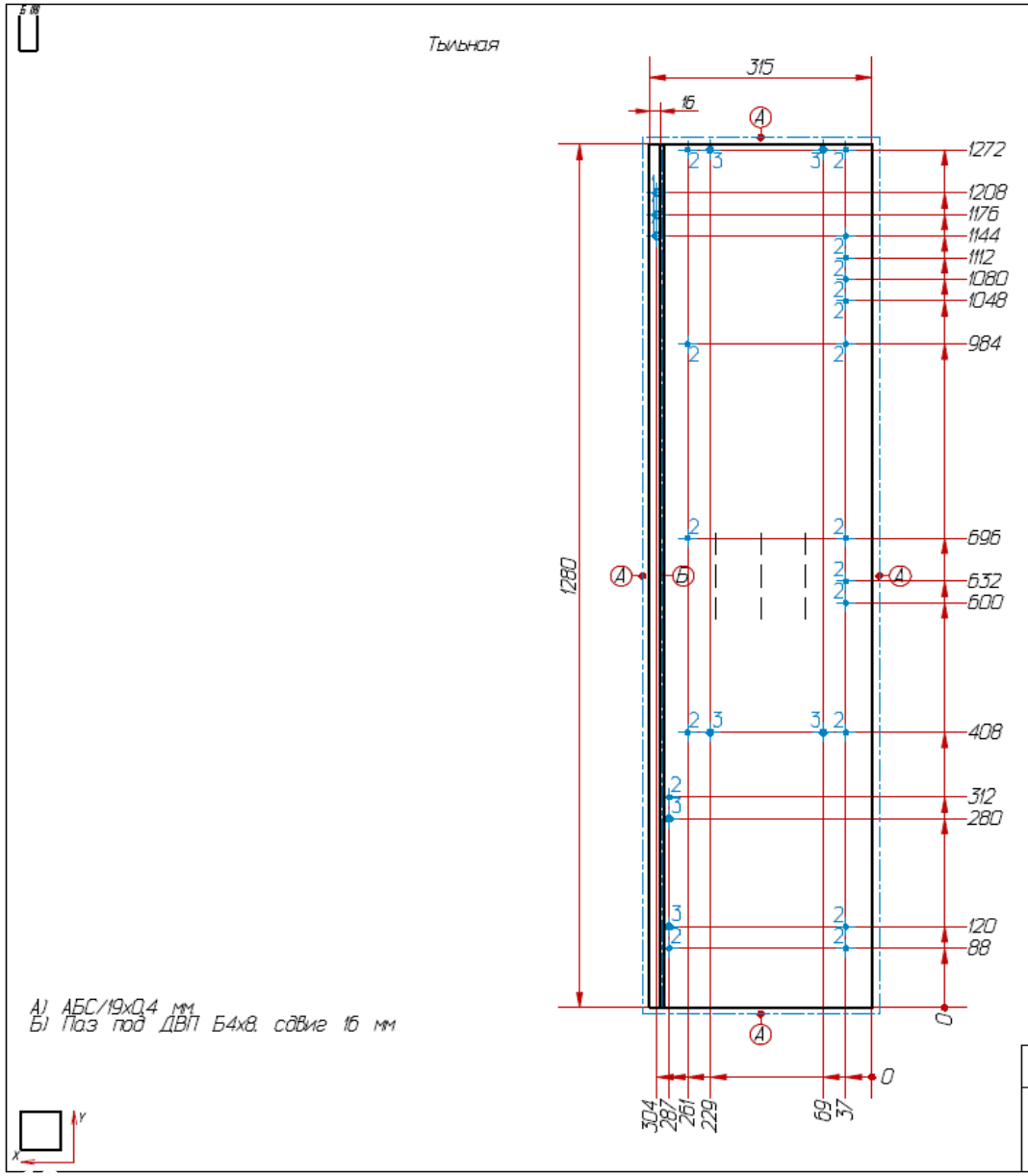


| 2-⌀5х13(Т) (18 отв.) | | | |
|---|---|---|---|
| X | Y | X | Y |
| 37 | 88 | 37 | 1112 |
| 37 | 120 | 37 | 1144 |
| 37 | 408 | 37 | 1272 |
| 37 | 600 | 261 | 408 |
| 37 | 632 | 261 | 696 |
| 37 | 696 | 261 | 984 |
| 37 | 984 | 261 | 1272 |
| 37 | 1048 | 287 | 88 |
| 37 | 1080 | 287 | 312 |

| 3-⌀8х13(Т) (6 отв.) | | | |
|---|---|---|---|
| X | Y | X | Y |
| 69 | 408 | 229 | 1272 |
| 69 | 1272 | 287 | 120 |
| 229 | 408 | 287 | 280 |

| 1-⌀10х13(Т) (3 отв.) | |
|---|---|
| X | Y |
| 304 | 1144 |
| 304 | 1176 |
| 304 | 1208 |

Hettich

| Разработал | Проверил | Утвердил | Предприятие | Масштаб |
|---|---|---|---|---|
| Боковина правая | | | ЛДСП 16 мм | |
| | | | Лист 4 | Листов 10 |

# Чертежи

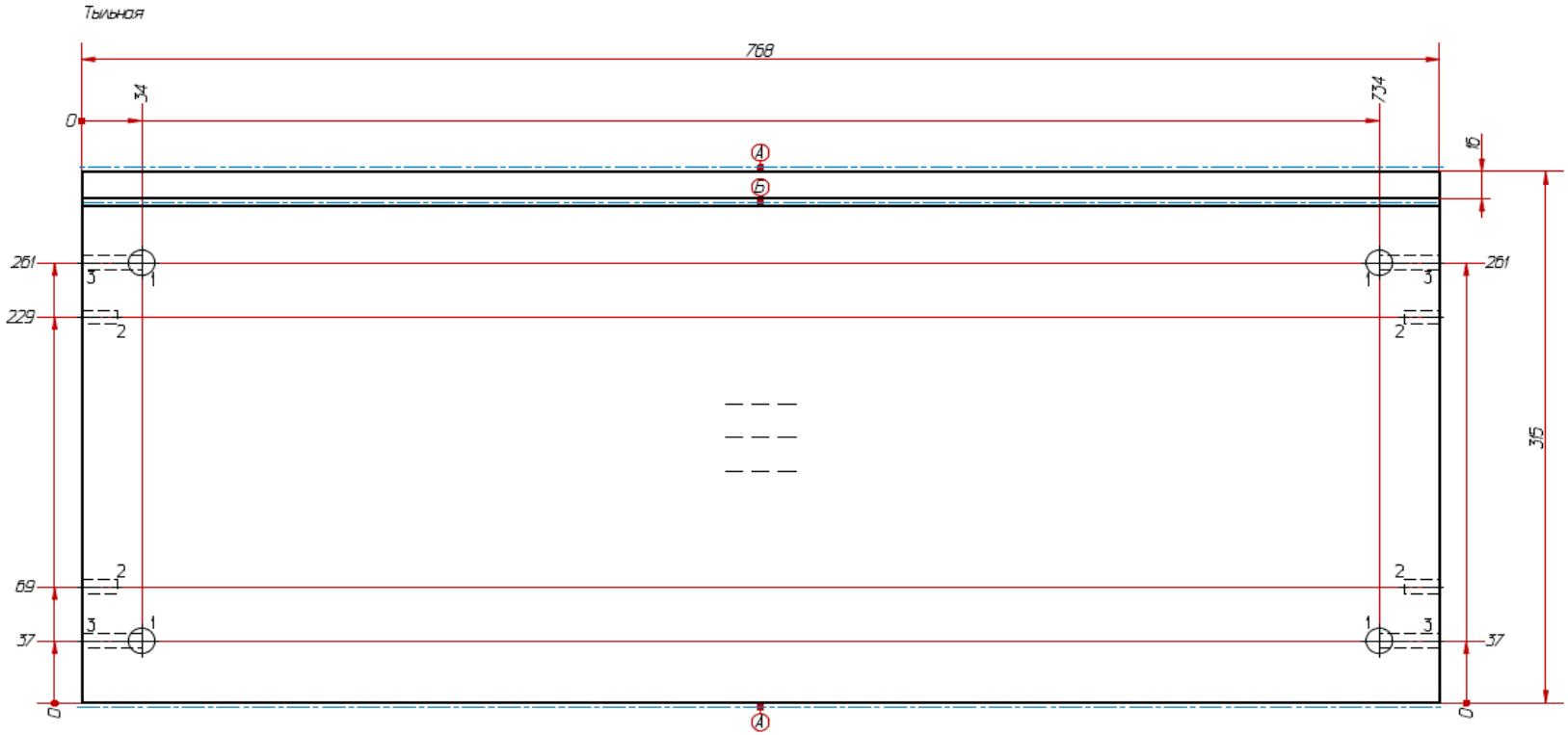


| 2-Ø8x20 (4 отв.) | | | | | | | |
|---|---|---|---|---|---|---|---|
| X | Y | Z | Напр. | X | Y | Z | Напр. |
| 0 | 69 | 8 | → | 768 | 69 | 8 | ← |
| 0 | 229 | 8 | → | 768 | 229 | 8 | ← |

| 3-Ø8x34 (4 отв.) | | | | | | | |
|---|---|---|---|---|---|---|---|
| X | Y | Z | Напр. | X | Y | Z | Напр. |
| 0 | 37 | 8 | → | 768 | 37 | 8 | ← |
| 0 | 261 | 8 | → | 768 | 261 | 8 | ← |

| 1-Ø15x13(Т) (4 отв.) | | | |
|---|---|---|---|
| X | Y | X | Y |
| 34 | 37 | 734 | 37 |
| 34 | 261 | 734 | 261 |

А) АБС/19x0,4 мм.
Б) Паз под ДВП 6,4x8, сдвиг 16 мм

Hettich

| Разработал | Проверил | Утвердил | Предприятие | Масштаб |
|---|---|---|---|---|
| Верх | | | ЛДСП 16 мм | |
| | | | Лист 5 | Листов 10 |

# Чертежи

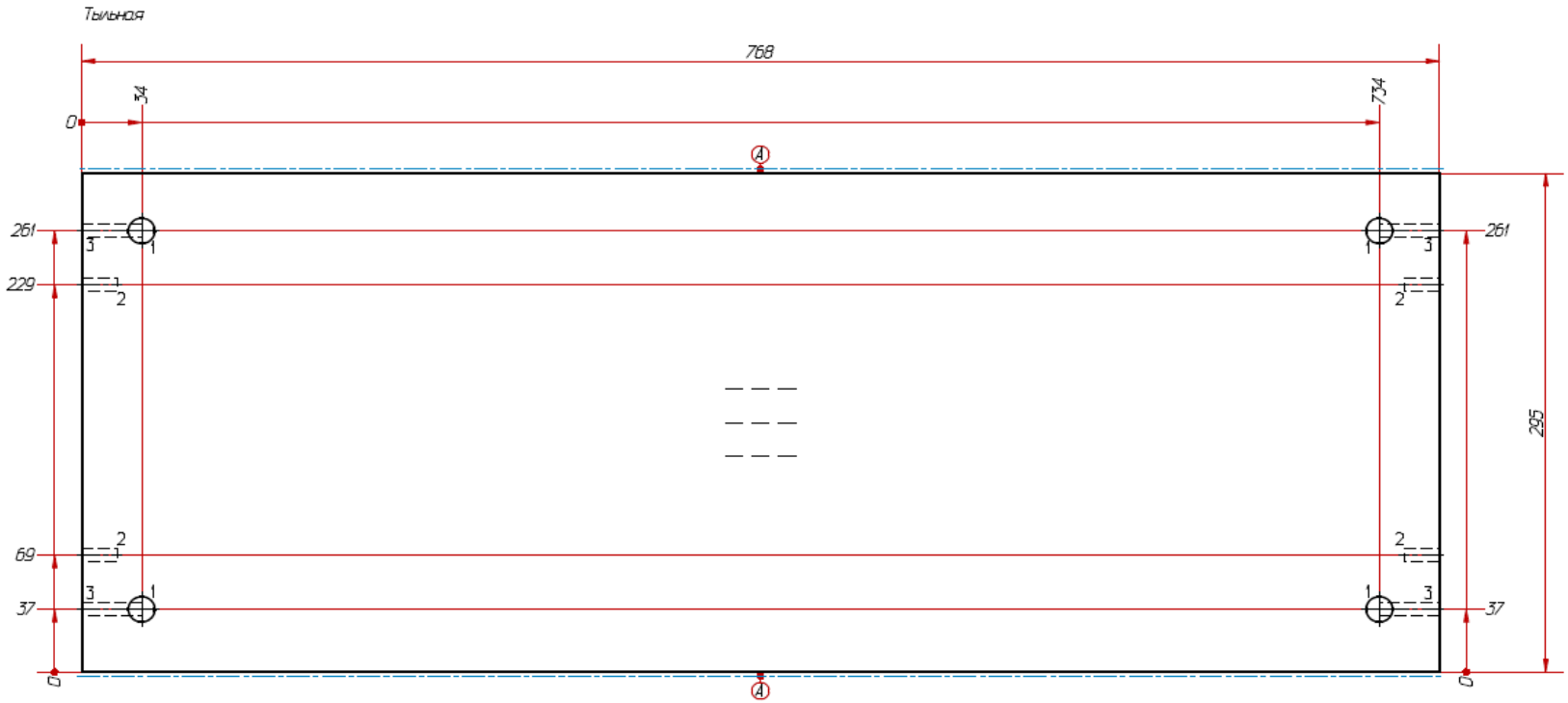


| 2-⌀8x20 (4 отв.) | | | |
|---|---|---|---|
| X | Y | Z | Напр. |
| 0 | 69 | 8 | → |
| 0 | 229 | 8 | → |
| 768 | 69 | 8 | ← |
| 768 | 229 | 8 | ← |

| 3-⌀8x34 (4 отв.) | | | |
|---|---|---|---|
| X | Y | Z | Напр. |
| 0 | 37 | 8 | → |
| 0 | 261 | 8 | → |
| 768 | 37 | 8 | ← |
| 768 | 261 | 8 | ← |

| 1-⌀15x13(T) (4 отв.) | | | |
|---|---|---|---|
| X | Y | X | Y |
| 34 | 37 | 734 | 37 |
| 34 | 261 | 734 | 261 |

A) АБС/19x0,4 мм.

Hettich

| Разработал | Проверил | Утвердил | Предприятие | Масштаб |
|---|---|---|---|---|
| Полка | | | ЛДСП 16 мм | |
| | | | Лист 6 | Листов 10 |

# Чертежи

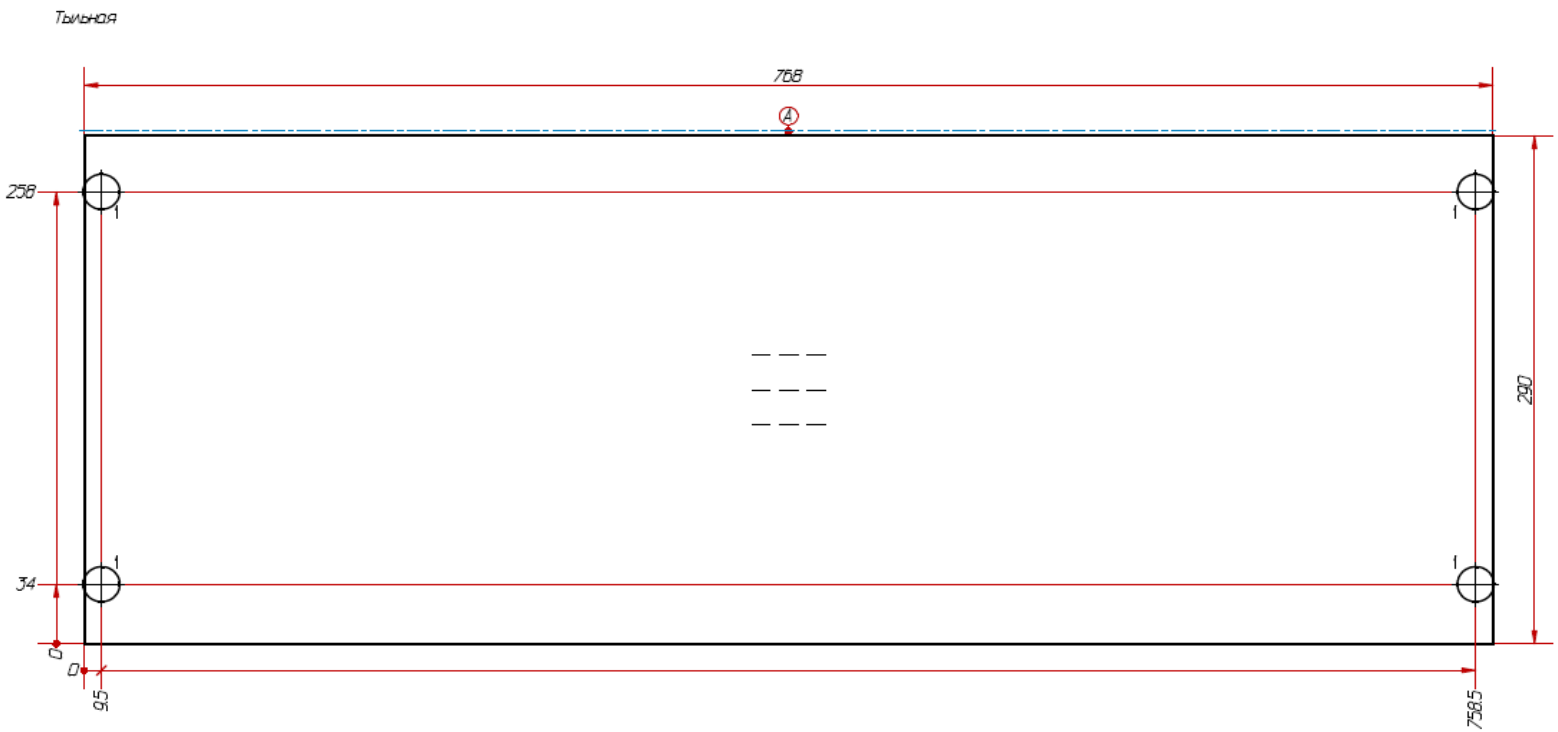


| 2-⌀20x13(T) (4 отв.) | | | |
|---|---|---|---|
| X | Y | X | Y |
| 9.5 | 34 | 758.5 | 34 |
| 9.5 | 258 | 758.5 | 258 |

А) АБС/19х0.4 мм.

| Разработал | Проверил | Утвердил | Предприятие | Масштаб |
|---|---|---|---|---|
| Полка | ЛДСП 16 мм | | | |
| | 2 шт. | Лист 7 | Листов 10 | |

# Чертежи

| 1-⌀6x(31T) (4 отв) | |
|---|---|
| X | Y |
| 34 | 88 |
| 34 | 312 |
| 734 | 88 |
| 734 | 312 |

| 2-⌀8x20 (4 отв.) | | | |
|---|---|---|---|
| X | Y | Z | Напр. |
| 0 | 120 | 8 | → |
| 0 | 280 | 8 | → |
| 768 | 120 | 8 | ← |
| 768 | 280 | 8 | ← |

| 3-⌀8x34 (4 отв.) | | | |
|---|---|---|---|
| X | Y | Z | Напр. |
| 0 | 88 | 8 | → |
| 0 | 312 | 8 | → |
| 768 | 88 | 8 | ← |
| 768 | 312 | 8 | ← |

A) АБС/19x0,4 мм.

Y X

Hettich

| Разработал | Проверил | Утвердил | Предприятие | Масштаб |
|---|---|---|---|---|
| Стенка | | | ЛДСП 16 мм | |
| | | | Лист 8 | Листов 10 |

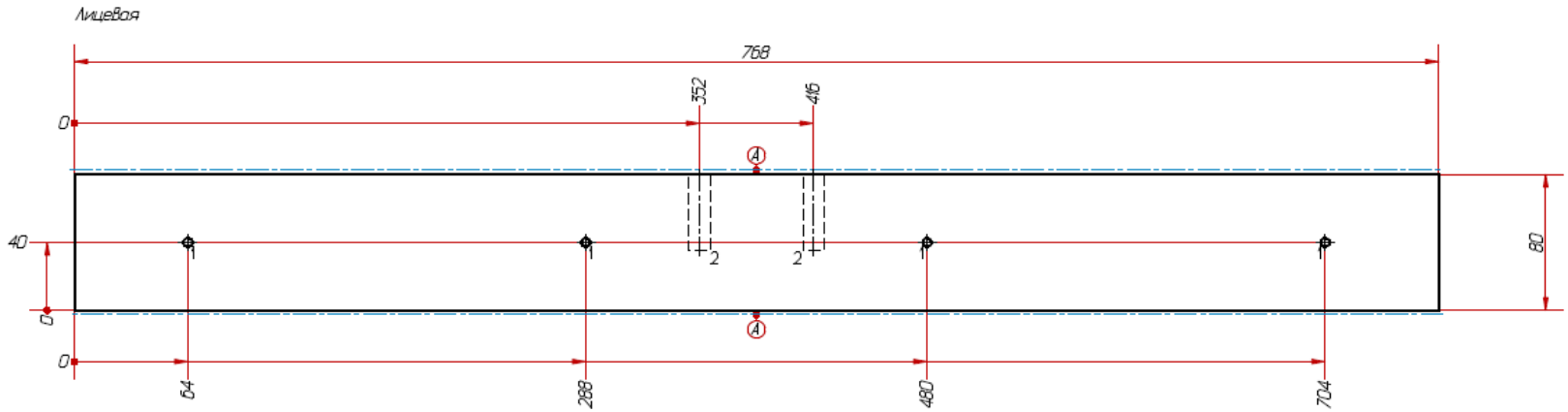


| 1-Ø5 Сквозное(Л) (4 отв.) | | | |
|---|---|---|---|
| X | Y | X | Y |
| 64 | 40 | 480 | 40 |
| 288 | 40 | 704 | 40 |

| 2-Ø12x45 (2 отв.) | | | |
|---|---|---|---|
| X | Y | Z | Напр. |
| 352 | 80 | 9 | ↓ |
| 416 | 80 | 9 | ↓ |

A) АБС/19x0,4 мм.

Hettich

| Разработал | Проверил | Утвердил | Предприятие | Масштаб |
|---|---|---|---|---|
| Планка | Фасадная панель МДФ 18 мм | | | |
| | | | Лист 9 | Листов 10 |

# Чертежи

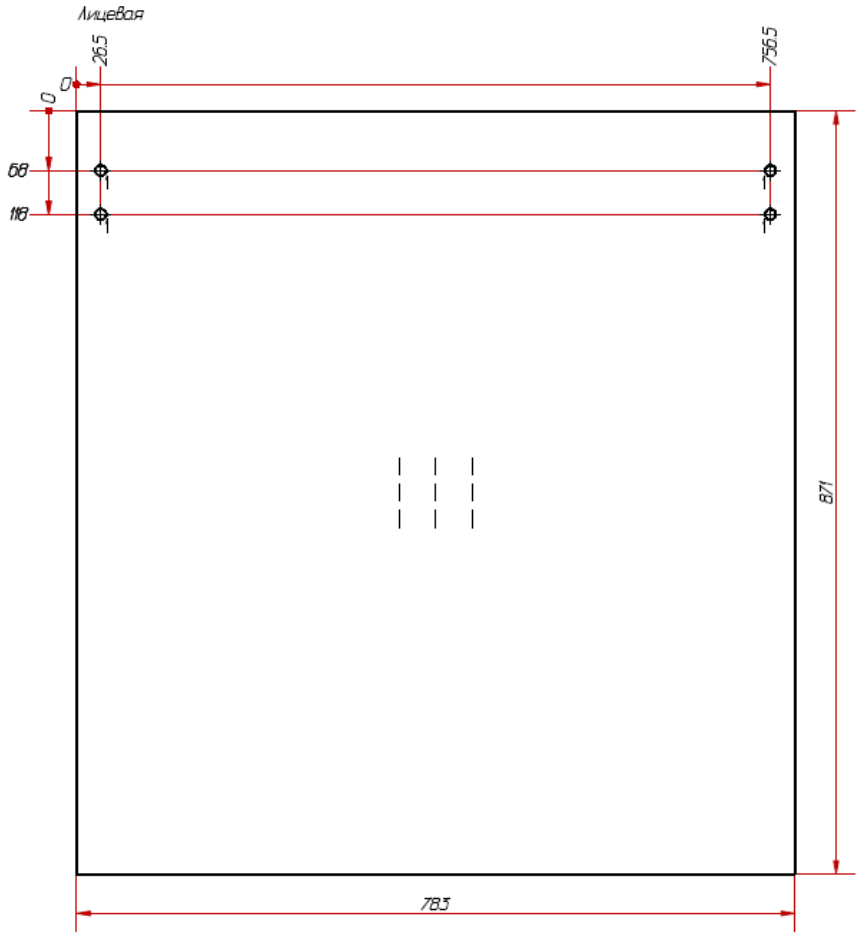


| 1-Ø12 Сквозное(Л) (4 отв.) | | | |
|---|---|---|---|
| X | Y | X | Y |
| 26.5 | 68 | 756.5 | 68 |
| 26.5 | 118 | 756.5 | 118 |

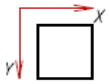


Hettich

| Разработал | Проверил | Утвердил | Предприятие | Масштаб |
|---|---|---|---|---|
| Задняя стенка | | | ДВПО | |
| | | | Лист 10 | Листов 10 |

# Благодарим за внимание!