i

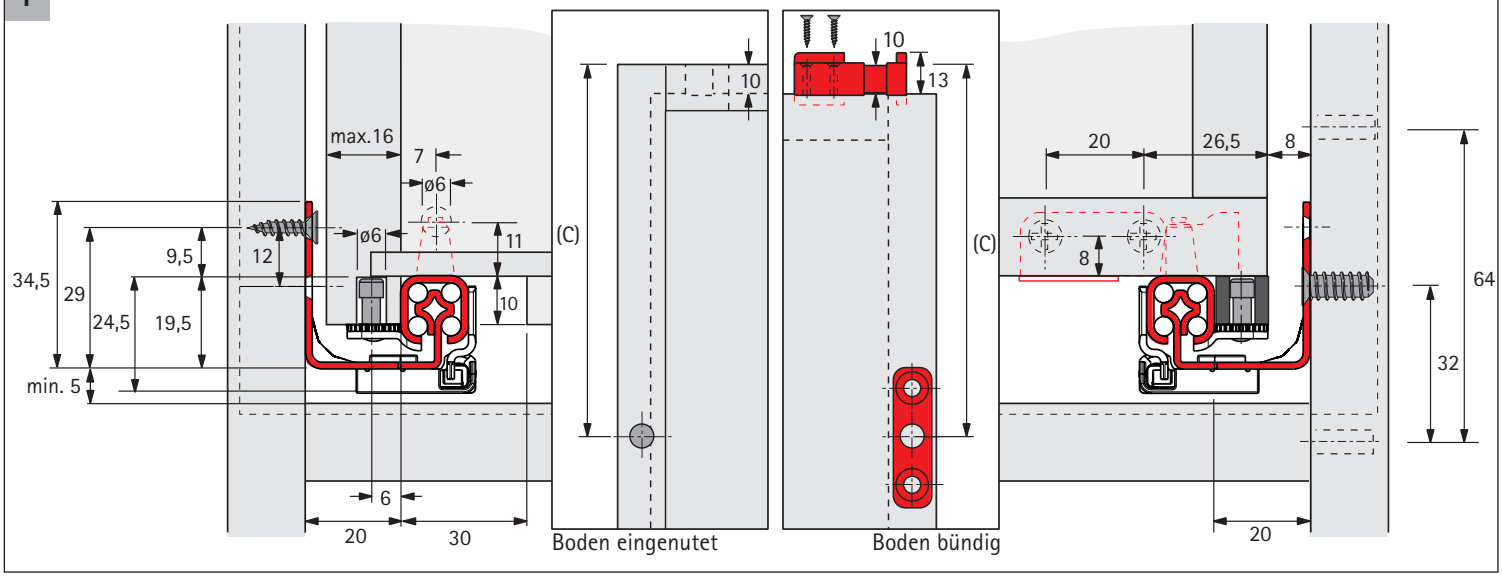

i

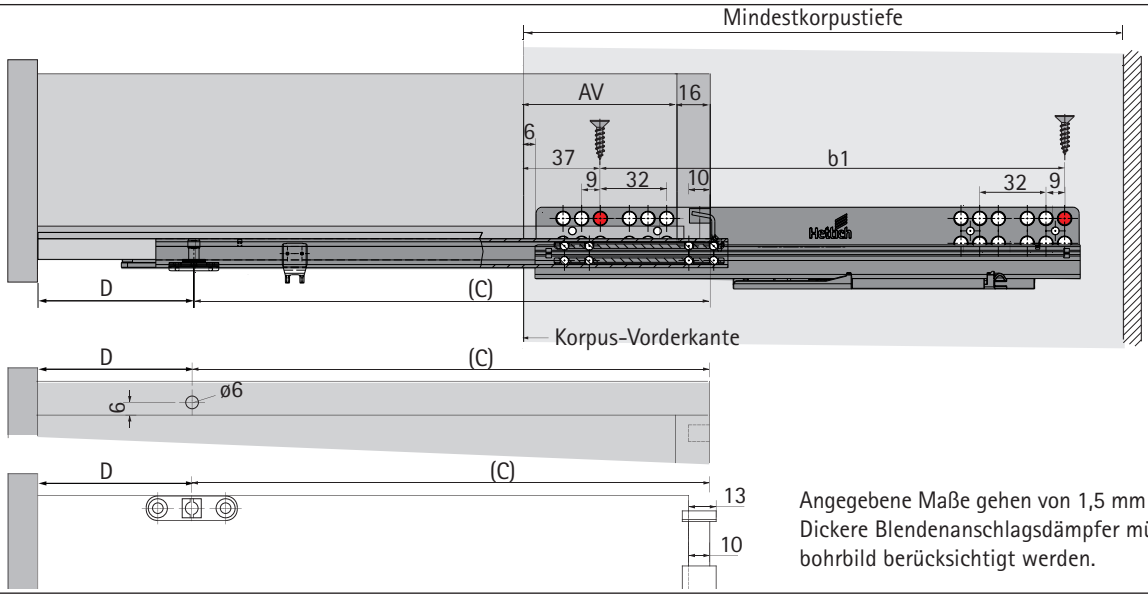

Angegebene Maße gehen von 1,5 mm Blendenspalt aus. Dickere Blendenanschlagsdämpfer müssen im Korpusbohrbild berücksichtigt werden.

1 Montage Quadro

Befestigung des Quadro am Korpus mit Holzschrauben ø 4 mm oder Schrauben für Direktbefestigung in ø 5 mm Bohrungen

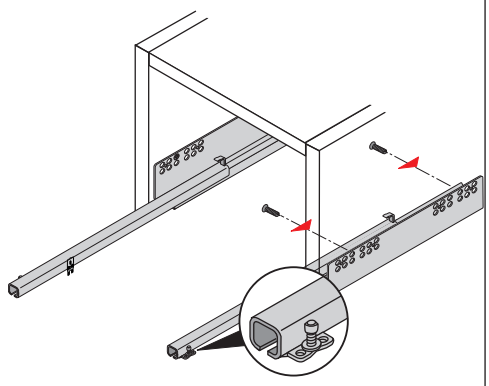

Anzahl der Befestigungsschrauben hängt ab vom Gesamtgewicht, von der Art der Schrauben und von der Qualität des Korpusmaterials.

2.1 Boden eingenutet

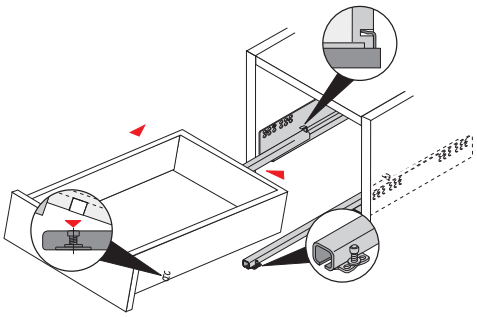

2.2 Boden bündig

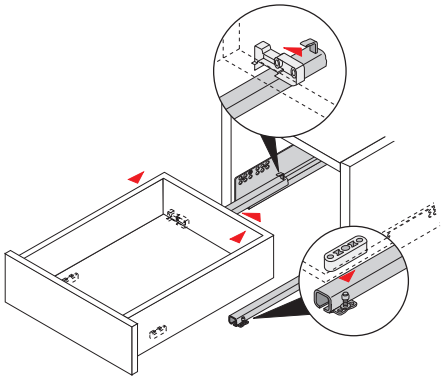

Technische Änderungen vorbehalten. Keine Gewährleistung für Druckfehler und Irrtümer.

Subject to technical alterations. Errors and omissions excepted.

Sous réserve de modifications techniques. Notre reponsabilité ne sera engagée en cas de fautes de frappe ou d'erreurs.

Salvo modifiche tecniche. Nessuna garanzia per errori di stampa ed errori.

Se reserva el derecho a realizar modificaciones técnicas. No ofrecemos garantía alguna respecto a eventuales erratas de impresión u otros errores.

Technische wijzigingen voorbehouden. Wij zijn niet verantwoordelijk voor drukfouten of andere vergissingen.