抽屉滑轨

Technik für Möbel

Hettich

令家具坚固耐用、安稳牢固：
Quadro

Quadro 高级暗藏滑轨可为家具提供耐久、顶级的功能性和舒适性，所有滑轨部件均完全暗藏于抽屉底部。

无论拉拽或者挤压的要求有多么苛刻，Quadro 滑轨都有最理想的表现，是家具中的最佳选择。

精工制造的 Quadro 滑轨，坚固耐用，运行性能独一无二。滑轨中有 180 颗精密钢珠，精准地运行在钢质导轨之中，日复一日，年复一年。这种卓越的耐久性源自 Quadro 高级暗藏滑轨完美的运行轨迹控制技术。

持久的高性能和极大的便利性

集成多种功能彰显奢华体验：
- 静音阻尼系统令抽屉轻柔静谧地关合或
- 推弹开启功能成就纯粹家具设计

全隐藏滑轨组件彰显家具设计

免维护钢质滚珠带来更为持久的用户便利体验

高精度的滑轨保证抽屉更为平稳顺畅的运动表现

Quadro 独有的几何结构保证抽屉精准的运动轨迹和极佳的稳定性。

低位的安装高度实现存储空间的最优化

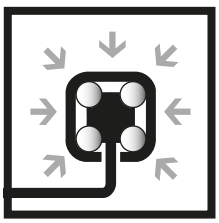

即使是较重的载荷，Quadro 滑轨也可提供平稳顺滑的滑动表现。基于滑轨独有的几何结构，施加于滑轨上的载荷能够被分散在各个方向上，这就使得 Quadro 滑轨有着最高的垂直及水平方向的稳定性能。

奢华的静音效果：
Quadro 阻尼滑轨

静音阻尼系统 — 超完美的静音控制！

在居家生活环境中，抽屉轻柔顺畅地关闭，为家具增添了很高的附加值。
当家具门板或抽屉面板闭合时，再也听不到让人不快的噪音。不论抽屉的大小或轻重，配备集成静音阻尼系统的 Quadro 滑轨使抽屉增添了奢华使用体验。

阻尼装置预安装于 Quadro 滑轨上。因此在安装时不需要任何额外的加工，就能使家具获得极大的奢侈感和舒适性。让您的终端用户享用这款极为耐久，奢华静音效果的顶级产品！

无拉手开启便捷体验：
Quadro 推弹滑轨

纯粹的现代设计正在流行 — 推弹开启是抽屉面板无拉手设计的理想方案。创新的海蒂诗推弹开启装置，使极赋现代感的无拉手设计变得更加容易实现。只需手指在面板上轻轻一按，推弹开启装置让抽屉和拉出单元的开启更加便利。

即使是满载的抽屉，抽屉的开启和关闭也极其轻松。不止于此 — 这也开辟了家具设计的新视野！

推弹开启装置集成于 Quadro 滑轨上。可轻松快速地实现优秀设计。

完美设计的全新维度:
Quadro 4D

有着大面积整体轮廓的流畅线条设计已经成为今天家具的主流趋势。利用明显的极小间隙合并独立的面板部分，令它们呈现为一个整体均匀的表面。

间隙的完美调节即刻彰显产品的高品质。
通过采用 Quadro 4D 高级抽屉滑轨即可轻松快捷地创造成熟家具设计的全新维度。

Quadro 4D 是一种能够同时实现巧妙的家具设计和高精度制造的理想抽屉滑轨。

- 四维便利调节:
  高度、侧方、倾斜度和深度
- 调节快速、直观、免工具
- 在创纪录的短时间内将间隙美观对齐，令人印象深刻

抽屉面板间隙的免工具直观调节:
Quadro 4D

高度调节：+ 2 mm

侧方调节：+/- 1.5 mm

深度调节：+/- 2 mm*

* 推弹开启：+ 4 mm

倾斜度调节

简易方法，缔造完美:
Quadro 4D

高度调节

侧方调节

倾斜度调节

深度调节

每个调节动作都可实现完美结果:
精密的高度调节功能位于抽屉面板正后方。

快速、准确:
调节轮的位置易容易达到，可以同时
从两侧进行调节更易得到平行效果。

总是易于达成:
只需沿伸出滑轨的方向将抽屉向前拉出一小段距离即可。

通过聪明设计，使门板上无需安装缓冲塞:
抽屉面板和侧板之间留出间隙，避免面板碰撞侧板。

Quadro 4D **安装优势**:

- 挡块边缘使倾斜度调整功能的定位简化
- 抽屉背板无需钻孔
- 对抽屉背板钻孔可令下一步安装更为简便
- 背板上滑轨与抽屉的创新性连接方式：无论选择何种配置，都可保证抽屉安全安装
- 带高度调整功能的 Quadro V6 全拉出滑轨的安装规格可兼容 Quadro 4D* 滑轨。这可令成本与性能高效组合

* 除 16 mm 厚抽屉侧板之外

Quadro 安装

插入式安装

抽屉从打开的滑轨上方插入，滑轨远端的两个钩子，钩住抽屉背板后面的两个预钻孔。

通过将定位销插入孔位，使滑轨与抽屉相连接。定位销可精确、稳固地将抽屉固定。如需拆卸抽屉，只要将抽屉拉出，向上方抬起抽屉即可。
如需拆卸抽屉，只要将抽屉拉出，向上方抬起抽屉即可。通过手轮快速精准地调节抽屉高度。

根据额外的钻孔，选配的易安装的卡入式防脱落装置可有效防止错误拆卸的发生，从而在使用过程中更加安全。

推入式安装

将抽屉水平放置在滑轨上，向里推入到位即可。固定于抽屉下方的连接件自动将抽屉和滑轨锁紧并固定到位。

拆卸抽屉同样简便。当超过额定的力度时，无需连接件，抽屉即被拆卸。这就大大避免了消费者拆卸抽屉时因为操作错误而造成的不良后果。

抽屉高度调整装置集成于连接件中，令抽屉面板完美对齐 — 当然，这种调节，是不需要工具的。同时，使用 Quadro 4D 还可轻松实现侧方、深度和倾斜度调节并无需工具。用于满足最高的家具设计标准。

Quadro 抽屉滑轨可确保获得极致便捷体验。隐藏式安装设计别具匠心。使用寿命长、性能持久卓越。坚固的弹力轨道为钢珠提供优化控制——垂直和侧向稳定性均十分完美。选配静音阻尼系统，轻柔关闭，安静无声。推弹开启装置功能，只需轻推面板，抽屉即刻自动打开——用于无拉手面板。

强大的精密技术与出众的滑动体验：Quadro。

Quadro 可满足所有需求：部分拉出或全拉出，自闭功能，配备静音阻尼系统或推弹开启装置，大量长度和宽度设计可供选择。

即使抽屉非常沉重，关闭时亦能轻柔无声——这都得益于集成式静音阻尼系统。

推弹开启装置：用于自动开启的抽屉。无拉手面板的完美解决方案。

完美对齐的面板：Quadro 4D V6 的4维调节功能。

安装抽屉无比简单： 运用推入式和插入式原理。

Quadro 25 部分拉出滑轨，插入式安装
系列产品概览 / 技术比较 12

Quadro 25 部分拉出滑轨，推入式安装
系列产品概览 / 技术比较 13

Quadro V6 / 4D V6 / V6+ 全拉出滑轨，推入式安装
系列产品概览 / 技术比较 13 - 15

Quadro 部分拉出滑轨，底部安装
系列产品概览 / 技术比较 15

Quadro 40 部分拉出滑轨，用于推拉式移动面板
系列产品概览概览/技术比较 15

KA 滚珠滑轨 68 - 69

OrgaStripe 分隔条， OrgaClip 80 - 81

技术信息 62 - 67
质量标准 82

	Quadro 25 自闭滑轨	Quadro 25 阻尼滑轨	Quadro 25 推弹滑轨
页码	16 - 19	20 - 23	24 - 27
描述	部分拉出滑轨，集成自闭功能	部分拉出滑轨，集成静音阻尼系统	部分拉出滑轨，集成推弹开启系统
承重	25 kg	25 kg	25 kg
抽屉长度	250 - 550 mm	250 - 550 mm	250 - 550 mm
安装	▸ 安装在柜体侧边 ▸ 插入式安装	▸ 安装在柜体侧边 ▸ 插入式安装	▸ 安装在柜体侧边 ▸ 插入式安装

Quadro 25 自闭滑轨	Quadro 25 阻尼滑轨	Quadro 25 推弹滑轨	Quadro V6 阻尼滑轨
28 - 31	32 - 35	36 - 39	40 - 43
部分拉出滑轨，集成自闭功能	部分拉出滑轨，集成静音阻尼系统	部分拉出滑轨，集成推弹开启系统	全拉出滑轨，集成静音阻尼系统
25 kg	25 kg	25 kg	30 kg
250 - 550 mm	250 - 550 mm	250 - 550 mm	250 - 600 mm
▸ 安装在柜体侧边 ▸ 推入式安装	▸ 安装在柜体侧边 ▸ 推入式安装	▸ 安装在柜体侧边 ▸ 推入式安装	▸ 安装在柜体侧边 ▸ 推入式安装

Quadro V6 推弹滑轨	Quadro 4D V6 阻尼滑轨	Quadro 4D V6 推弹滑轨	Quadro V6+ 阻尼滑轨
44 - 47	48 - 49	50 - 51	52 - 53
全拉出滑轨，集成推弹开启系统	全拉出滑轨，集成静音阻尼系统和 4D 调节	全拉出滑轨，集成开启系统和 4D 调节	全拉出滑轨，集成静音阻尼系统
30 kg	30 kg	30 kg	50 kg
250 - 550 mm	250 - 600 mm	250 - 600 mm	350 - 550 mm
▸ 安装在柜体侧边 ▸ 推入式安装	▸ 安装在柜体侧边 ▸ 推入式安装	▸ 安装在柜体侧边 ▸ 推入式安装	▸ 安装在柜体侧边 ▸ 推入式安装

Quadro V6+ 推弹滑轨	Quadro 40 BM	Quadro V6 BM 阻尼滑轨	Quadro 40，用于推拉式移动面板
54 - 55	56 - 57	58 - 59	60 - 61
全拉出滑轨，集成开启系统	部分拉出滑轨带锁定机构	全拉出滑轨，集成静音阻尼系统	部分拉出带集成拉出定位装置
50 kg	40 kg	30 kg	40 kg
350 - 550 mm	270 - 455 mm	350 - 500 mm	520 - 685 mm
▸ 安装在柜体侧边 ▸ 推入式安装	▸ 安装在柜体底板 ▸ 插入式安装	▸ 安装在柜体底板 ▸ 推入式安装	▸ 安装于柜体底板和顶板

抽屉滑轨

- Quadro 25 部分拉出自闭滑轨
- 承重 25 kg

- Stop Control 机械锁 - 集成式自闭装置，可自动闭合
- 简便的插入式安装方式，无需工具即可进行高度调节
- 承重符合 EN 15338 三级标准
- 钢，镀锌

Quadro 25 自闭滑轨

标准长度/抽屉长度 NL mm	最小柜体深度 KT mm	拉出损失 EL mm	孔间距 b1 mm	孔间距，尺寸 C mm	孔间距，尺寸 D mm	货号	包装单位
250	263	50	160	188.5	61.5	9 196 805	1 套
300	313	50	160	188.5	111.5	9 196 806	1 套
350	363	62	192	221.5	128.5	9 196 807	1 套
400	413	74	224	249.5	150.5	9 196 808	1 套
450	463	86	256	283.5	166.5	9 196 809	1 套
500	513	98	288	309.5	190.5	9 196 810	1 套
550	563	98	320	338.5	211.5	9 196 811	1 套

- 使用安装底座时，抽屉长度(NL)需减少 10 mm。

插入式安装的抽屉防抬起保护装置(Quadro 25)

- 插入式安装的抽屉，可选配抬起防护装置进行保护
- 塑料，灰色

货号		包装单位
左	右	
9 155 280	9 155 281	1/200 个

安装底座（Quadro 25 和 Quadro 40）

- 用于齐平底板和拉出层板的抽屉
- 塑料

安装位置	颜色	货号	包装单位
正面	米黄色	0 047 216	1/200 个
背面	白色	0 073 213	1/200 个

抽屉滑轨

- Quadro 25 部分拉出自闭滑轨
- 承重 25 kg

- Stop Control 机械锁 - 集成式自闭装置，可自动闭合
- 简便的插入式安装方式，无需工具即可进行高度调节
- 承重符合 EN 15338 三级标准
- 钢，镀锌

Quadro 25 自闭滑轨

标准长度/抽屉长度 NL mm	最小柜体深度 KT mm	拉出损失 EL mm	孔间距 b1 mm	孔间距，尺寸 C mm	孔间距，尺寸 D mm	货号		包装单位
						左	右	
250	263	50	160	188.5	61.5	9 134 316	9 134 317	30 个
300	313	50	160	188.5	111.5	9 116 594	9 116 595	30 个
350	363	62	192	221.5	128.5	9 116 596	9 116 597	30 个
400	413	74	224	249.5	150.5	9 116 598	9 116 599	30 个
450	463	86	256	283.5	166.5	9 116 600	9 116 611	30 个
500	513	98	288	309.5	190.5	9 116 612	9 116 613	30 个
550	563	98	320	338.5	211.5	9 117 976	9 117 977	30 个

- 使用安装底座时，抽屉长度(NL)需减少 10 mm。

插入式安装的抽屉防抬起保护装置(Quadro 25)

- 插入式安装的抽屉，可选配抬起防护装置进行保护
- 塑料，灰色

货号		包装单位
左	右	
9 155 280	9 155 281	1/200 个

安装底座（Quadro 25 和 Quadro 40）

- 用于齐平底板和拉出层板的抽屉
- 塑料

安装位置	颜色	货号	包装单位
正面	米黄色	0 047 216	1/200 个
背面	白色	0 073 213	1/200 个

抽屉滑轨

- Quadro 25 部分拉出自闭滑轨
- 承重 25 kg

设计尺寸

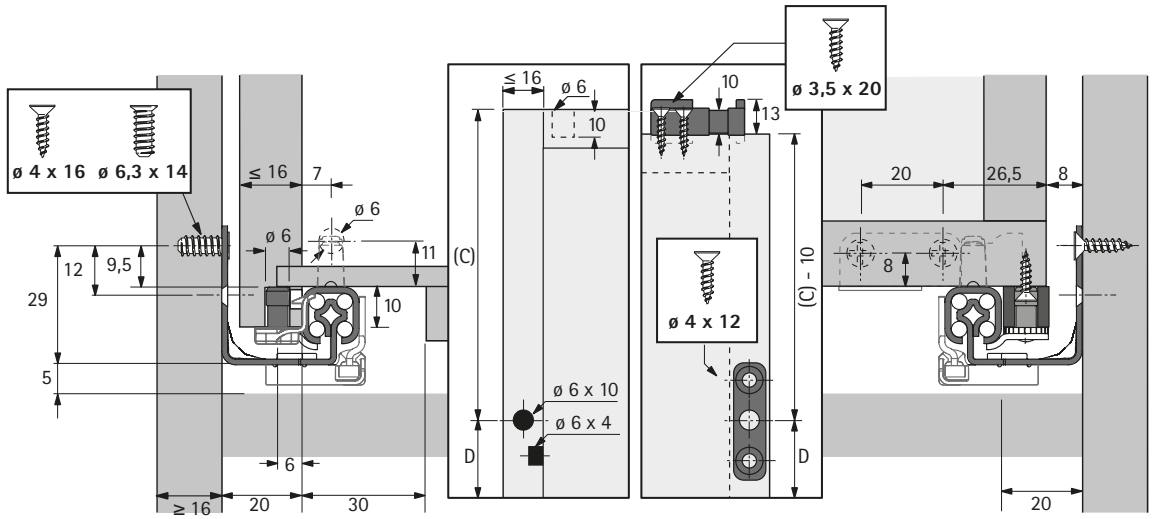

设计尺寸

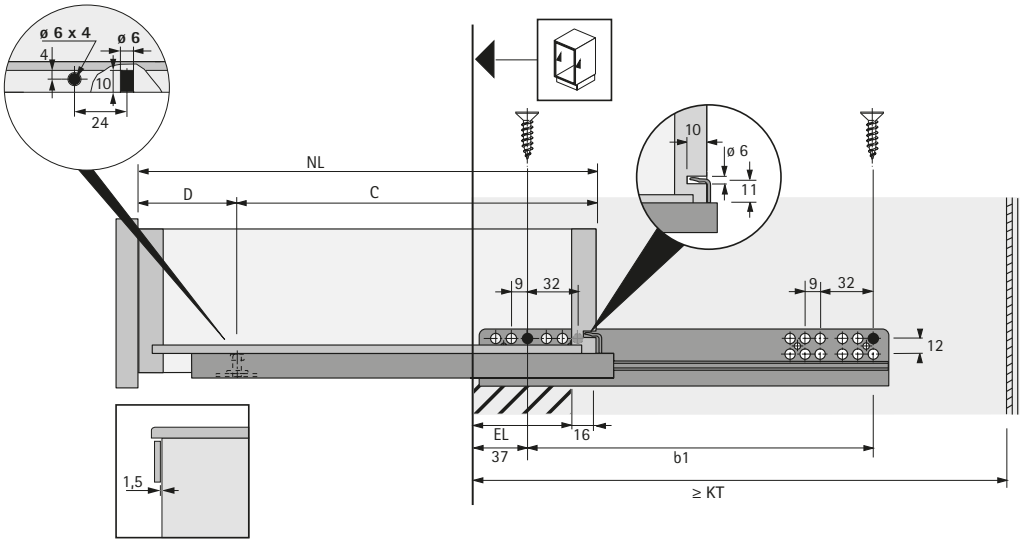

- 技术信息，见第 62 - 67 页
- 配件，见第 80 - 81 页

抽屉滑轨

- Quadro 25 部分拉出阻尼滑轨
- 承重 25 kg

- **静音阻尼系统** - 集成的静音阻尼系统使抽屉轻柔关闭
- 简便的插入式安装方式，无需工具即可进行高度调节
- 承重符合 EN 15338 三级标准
- 钢，镀锌

Quadro 25 阻尼滑轨

标准长度/抽屉长度 NL mm	最小柜体深度 KT mm	拉出损失 EL mm	孔间距 b1 mm	孔间距，尺寸 C mm	孔间距，尺寸 D mm	货号	包装单位
250	263	50	160	188.5	61.5	9 196 812	1 套
300	313	50	160	188.5	111.5	9 196 813	1 套
350	363	62	192	221.5	128.5	9 196 814	1 套
400	413	74	224	249.5	150.5	9 196 815	1 套
450	463	86	256	283.5	166.5	9 196 816	1 套
500	513	98	288	309.5	190.5	9 196 817	1 套
550	563	98	320	338.5	211.5	9 196 818	1 套

- 使用安装底座时，抽屉长度(NL)需减少 10 mm。

插入式安装的抽屉防抬起保护装置(Quadro 25)

- 插入式安装的抽屉，可选配抬起防护装置进行保护
- 塑料，灰色

货号		包装单位
左	右	
9 155 280	9 155 281	1/200 个

安装底座（Quadro 25 和 Quadro 40）

- 用于齐平底板和拉出层板的抽屉
- 塑料

安装位置	颜色	货号	包装单位
正面	米黄色	0 047 216	1/200 个
背面	白色	0 073 213	1/200 个

抽屉滑轨

- Quadro 25 部分拉出阻尼滑轨
- 承重 25 kg

- **静音阻尼系统** - 集成的静音阻尼系统使抽屉轻柔关闭
- 简便的插入式安装方式，无需工具即可进行高度调节
- 承重符合 EN 15338 三级标准
- 钢，镀锌

Quadro 25 阻尼滑轨

标准长度/抽屉长度 NL mm	最小柜体深度 KT mm	拉出损失 EL mm	孔间距 b1 mm	孔间距，尺寸 C mm	孔间距，尺寸 D mm	货号		包装单位
						左	右	
250	263	50	160	188.5	61.5	9 126 030	9 126 031	30 个
300	313	50	160	188.5	111.5	9 126 034	9 126 035	30 个
350	363	62	192	221.5	128.5	9 126 038	9 126 039	30 个
400	413	74	224	249.5	150.5	9 126 042	9 126 043	30 个
450	463	86	256	283.5	166.5	9 126 044	9 126 045	30 个
500	513	98	288	309.5	190.5	9 126 046	9 146 047	30 个
550	563	98	320	338.5	211.5	9 126 048	9 126 049	30 个

- 使用安装底座时，抽屉长度(NL)需减少 10 mm。

插入式安装的抽屉防抬起保护装置(Quadro 25)

- 插入式安装的抽屉，可选配抬起防护装置进行保护
- 塑料，灰色

货号		包装单位
左	右	
9 155 280	9 155 281	1/200 个

安装底座（Quadro 25 和 Quadro 40）

- 用于齐平底板和拉出层板的抽屉
- 塑料

安装位置	颜色	货号	包装单位
正面	米黄色	0 047 216	1/200 个
背面	白色	0 073 213	1/200 个

抽屉滑轨

- Quadro 25 部分拉出阻尼滑轨
- 承重 25 kg

设计尺寸

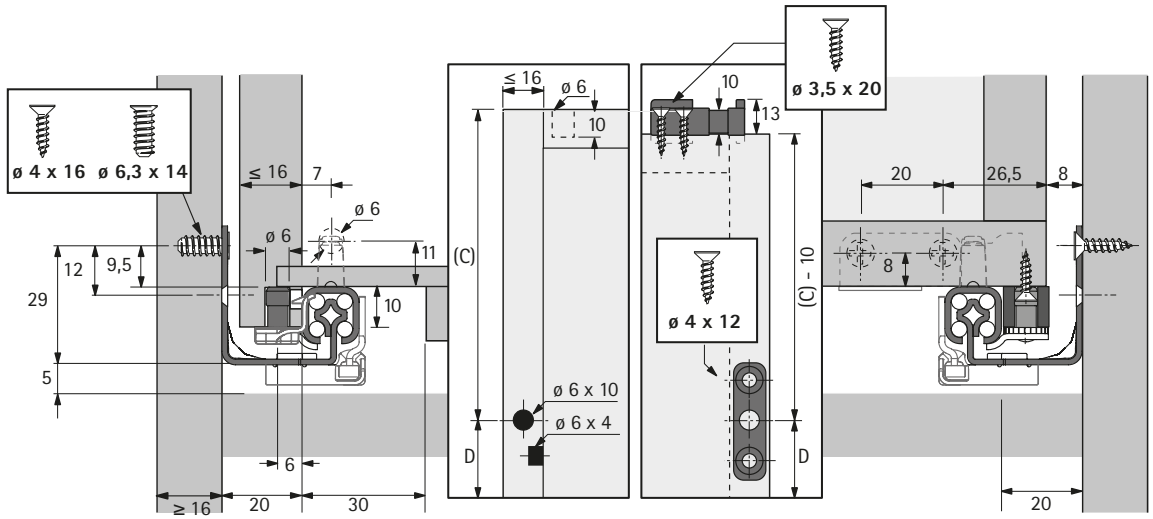

设计尺寸

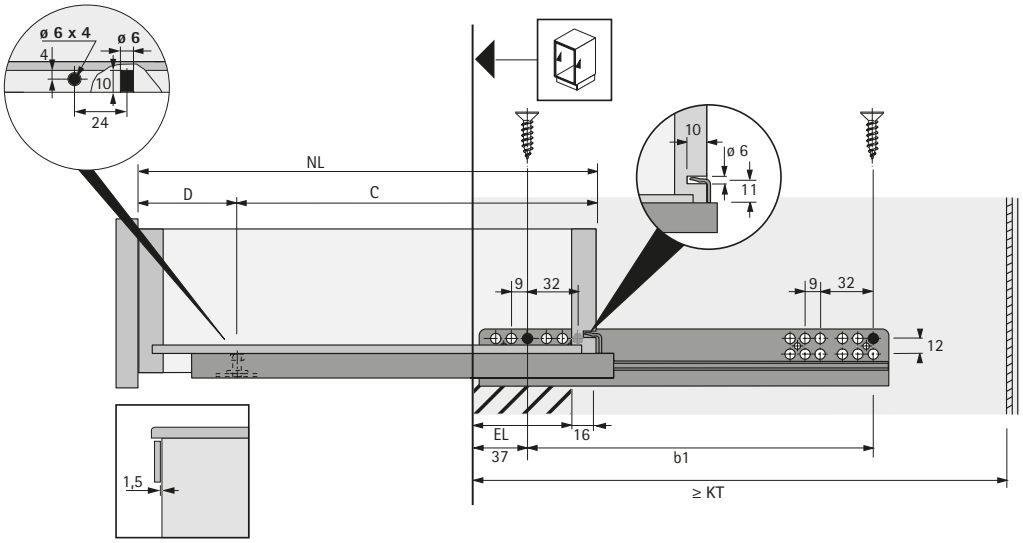

- 技术信息，见第 62 - 67 页
- 配件，见第 80 - 81 页

抽屉滑轨

- Quadro 25 部分拉出推弹滑轨
- 承重 25 kg

- **推弹开启装置** -精密的激活机制
  自动无声开启抽屉。轻轻一 推， 即刻展现!
- 简便的插入式安装方式，无需工具即可进行高度调节
- 承重符合 EN 15338 三级标准
- 钢，镀锌

Quadro 25 推弹滑轨

标准长度/抽屉长度 NL mm	最小柜体深度 KT mm	拉出损失 EL mm	孔间距 b1 mm	孔间距，尺寸 C mm	孔间距，尺寸 D mm	货号	包装单位
250	263	50	160	188.5	61.5	9 196 819	1 套
300	313	50	160	188.5	111.5	9 196 820	1 套
350	363	62	192	221.5	128.5	9 196 821	1 套
400	413	74	224	249.5	150.5	9 196 822	1 套
450	463	86	256	283.5	166.5	9 196 823	1 套
500	513	98	288	309.5	190.5	9 196 824	1 套
550	563	98	320	338.5	211.5	9 196 825	1 套

- 使用安装底座时，抽屉长度(NL)需减少 10 mm。

插入式安装的抽屉防抬起保护装置(Quadro 25)

- 插入式安装的抽屉，可选配抬起防护装置进行保护
- 塑料，灰色

货号		包装单位
左	右	
9 155 280	9 155 281	1/200 个

安装底座（Quadro 25 和 Quadro 40）

- 用于齐平底板和拉出层板的抽屉
- 塑料

安装位置	颜色	货号	包装单位
正面	米黄色	0 047 216	1/200 个
背面	白色	0 073 213	1/200 个

抽屉滑轨

- Quadro 25 **部分拉出推弹滑轨**
- **承重** 25 kg

- **推弹开启装置** -精密的激活机制
  自动无声开启抽屉。轻轻一 推， 即刻展现!
- 简便的插入式安装方式，无需工具即可进行高度调节
- 承重符合 EN 15338 三级标准
- 钢，镀锌

Quadro 25 推弹滑轨

标准长度/抽屉长度 NL mm	最小柜体深度 KT mm	拉出损失 EL mm	孔间距 b1 mm	孔间距，尺寸 C mm	孔间距，尺寸 D mm	货号		包装单位
						左	右	
250	263	50	160	188.5	61.5	9 126 570	9 126 571	24 个
300	313	50	160	188.5	111.5	9 116 429	9 116 471	24 个
350	363	62	192	221.5	128.5	9 116 472	9 116 473	24 个
400	413	74	224	249.5	150.5	9 116 475	9 116 476	24 个
450	463	86	256	283.5	166.5	9 116 477	9 116 479	24 个
500	513	98	288	309.5	190.5	9 130 191	9 130 192	24 个
550	563	98	320	338.5	211.5	9 134 547	9 134 549	24 个

- 使用安装底座时，抽屉长度(NL)需减少 10 mm。

插入式安装的抽屉防抬起保护装置(Quadro 25)

- 插入式安装的抽屉，可选配抬起防护装置进行保护
- 塑料，灰色

货号		包装单位
左	右	
9 155 280	9 155 281	1/200 个

安装底座（Quadro 25 和 Quadro 40）

- 用于齐平底板和拉出层板的抽屉
- 塑料

安装位置	颜色	货号	包装单位
正面	米黄色	0 047 216	1/200 个
背面	白色	0 073 213	1/200 个

设计尺寸

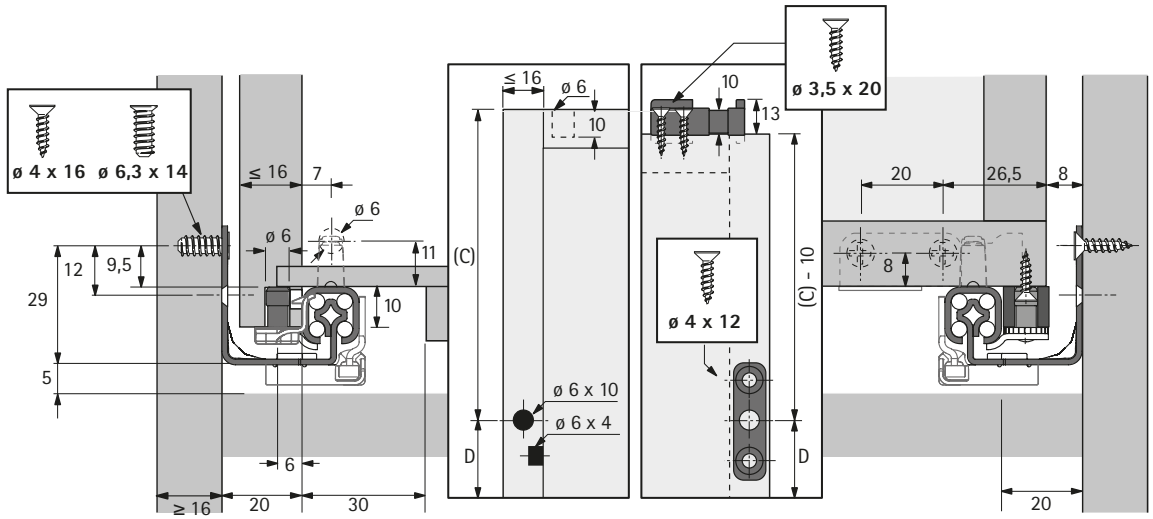

设计尺寸

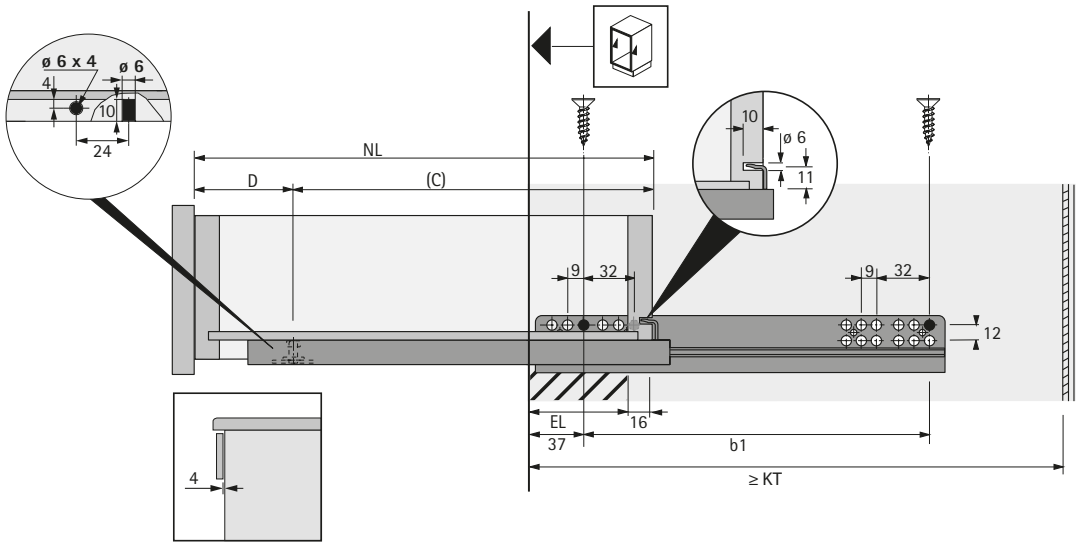

- 技术信息，见第 62 - 67 页
- 配件，见第 80 - 81 页

抽屉滑轨

- Quadro 25 部分拉出自闭滑轨
- 承重 25 kg

- Stop Control 机械锁 - 集成式自闭装置，可自动闭合
- 简便的连接件推入式安装方式，高度调节无需工具
- 灵活的可互换系统——从 Quadro 部分拉出至全拉出滑轨，无需更改柜体、抽屉和面板尺寸
- 承重符合 EN 15338 三级标准
- 钢，镀锌

Quadro 25 自闭滑轨，含滑轨前连接件

标准长度/抽屉长度 NL mm	最小柜体深度 KT mm	拉出损失 EL mm	孔距 b1 mm	货号	包装单位
250	263	50	160	9 196 826	1 套
300	313	50	160	9 196 827	1 套
350	363	62	192	9 196 828	1 套
400	413	74	224	9 196 829	1 套
450	463	86	256	9 196 830	1 套
500	513	98	288	9 196 831	1 套
550	563	98	320	9 196 832	1 套

- 使用安装底座时，抽屉长度(NL)需减少 10 mm。

抽屉滑轨

- Quadro 25 部分拉出自闭滑轨
- 承重 25 kg

- Stop Control 机械锁 - 集成式自闭装置，可自动闭合
- 简便的连接件推入式安装方式，高度调节无需工具
- 灵活的可互换系统——从 Quadro 部分拉出至全拉出滑轨，无需更改柜体、抽屉和面板尺寸
- 承重符合 EN 15338 三级标准
- 钢，镀锌

Quadro 25 自闭滑轨，含滑轨前连接件

标准长度/抽屉长度 NL mm	最小柜体深度 KT mm	拉出损失 EL mm	孔距 b1 mm	货号		包装单位
				左	右	
250	263	50	160	9 137 601	9 137 606	30 件
300	313	50	160	9 137 610	9 137 612	30 件
350	363	62	192	9 137 616	9 137 617	30 件
400	413	74	224	9 137 620	9 137 621	30 件
450	463	86	256	9 137 624	9 137 625	30 件
500	513	98	288	9 137 628	9 137 629	30 件
550	563	98	320	9 105 659	9 105 660	30 件

- 使用安装底座时，抽屉长度(NL)需减少 10 mm。

滑轨连接件，用于开槽式底板的抽屉（Quadro 25 和 Quadro V6）

- 用于安全连接 Quadro 滑轨和抽屉，无需工具
- 通过滚轮可进行无级高度调节，最大 + 2 mm
- 塑料，黑色

产品	货号	包装单位
左连接件	9 144 830	100 件
右连接件	9 144 841	100 件
左/右	9 144 597	1/5 副

滑轨连接件，用于拉出层板/齐平式底板的抽屉（Quadro 25 和 Quadro V6）

- 用于安全连接 Quadro 滑轨和拉出层板/齐平式底板的抽屉，包含安装底座，无需工具
- 用于厚度为 16 - 19 mm 的拉出层板
- 塑料，黑色/白色

货号	包装单位
0 075 808	200 件

设计尺寸

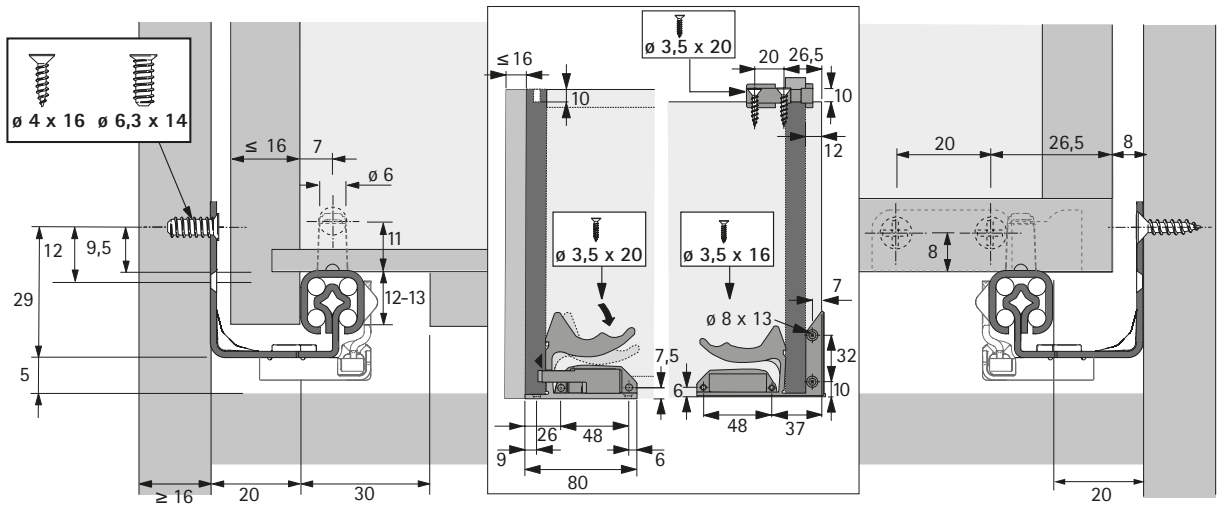

设计尺寸

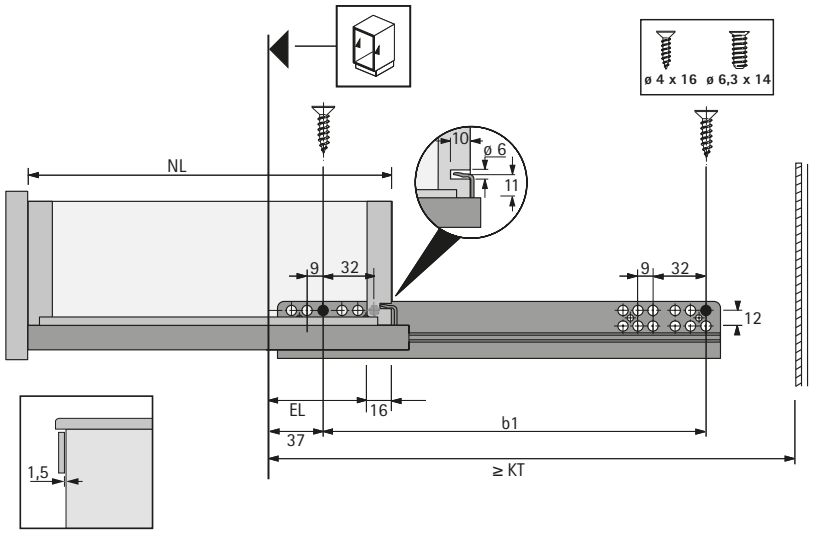

- 技术信息，见第 62 - 67 页
- 配件，见第 80 - 81 页

抽屉滑轨

- Quadro 25 部分拉出阻尼滑轨
- 承重 25 kg

- **静音阻尼系统** - 集成的静音阻尼系统使抽屉轻柔关闭
- 简便的连接件推入式安装方式，高度调节无需工具
- 灵活的可互换系统——从 Quadro 部分拉出至全拉出滑轨，无需更改柜体、抽屉和面板尺寸
- 承重符合 EN 15338 三级标准
- 钢，镀锌

Quadro 25 阻尼滑轨

标准长度/抽屉长度 NL mm	最小柜体深度 KT mm	拉出损失 EL mm	孔间距 b1 mm	货号	包装单位
250	263	50	160	9 196 833	1 套
300	313	50	160	9 196 834	1 套
350	363	62	192	9 196 835	1 套
400	413	74	224	9 196 836	1 套
450	463	86	256	9 196 837	1 套
500	513	98	288	9 196 838	1 套
550	563	98	320	9 196 839	1 套

- 使用安装底座时，抽屉长度(NL)需减少 10 mm。

抽屉滑轨

- Quadro 25 **部分拉出阻尼滑轨**
- **承重** 25 kg

- **静音阻尼系统** - 集成的静音阻尼系统使抽屉轻柔关闭
- 简便的连接件推入式安装方式，高度调节无需工具
- 灵活的可互换系统——从 Quadro 部分拉出至全拉出滑轨，无需更改柜体、抽屉和面板尺寸
- 承重符合 EN 15338 三级标准
- 钢，镀锌

Quadro 25 阻尼滑轨

标准长度/抽屉长度 NL mm	最小柜体深度 KT mm	拉出损失 EL mm	孔间距 b1 mm	货号		包装单位
				左	右	
250	263	50	160	9 126 050	9 126 053	30 个
300	313	50	160	9 126 058	9 126 059	30 个
350	363	62	192	9 126 064	9 126 065	30 个
400	413	74	224	9 126 068	9 126 069	30 个
450	463	86	256	9 126 072	9 126 073	30 个
500	513	98	288	9 126 078	9 126 080	30 个
550	563	98	320	9 126 083	9 126 084	30 个

- 使用安装底座时，抽屉长度(NL)需减少 10 mm。

滑轨连接件，用于开槽式底板的抽屉（Quadro 25 和 Quadro V6）

- 用于安全连接 Quadro 滑轨和抽屉，无需工具
- 通过滚轮可进行无级高度调节，最大 + 2 mm
- 黑色，塑料

产品	货号	包装单位
左连接件	9 144 830	100 个
右连接件	9 144 841	100 个
左/右	9 144 597	1/5 副

滑轨连接件，用于拉出层板/齐平式底板的抽屉（Quadro 25 和 Quadro V6）

- 用于安全连接 Quadro 滑轨和拉出层板 / 木质抽屉（齐平底板），包括安装件，无需工具
- 用于厚度为 16 - 19 mm 的拉出层板
- 黑色 / 白色塑料材质

货号	包装单位
0 075 808	1/5 副

设计尺寸

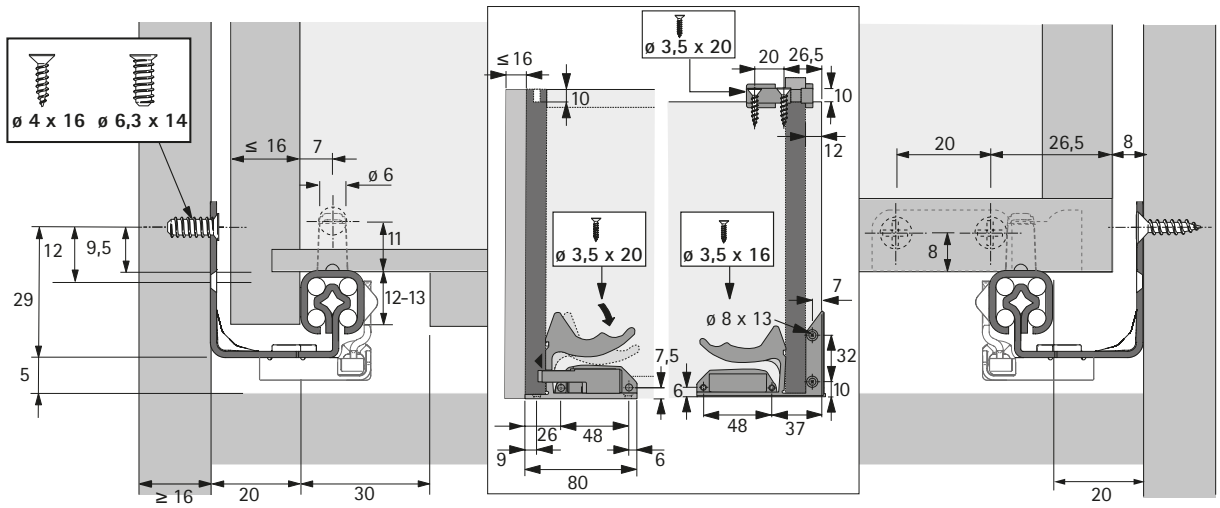

设计尺寸

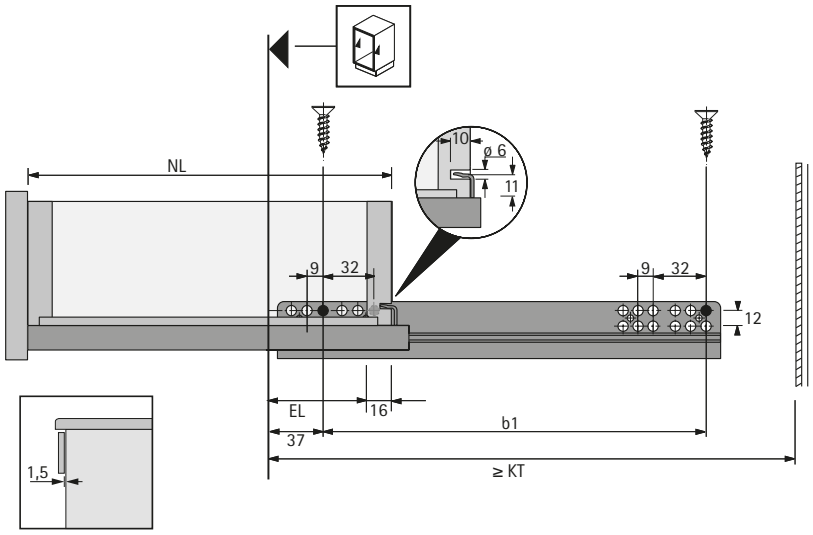

- 技术信息，见第 62 - 67 页
- 配件，见第 80 - 81 页

抽屉滑轨

- Quadro 25 **部分拉出推弹滑轨**
- **承重** 25 kg

- **推弹开启装置** -精密的激活机制
  自动无声开启抽屉。轻轻一 推， 即刻展现!
- 简便的连接件推入式安装方式，无需工具即可进行高度调节
- 灵 活的可互换系统——从 Quadro 部分拉出至全拉出滑轨，
  无需更改柜体、抽屉和面板尺寸
- 承重符合 EN 15338 三级标准
- 钢，镀锌

Quadro 25 部分拉出推弹滑轨，含滑轨前连接件

标准长度/抽屉长度 NL mm	最小柜体深度 KT mm	拉出损失 EL mm	孔间距 b1 mm	**货号**	包装单位
250	263	50	160	9 196 840	1 套
300	313	50	160	9 196 842	1 套
350	363	62	192	9 196 843	1 套
400	413	74	224	9 196 844	1 套
450	463	86	256	9 196 845	1 套
500	513	98	288	9 196 846	1 套
550	563	98	320	9 196 847	1 套

- 使用安装底座时，抽屉长度(NL)需减少 10 mm。

抽屉滑轨

- Quadro 25 **部分拉出推弹滑轨**
- **承重** 25 kg

- **推弹开启装置** -精密的激活机制
  自动无声开启抽屉。轻轻一 推， 即刻展现!
- 简便的连接件推入式安装方式，无需工具即可进行高度调节
- 灵 活的可互换系统——从 Quadro 部分拉出至全拉出滑轨，
  无需更改柜体、抽屉和面板尺寸
- 承重符合 EN 15338 三级标准
- 钢，镀锌

Quadro 25 推弹滑轨

标准长度/抽屉长度 NL mm	最小柜体深度 KT mm	拉出损失 EL mm	孔间距 b1 mm	货号		包装单位
				左	右	
250	263	50	160	9 139 367	9 139 368	24 个
300	313	50	160	9 114 518	9 114 519	24 个
350	363	62	192	9 114 520	9 114 521	24 个
400	413	74	224	9 114 522	9 114 524	24 个
450	463	86	256	9 114 525	9 114 526	24 个
500	513	98	288	9 114 527	9 114 528	24 个
550	563	98	320	9 134 497	9 134 498	24 个

- 使用安装底座时，抽屉长度(NL)需减少 10 mm。

滑轨连接件，用于开槽式底板的抽屉（Quadro 25 和 Quadro V6）

- 用于安全连接 Quadro 滑轨和抽屉，无需工具
- 通过滚轮可进行无级高度调节，最大 + 2 mm
- 黑色，塑料

产品	货号	包装单位
左连接件	9 144 830	100 个
右连接件	9 144 841	100 个
左/右	9 144 597	1/5 副

滑轨连接件，用于拉出层板/齐平式底板的抽屉（Quadro 25 和 Quadro V6）

- 用于安全连接 Quadro 滑轨和拉出层板 / 木质抽屉（齐平底
  板），包括安装件，无需工具
- 用于厚度为 16 - 19 mm 的拉出层板
- 黑色 / 白色塑料材质

货号	包装单位
0 075 808	1/5 副

设计尺寸

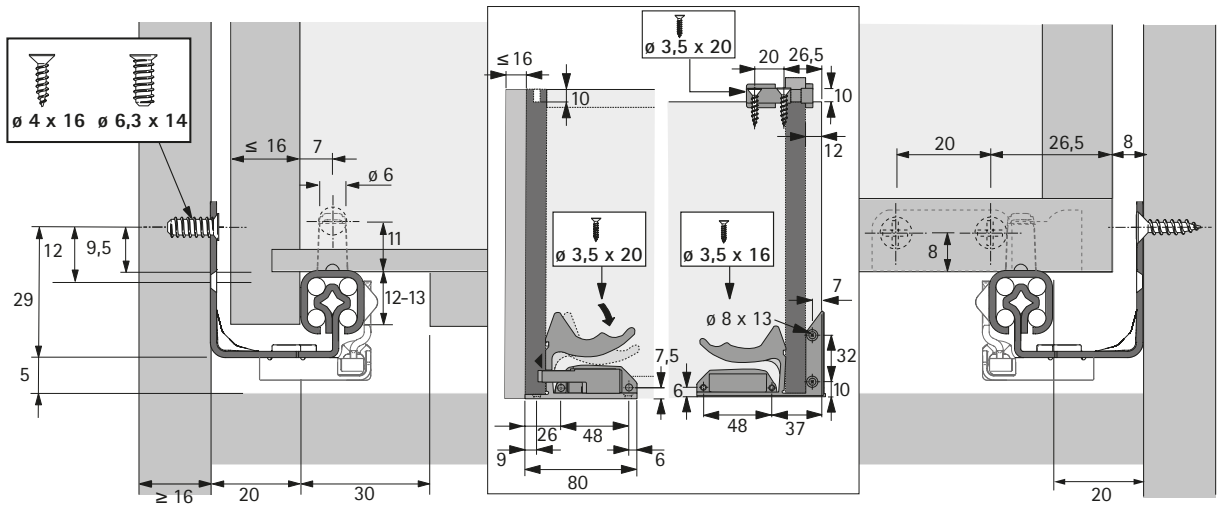

设计尺寸

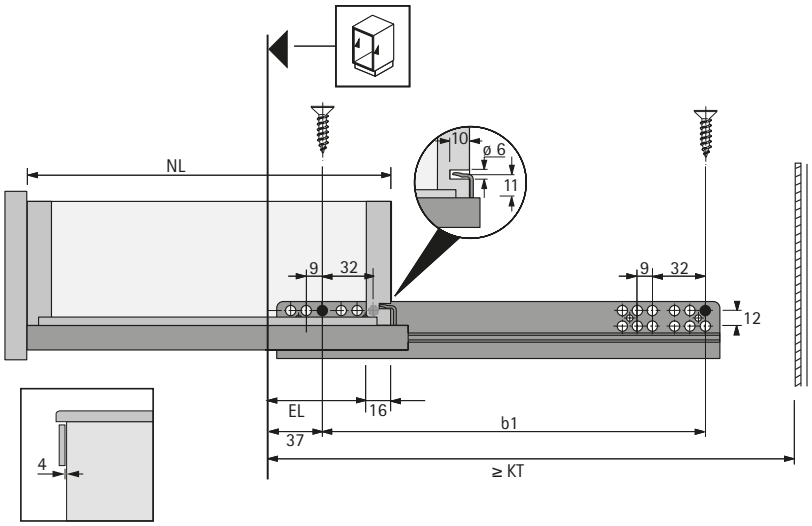

- 技术信息，见第 62 - 67 页
- 配件，见第 80 - 81 页

抽屉滑轨

- Quadro V6 **全拉出阻尼滑轨**
- **承重** 30 kg

- **静音阻尼系统** - 集成的静音阻尼系统使抽屉轻柔关闭
- 简便的连接件推入式安装方式，高度调节无需工具
- 承重符合 EN 15338 三级标准
- 钢，镀锌

Quadro V6 全拉出阻尼滑轨，含滑轨前连接件

标准长度/抽屉长度 NL mm	最小柜体深度 KT mm	孔间距 b1 mm	孔间距 b2 mm	**货号**	包装单位
250	263	160		9 195 131	1 套
300	313	192		9 195 132	1 套
350	363	192		9 195 133	1 套
400	413	224		9 195 134	1 套
450	463	256		9 195 135	1 套
500	513	288	224	9 195 136	1 套
550	563	288	224	9 195 137	1 套

- 使用安装底座时，抽屉长度(NL)需减少 10 mm。

抽屉滑轨

- Quadro V6 全拉出阻尼滑轨
- 承重 30 kg

- **静音阻尼系统** - 集成的静音阻尼系统使抽屉轻柔关闭
- 简便的连接件推入式安装方式，高度调节无需工具
- 承重符合 EN 15338 三级标准
- 钢，镀锌

Quadro V6 阻尼滑轨

标准长度/抽屉长度 NL mm	最小柜体深度 KT mm	孔间距 b1 mm	孔间距 b2 mm	货号		包装单位
				左	右	
250	263	160		9 118 045	9 118 046	20 个
300	313	192		9 118 030	9 118 031	20 个
350	363	192		9 113 013	9 113 014	20 个
400	413	224		9 099 108	9 099 110	20 个
450	463	256		9 099 124	9 099 125	20 个
500	513	288	224	9 118 058	9 118 059	20 个
550	563	288	224	9 118 043	9 118 044	20 个

- 使用安装底座时，抽屉长度(NL)需减少 10 mm。

滑轨连接件，用于开槽式底板的抽屉（Quadro 25 和 Quadro V6）

- 用于安全连接 Quadro 滑轨和抽屉，无需工具
- 通过滚轮可进行无级高度调节，最大 + 2 mm
- 黑色，塑料

产品	货号	包装单位
左连接件	9 144 830	100 个
右连接件	9 144 841	100 个
左/右	9 144 597	1/5 副

滑轨连接件，用于拉出层板/齐平式底板的抽屉（Quadro 25 和 Quadro V6）

- 用于安全连接 Quadro 滑轨和拉出层板 / 木质抽屉（齐平底板），包括安装件，无需工具
- 用于厚度为 16 - 19 mm 的拉出层板
- 黑色 / 白色塑料材质

货号	包装单位
0 075 808	1/5 副

设计尺寸

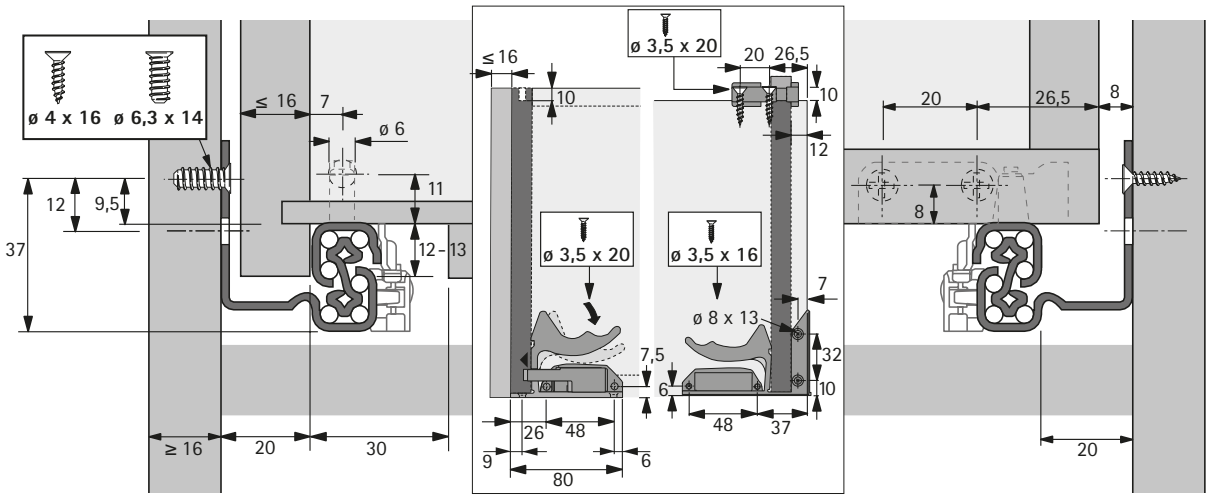

设计尺寸

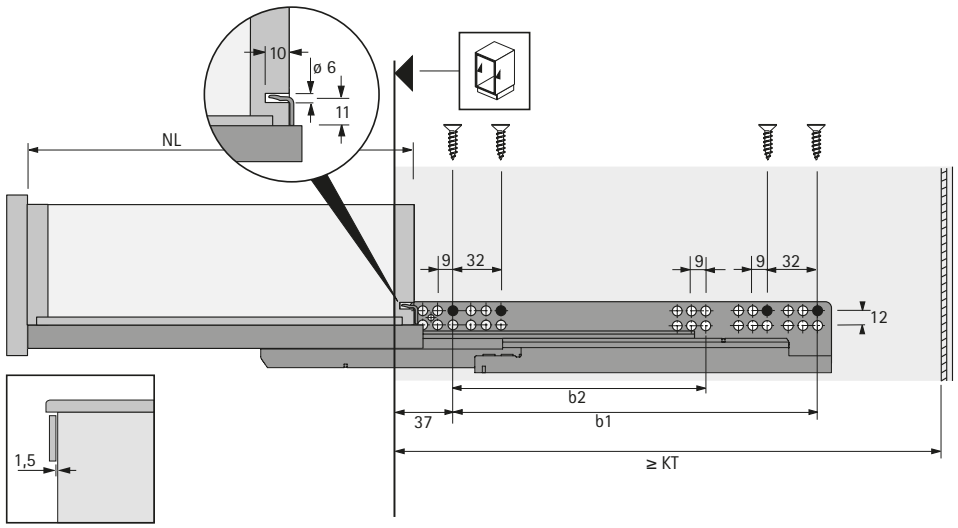

- 技术信息，见第 62 - 67 页
- 配件，见第 80 - 81 页

抽屉滑轨

- Quadro V6 **全拉出推弹滑轨**
- **承重** 30 kg

- **推弹开启装置** -精密的激活机制
  自动无声开启抽屉——轻轻一推，即刻展现！
- 简便的连接件推入式安装方式，高度调节无需工具
- 承重符合 EN 15338 三级标准
- 钢，镀锌

Quadro V6 全拉出推弹滑轨，含滑轨前连接件

标准长度/抽屉长度 NL mm	最小柜体深度 KT mm	孔间距 b1 mm	孔间距 b2 mm	**货号**	包装单位
250	263	142		9 195 138	1 套
300	313	192		9 195 139	1 套
350	363	192		9 195 140	1 套
400	413	224		9 195 141	1 套
450	463	256		9 195 142	1 套
500	513	288	224	9 195 144	1 套
550	563	288	224	9 195 146	1 套

- 使用安装底座时，抽屉长度(NL)需减少 10 mm。

抽屉滑轨

- Quadro V6 **全拉出推弹滑轨**
- **承重** 30 kg

- **推弹开启装置** -精密的激活机制
  自动无声开启抽屉——轻轻一推，即刻展现
- 简便的连接件推入式安装方式，高度调节无需工具
- 承重符合 EN 15338 三级标准
- 钢，镀锌

Quadro V6 推弹滑轨

标准长度/抽屉长度 NL mm	最小柜体深度 KT mm	孔间距 b1 mm	孔间距 b2 mm	货号		包装单位
				左	右	
250	263	142		9 125 230	9 125 235	20 个
300	313	192		9 125 265	9 125 267	20 个
350	363	192		9 125 296	9 125 297	20 个
400	413	224		9 125 338	9 125 339	20 个
450	463	256		9 125 352	9 125 353	20 个
500	513	288	224	9 125 355	9 125 356	20 个
550	563	288	224	9 125 359	9 125 360	20 个

- 使用安装底座时，抽屉长度(NL)需减少 10 mm。

滑轨连接件，用于开槽式底板的抽屉（Quadro 25 和 Quadro V6）

- 用于安全连接 Quadro 滑轨和抽屉，无需工具
- 通过滚轮可进行无级高度调节，最大 + 2 mm
- 黑色，塑料

产品	货号	包装单位
左连接件	9 144 830	100 个
右连接件	9 144 841	100 个
左/右	9 144 597	1/5 副

滑轨连接件，用于拉出层板/齐平式底板的抽屉（Quadro 25 和 Quadro V6）

- 用于安全连接 Quadro 滑轨和拉出层板 / 木质抽屉（齐平底板），包括安装件，无需工具
- 用于厚度为 16 - 19 mm 的拉出层板
- 黑色 / 白色塑料材质

货号	包装单位
0 075 808	1/5 副

设计尺寸

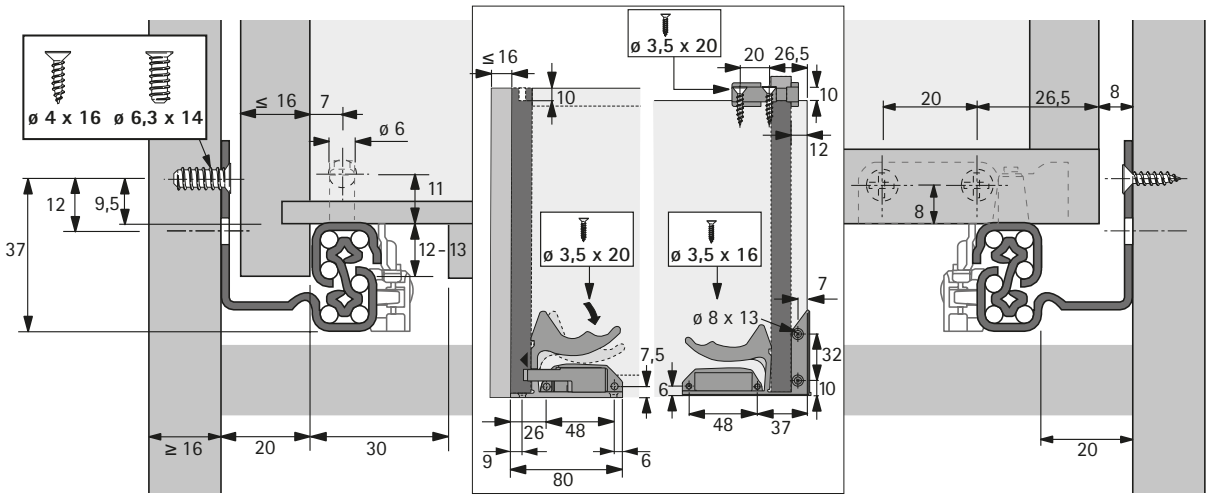

设计尺寸

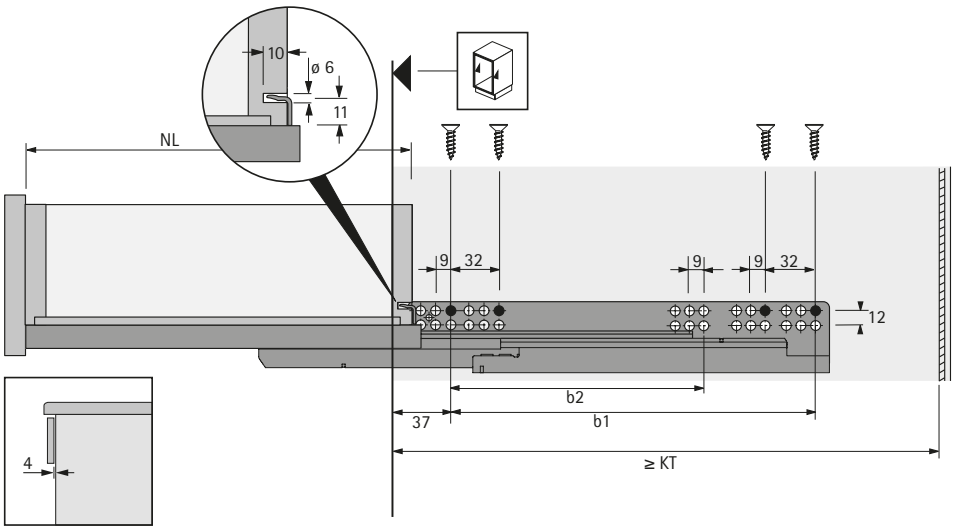

- 技术信息，见第 62 - 67 页
- 配件，见第 80 - 81 页

抽屉滑轨

- Quadro 4D V6 **全拉出阻尼滑轨**
- **承重** 30 kg

- **静音阻尼系统** - 集成的静音阻尼系统使抽屉轻柔关闭
- 简易的4D连接件推入式安装和倾斜度调节
- 无需工具，直观的高度调节：+ 2 mm，侧向调节：+/- 1.5 mm，深度调节：+/- 2 mm 和倾斜度调节
- 承重符合 EN 15338 三级标准
- 钢，镀锌

套装包含:

- 1 套抽屉滑轨， 左和右
- 1 套连接件，左和右
- 1 套倾斜度调节装置， 左和右

Quadro 4D V6 阻尼滑轨

标准长度/抽屉长度 NL mm	最小柜体深度 KT mm	孔间距 b1 mm	孔间距 b2 mm	**货号**	包装单位
250	263	142		9 181 288	1 套
280	293	160		9 181 289	1 套
300	313	192		9 181 290	1 套
320	333	192		9 181 291	1 套
350	363	192		9 181 292	1 套
380	393	224		9 181 293	1 套
400	413	224		9 181 294	1 套
420	433	224		9 181 295	1 套
450	463	256		9 181 296	1 套
480	493	256		9 181 297	1 套
500	513	288	224	9 181 298	1 套
520	533	288	224	9 181 299	1 套
550	563	288	224	9 181 300	1 套
580	593	352		9 181 301	1 套
600	613	352		9 181 302	1 套

抽屉滑轨

- Quadro 4D V6 全拉出阻尼滑轨
- 承重 30 kg

设计尺寸

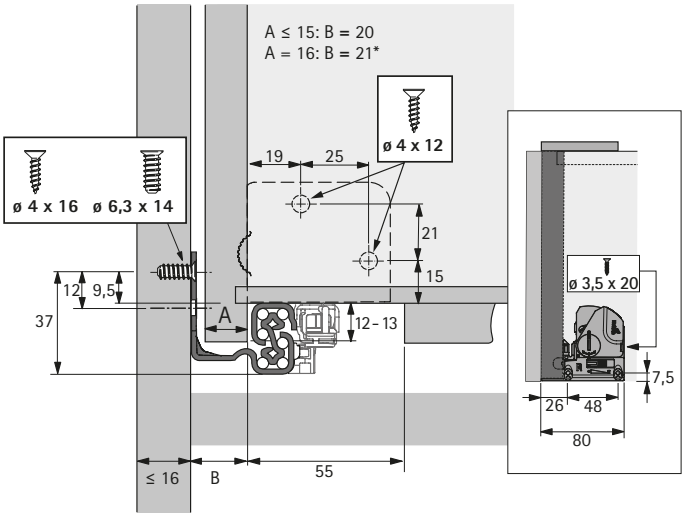

* 有限的侧方调节，内抽宽度与 Quadro V6 不兼容

设计尺寸

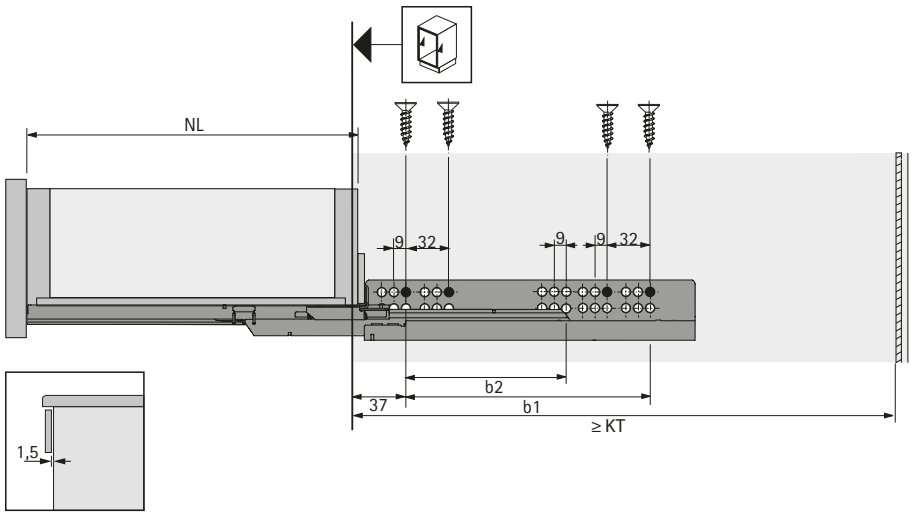

- 技术信息，见第 62 - 67 页
- 配件，见第 80 - 81 页

抽屉滑轨

- Quadro 4D V6 **全拉出推弹滑轨**
- **承重** 30 kg

- **推弹开启装置** -精密的激活机制自动无声开启抽屉。轻轻一推，即刻展现！
- 简便的连接件推入式安装方式
- 无需工具，直观的高度调节：+ 2 mm，侧向调节 +/- 1.5 mm，深度调节：+/- 2 mm 和倾斜度调节
- 承重符合 EN 15338 三级标准
- 钢，镀锌

套装包含:

- 1 套抽屉滑轨，左和右
- 1 套连接件，左和右
- 1 套倾斜度调节装置，左和右

Quadro 4D V6 推弹滑轨

标准长度/抽屉长度 NL mm	最小柜体深度 KT mm	孔间距 b1 mm	孔间距 b2 mm	**货号**	包装单位
250	263	142		9 181 303	1 套
300	313	192		9 181 305	1 套
320	333	192		9 181 306	1 套
350	363	192		9 181 307	1 套
380	393	224		9 181 308	1 套
400	413	224		9 181 309	1 套
420	433	256		9 181 310	1 套
450	463	256		9 181 311	1 套
480	493	256		9 181 312	1 套
500	513	288	224	9 181 313	1 套
520	533	288	224	9 181 314	1 套
550	563	288	224	9 181 315	1 套
580	593	352		9 181 316	1 套
600	613	352		9 181 317	1 套

设计尺寸

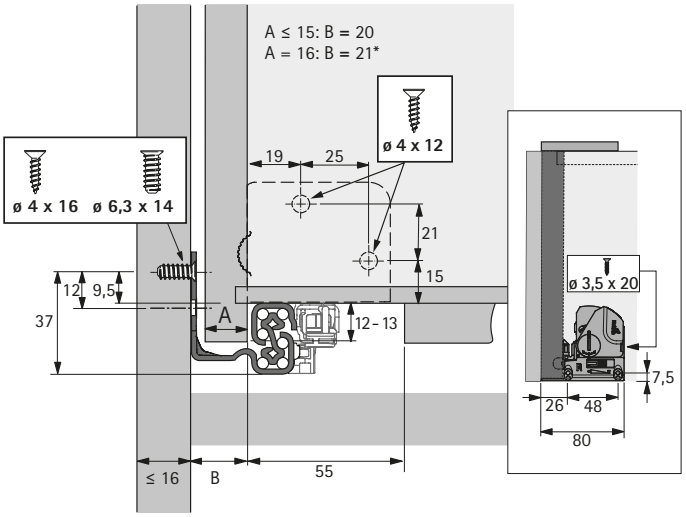

* 有限的侧方调节，内抽宽度与 Quadro V6 不兼容

设计尺寸

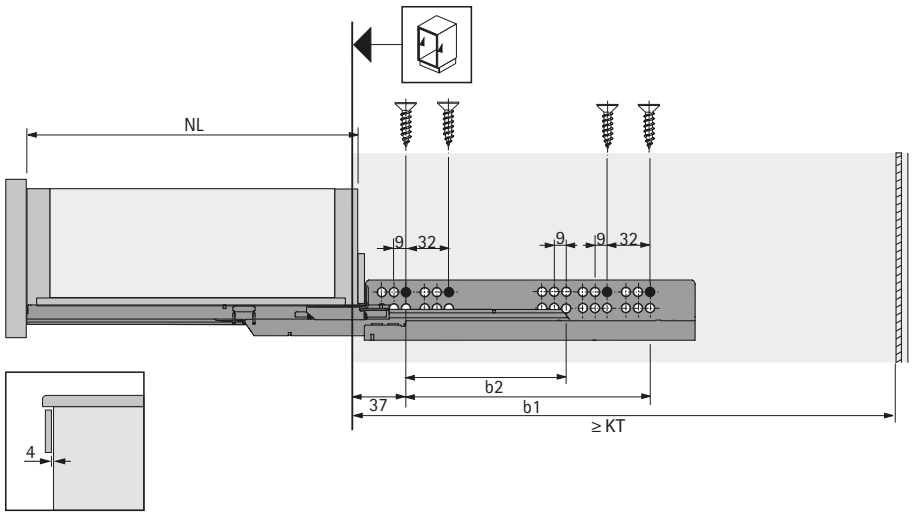

- 技术信息，见第 62 - 67 页
- 配件，见第 80 - 81 页

抽屉滑轨

- Quadro V6+ **全拉出阻尼滑轨**
- **承重** 50kg

- **静音阻尼系统** - 集成的静音阻尼系统使抽屉轻柔关闭
- 简便的连接件推入式安装方式，高度调节无需工具
- 承重符合 EN 15338 三级标准
- 钢，镀锌

Quadro V6+ 阻尼滑轨

标准长度/抽屉长度 NL mm	最小柜体深度 KT mm	孔间距 b1 mm	孔间距 b2 mm	批量货号			套装货号
				左	右	包装单位	1 套
350	363	192	21	9 127 805	9 127 806	16 件	9 195 123
400	413	224	32	9 127 807	9 127 808	16 件	9 195 125
450	463	256	32	9 127 811	9 127 812	16 件	9 195 126
500	513	288	64	9 127 790	9 127 801	8 件	9 195 127
550	563	288	64	9 127 788	9 127 789	8 件	9 195 128

Quadro V6+ 滑轨连接件，用于开槽式底板的抽屉

- 用于安全连接 Quadro 滑轨和抽屉，无需工具
- 通过滚轮可进行无级高度调节，最大 + 2 mm
- 塑料，黑色

产品	货号	包装单位
左连接件	9 117 483	100 个
右连接件	9 117 485	100 个
左/右	9 117 492	1/5 副

设计尺寸

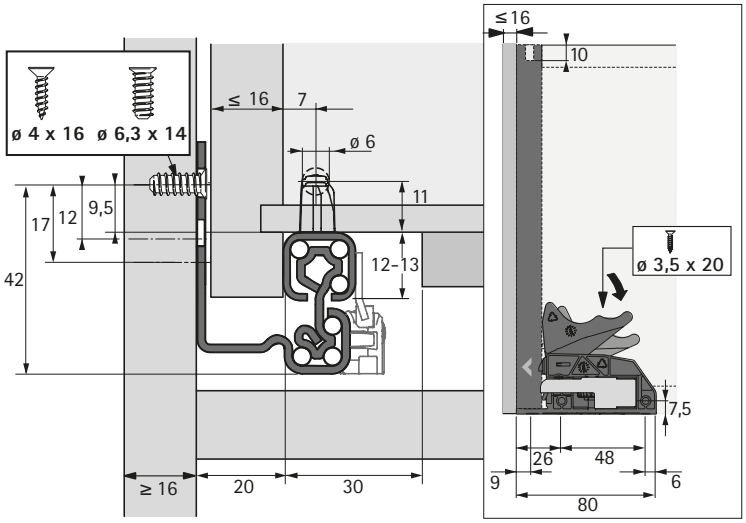

设计尺寸

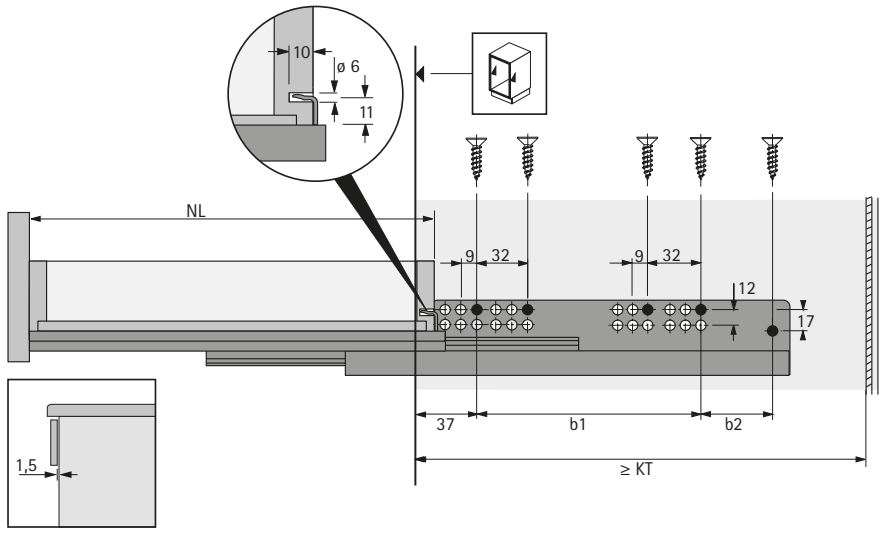

- 技术信息，见第 62 - 67 页
- 配件，见第 80 - 81 页

抽屉滑轨

- Quadro V6+ **全拉出推弹滑轨**
- **承重** 50kg

- **推弹开启装置** - 精密的激活机制
  自动无声开启抽屉——轻轻一推，即刻展现
- 简便的连接件推入式安装方式，高度调节无需工具
- 承重符合 EN 15338 三级标准
- 钢，镀锌

Quadro V6+ 推弹滑轨

标准长度/抽屉长度 NL mm	最小柜体深度 KT mm	孔间距 b1 mm	孔间距 b2 mm	货号		
				左	右	包装单位
350	363	192	21	9 129 692*	9 129 693*	16 个
400	413	224	32	9 129 728*	9 129 729*	16 个
450	463	256	32	9 129 749*	9 129 750*	16 个
500	513	288	64	9 129 779*	9 129 780*	8 个
550	563	288	64	9 129 375*	9 129 376*	8 个

Quadro V6+ 滑轨连接件，用于木抽（开槽式底板）

- 用于安全连接 Quadro 滑轨和抽屉，无需工具
- 通过滚轮可进行无级高度调节，最大 + 2 mm
- 塑料，黑色

产品	货号	包装单位
左连接件	9 117 483*	100 个
右连接件	9 117 485*	100 个

*仅按订单提供

设计尺寸

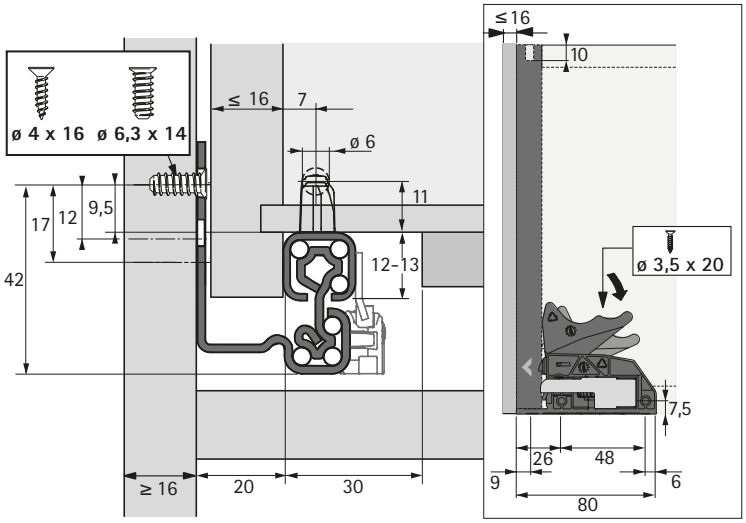

设计尺寸

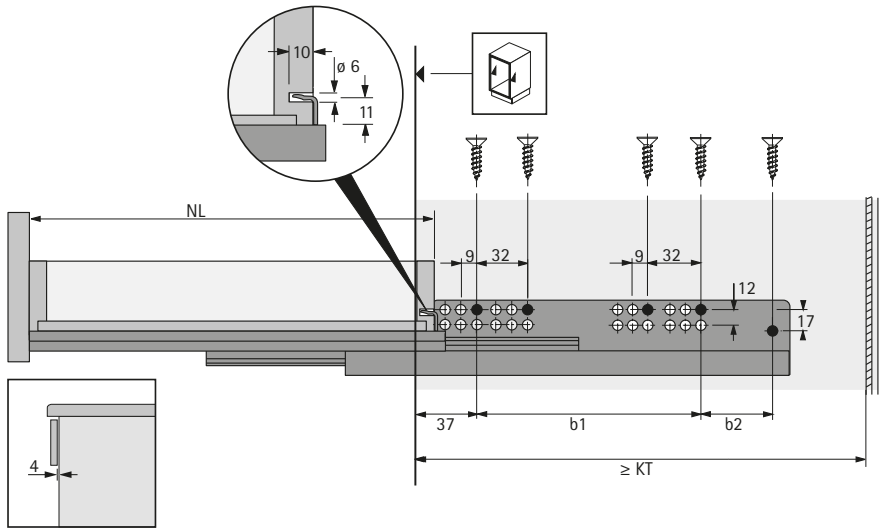

- 技术信息，见第 62 - 67 页
- 配件，见第 80 - 81 页

抽屉滑轨

- Quadro 40 部分拉出滑轨，底部安装
- 承重 40 kg

- 简易的插入式安装方式，无需工具即可进行高度调节
- 承重符合 EN 15338 三级标准
- 钢，镀锌

Quadro 40

标准长度/抽屉长度 NL mm	最小柜体深度 KT mm	拉出损失 EL mm	孔间距 b1 mm	孔间距，尺寸 C mm	货号	包装单位
270	283	75	192	249.5	0 066 079	1 副
330	343	99	256	309.5	0 066 075	1 副
455	468	147	384	430	0 066 065	1 副

- 使用安装底座时，抽屉长度(NL)需减少 10 mm。

安装底座（Quadro 25 和 Quadro 40）

- 用于齐平底板和拉出层板的抽屉
- 塑料

安装位置	颜色	货号	包装单位
正面	米黄色	0 047 216	1/200 个
背面	白色	0 073 213	1/200 个

抽屉滑轨

- Quadro 40 部分拉出滑轨，底部安装
- 承重 40 kg

设计尺寸

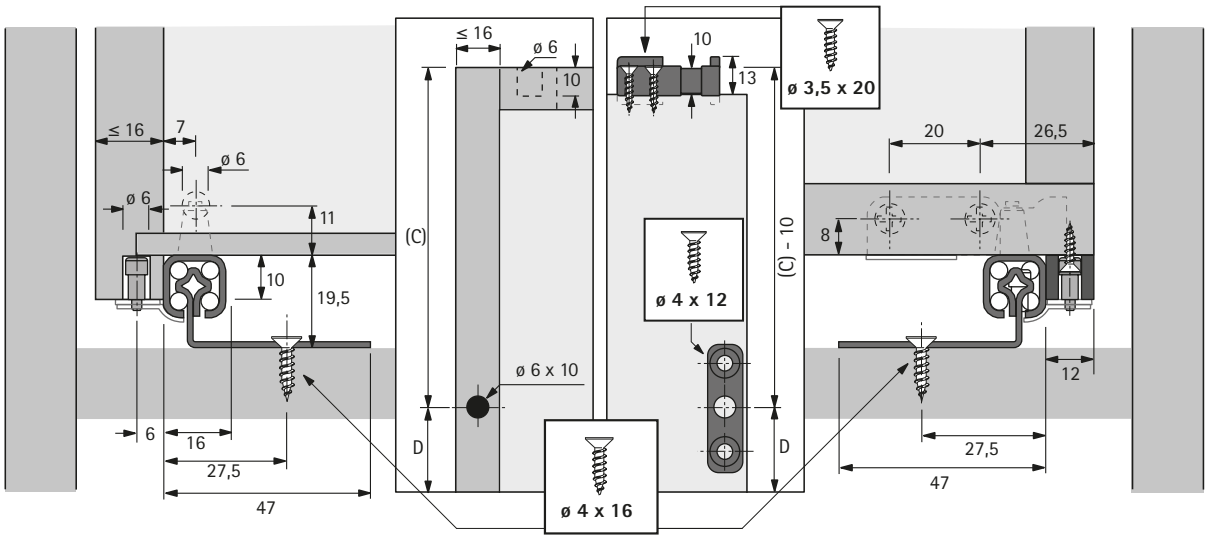

设计尺寸

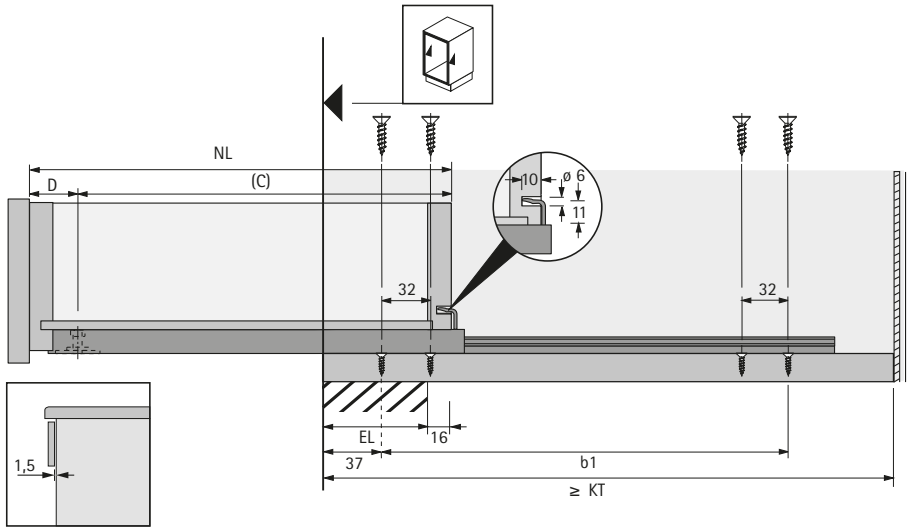

- 技术信息，见第 62 - 67 页
- 配件，见第 80 - 81 页

抽屉滑轨

- Quadro V6 全拉出阻尼滑轨，底部安装
- 承重 30 kg

- **静音阻尼系统** - 集成的静音阻尼系统使抽屉轻柔关闭
- 简便的连接件推入式安装方式，高度调节无需工具
- 承重符合 EN 15338 三级标准
- 钢，镀锌

Quadro V6 BM 阻尼滑轨

标准长度/抽屉长度 NL mm	最小柜体深度 KT mm	孔间距 b1 mm	货号	包装单位
350	363	256	9 079 486	1 副
400	413	288	9 079 523	1 副
450	463	256	9 079 437	1 副
500	513	256	9 079 454	1 副

- 使用安装底座时，抽屉长度(NL)需减少 10 mm。

滑轨连接件，用于开槽式底板的抽屉（Quadro 25 和 Quadro V6）

- 用于安全连接 Quadro 滑轨和抽屉，无需工具
- 通过滚轮可进行无级高度调节，最大 + 2 mm
- 黑色，塑料

产品	货号	包装单位
左连接件	9 144 830	100 个
右连接件	9 144 841	100 个

滑轨连接件，用于拉出层板/齐平式底板的抽屉（Quadro 25 和 Quadro V6）

- 用于安全连接 Quadro 滑轨和拉出层板 / 木质抽屉（齐平底板），包括安装件，无需工具
- 用于厚度为 16 - 19 mm 的拉出层板
- 黑色 / 白色塑料材质

货号	包装单位
0 075 808	1/5 副

抽屉滑轨

- Quadro V6 全拉出阻尼滑轨，底部安装
- 承重 30 kg

设计尺寸

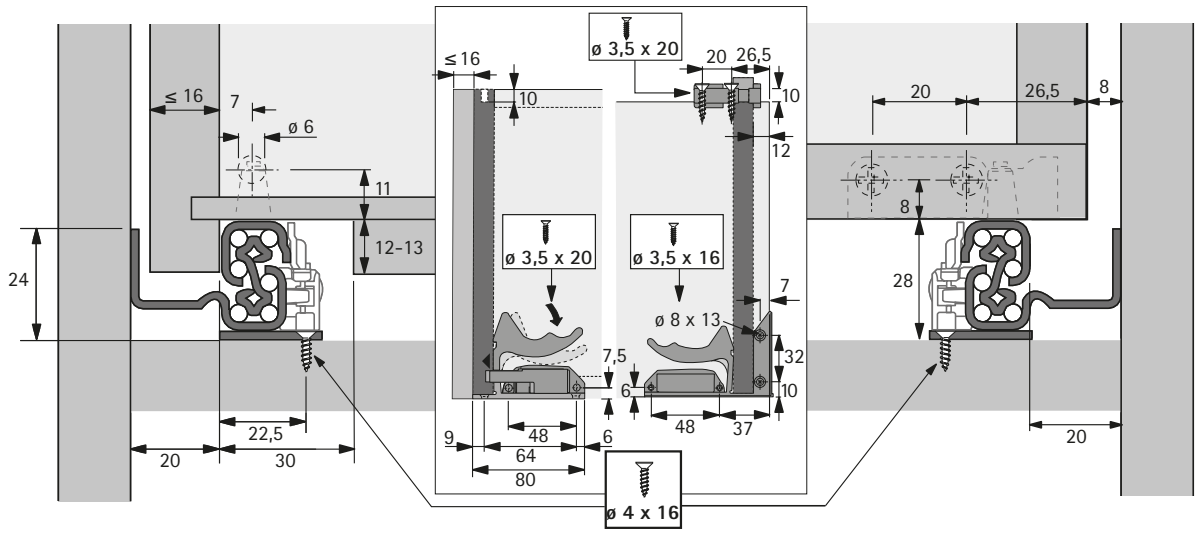

设计尺寸

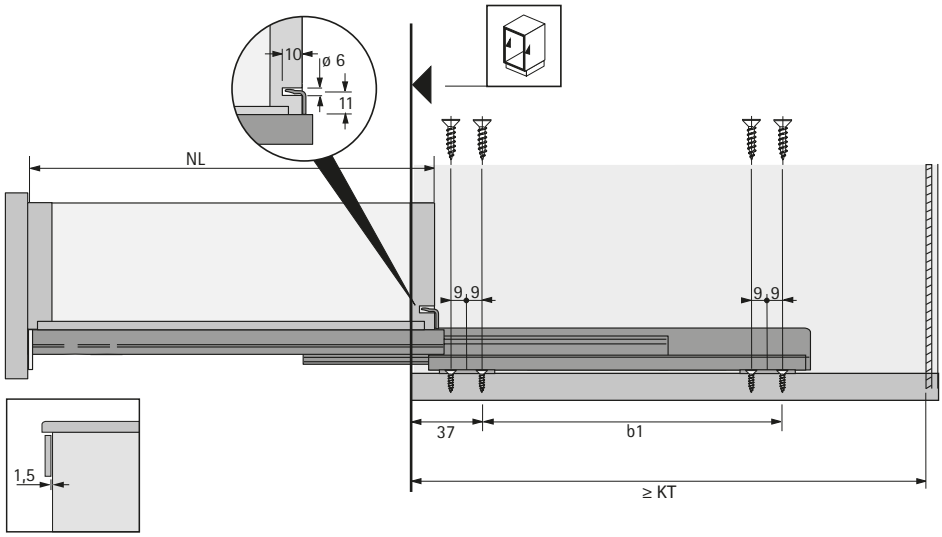

- 技术信息，见第 62 - 67 页
- 配件，见第 80 - 81 页

抽屉滑轨

- Quadro 40 部分拉出滑轨，用于推拉式移动面板
- 承重 40 kg

Quadro 40 部分拉出滑轨

- 适于拉出板、样品展示墙，垂直安装于两只 Quadro 滑轨之间
- 集成拉出定位功能
- 镀锌钢

套装包含:
- 2 只抽屉滑轨

货号	包装单位
0 028 155*	1 套

*仅按订单提供

设计尺寸

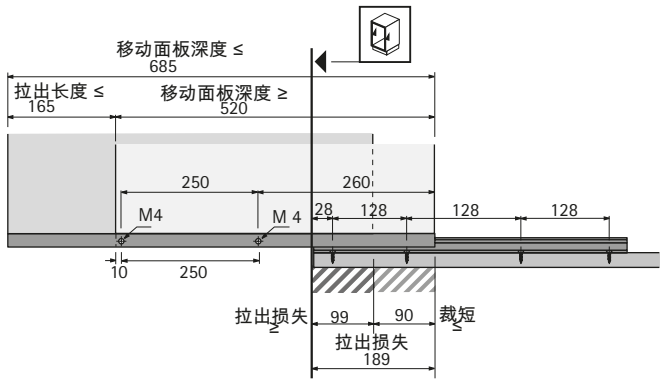

安装注意事项

如果移动面板安装在后面，拉出损失（189 mm）可减少 90 mm。
在此情况下，最大安装深度为 595 mm。
使用 M 4 螺丝将移动面板固定在 Quadro 滑轨上。

设计尺寸

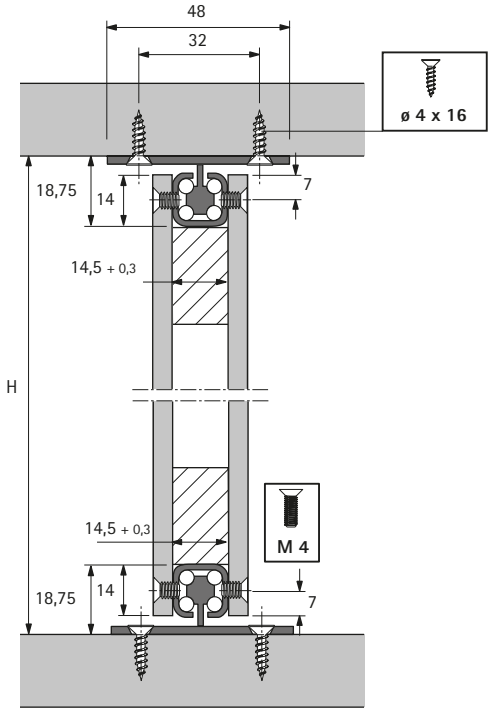

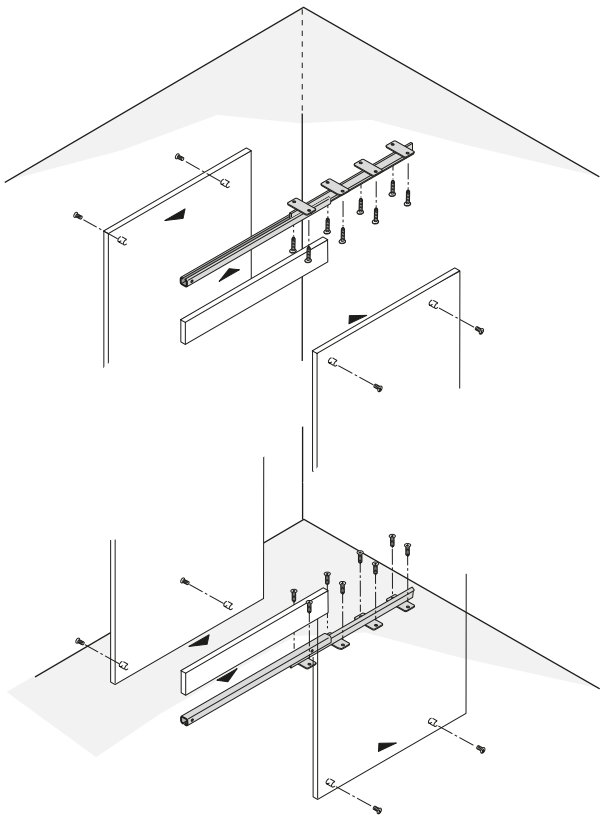

Quadro 25 部分拉出滑轨，插入式安装

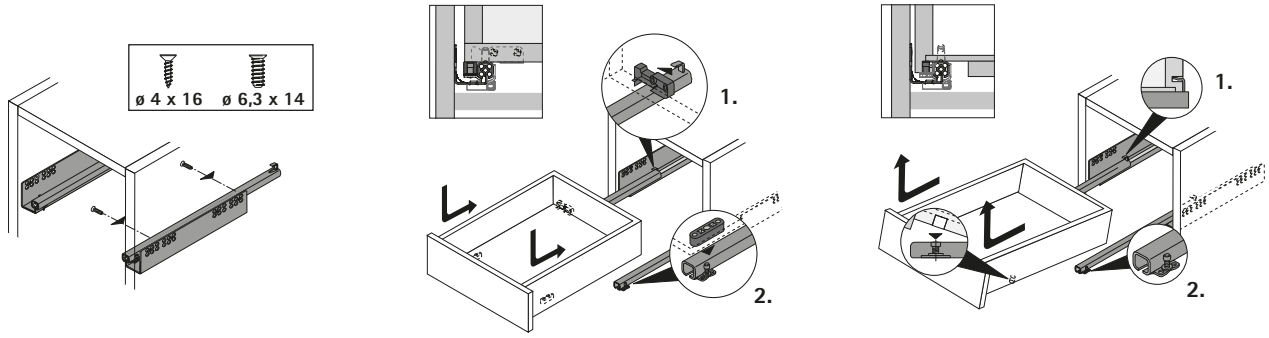

Quadro 25 部分拉出滑轨，推入式安装

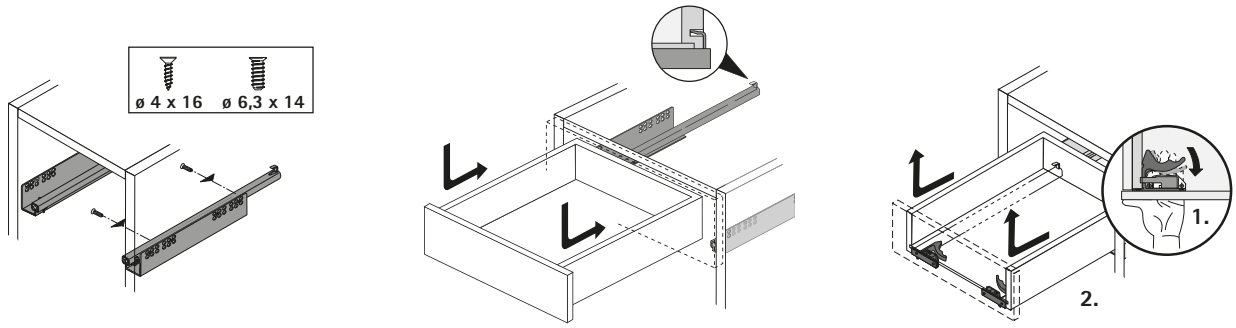

Quadro V6 全拉出滑轨，推入式安装

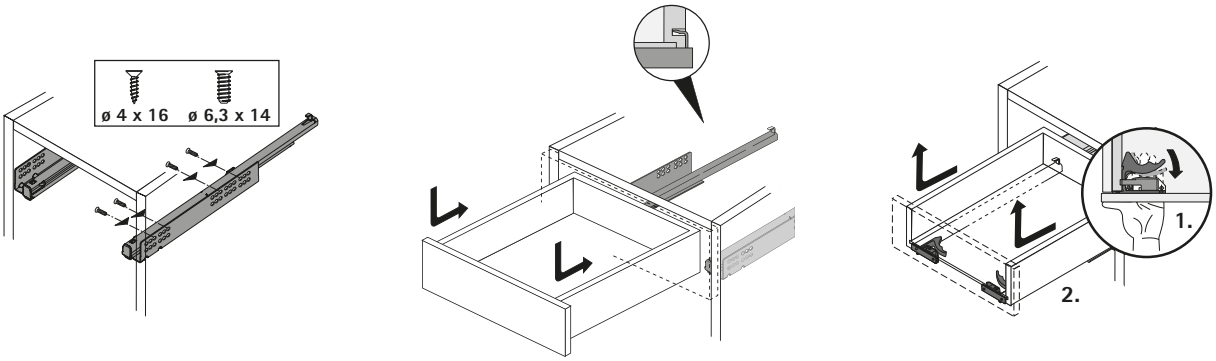

Quadro V6+ 全拉出滑轨， 推入式安装

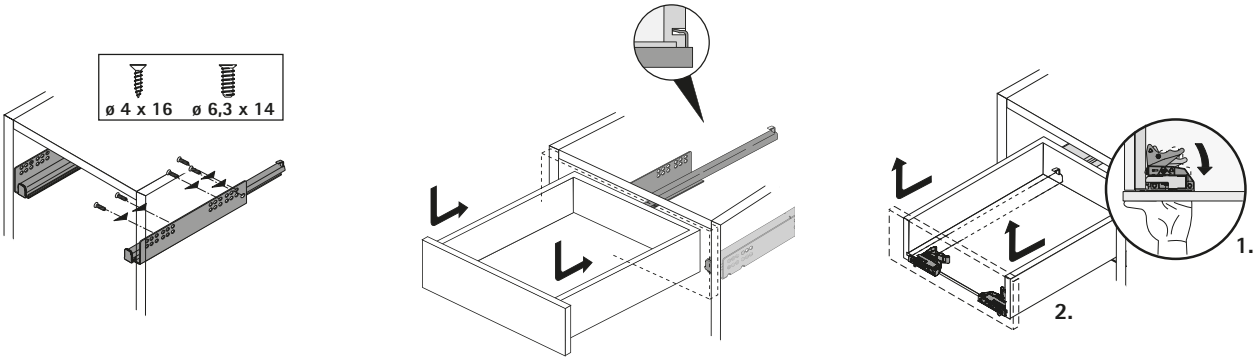

Quadro 4D V6 全拉出滑轨，推入式安装

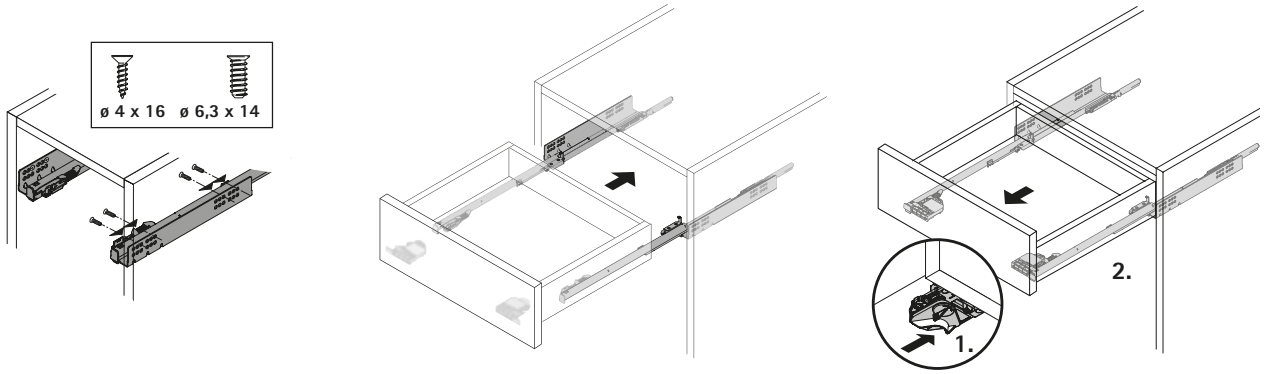

Quadro 40 部分拉出滑轨，底部安装，插入式安装

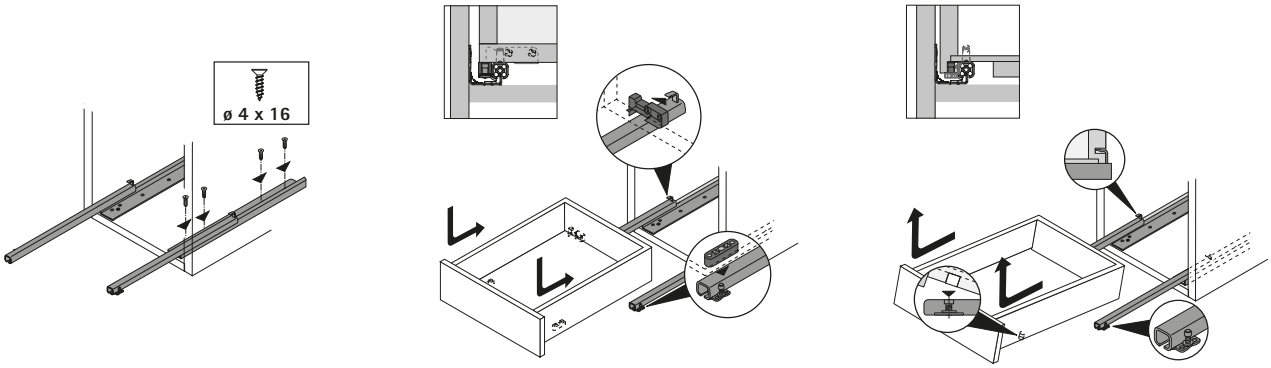

Quadro V6 全拉出滑轨，底部安装 ，推入式安装

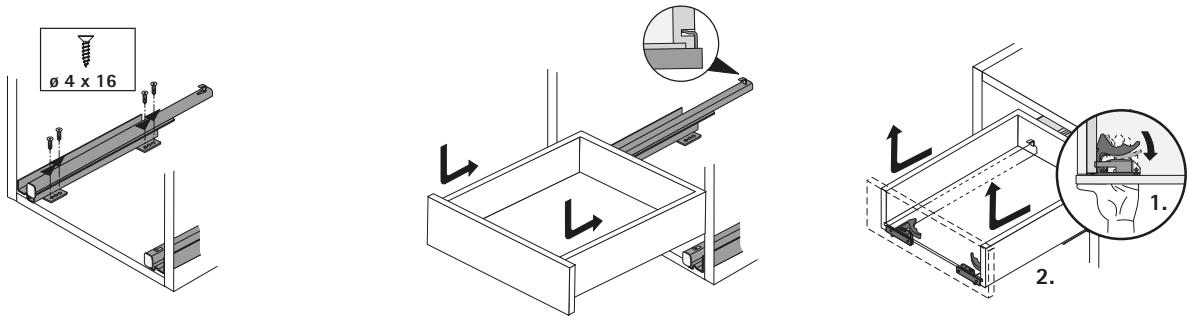

滑轨连接件，用于开槽式底板的抽屉 (Quadro 25 部分拉出滑轨 / Quadro V6 全拉出滑轨)

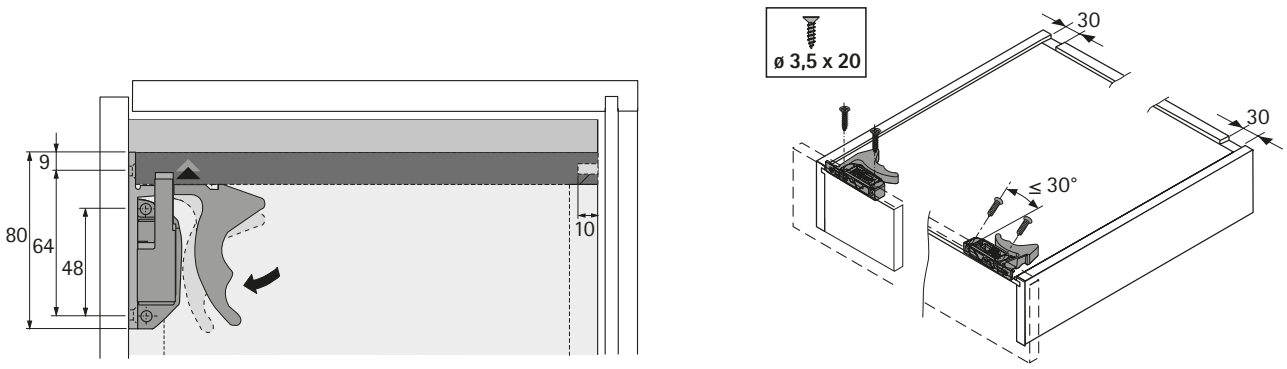

Quadro V6+ 滑轨连接件，用于开槽式底板的抽屉

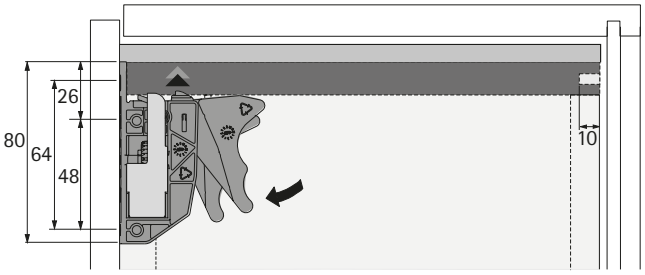

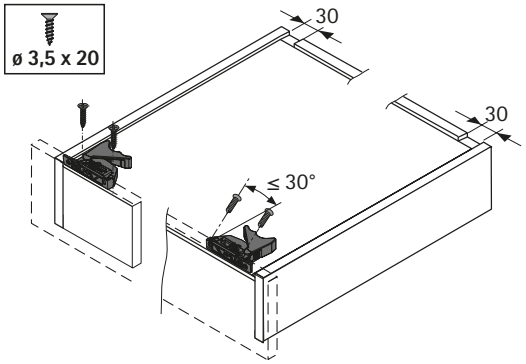

滑轨连接件，用于拉出层板/齐平式底板的抽屉(Quadro 25 部分拉出滑轨和 Quadro V6 全拉出滑轨)

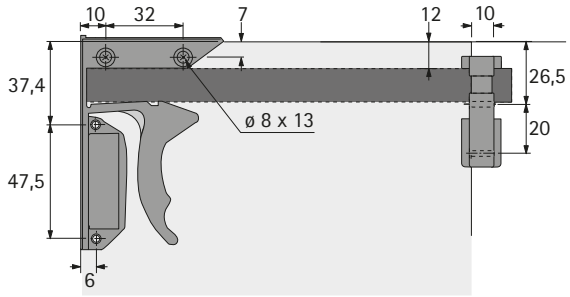

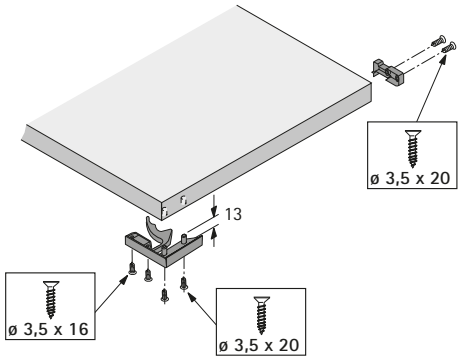

滑轨连接件和倾斜度调节装置，用于开槽式底板的抽屉（Quadro 4D 全拉出滑轨）

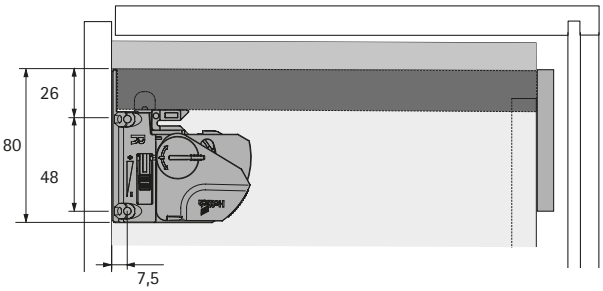

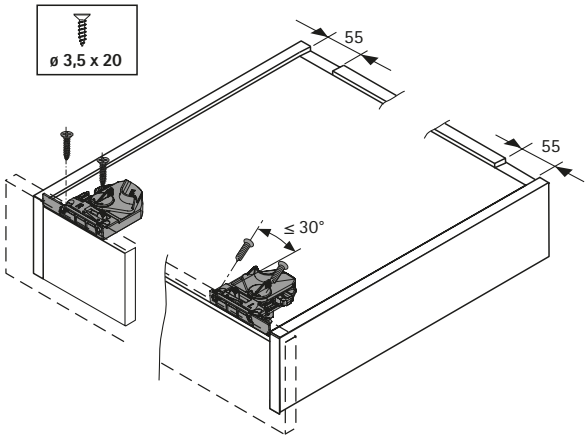

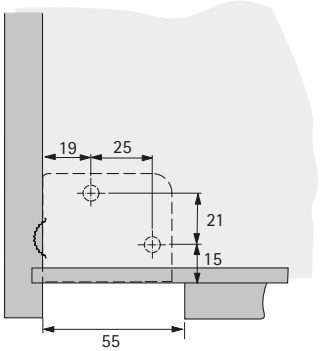

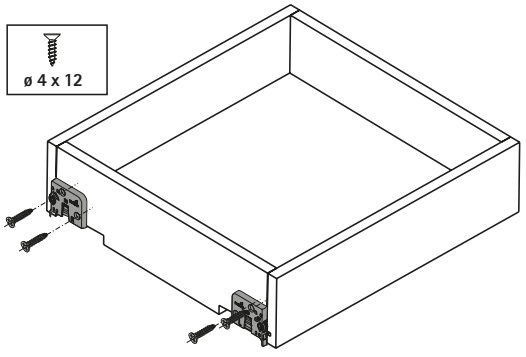

防脱落装置， 用于插入式安装的抽屉(Quadro 25 和 Quadro 40 部分拉出滑轨)

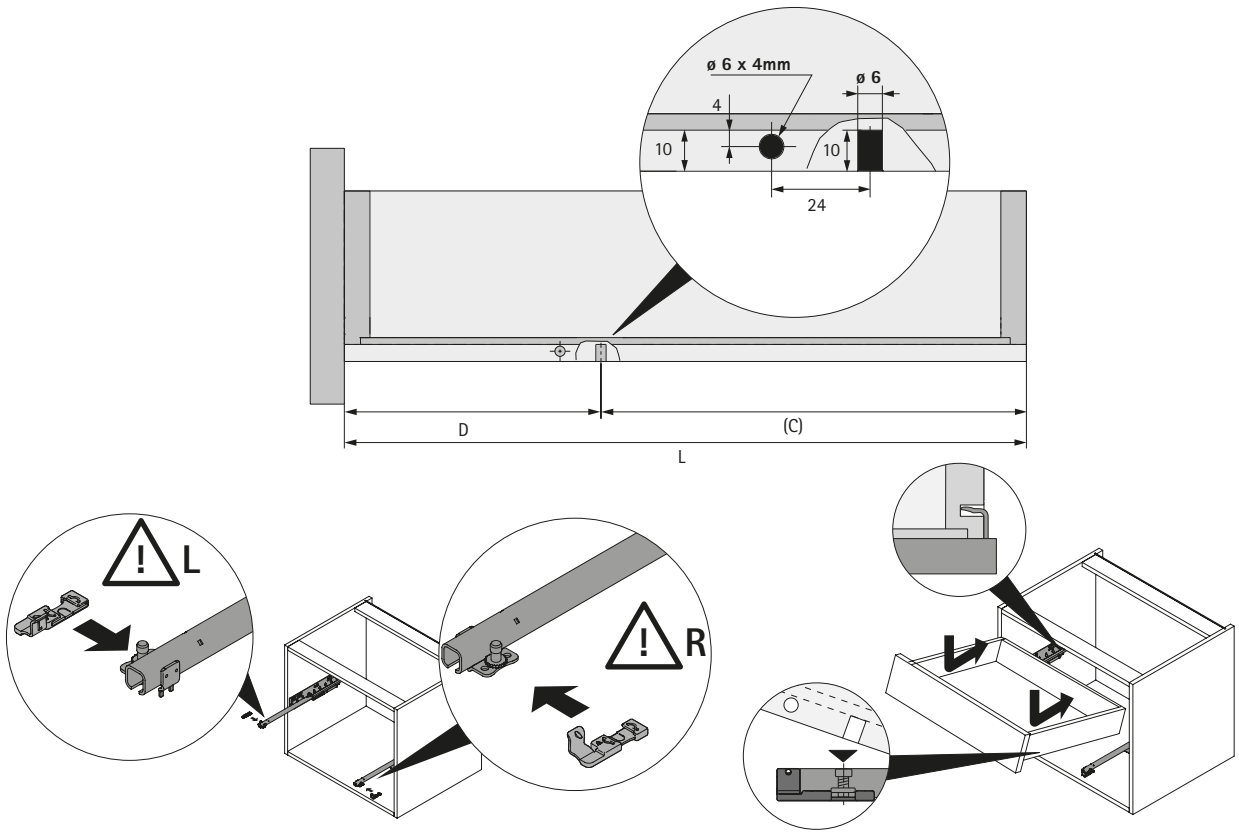

Quadro 4D V6 全拉出滑轨： 抽屉面板调节

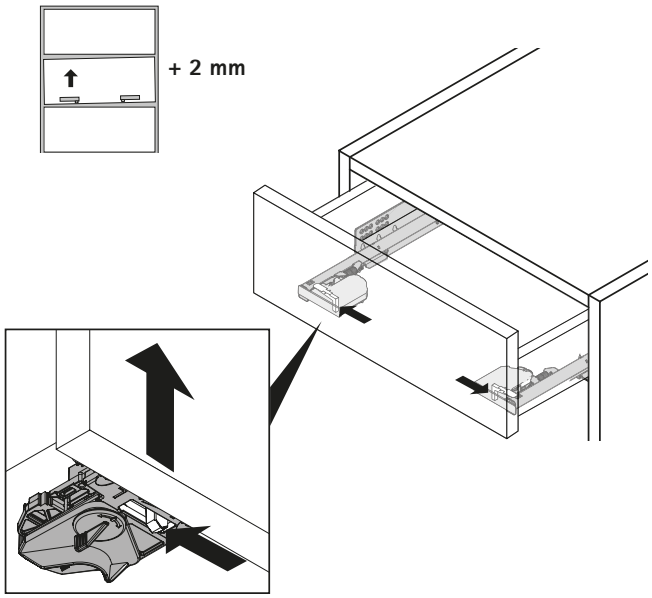

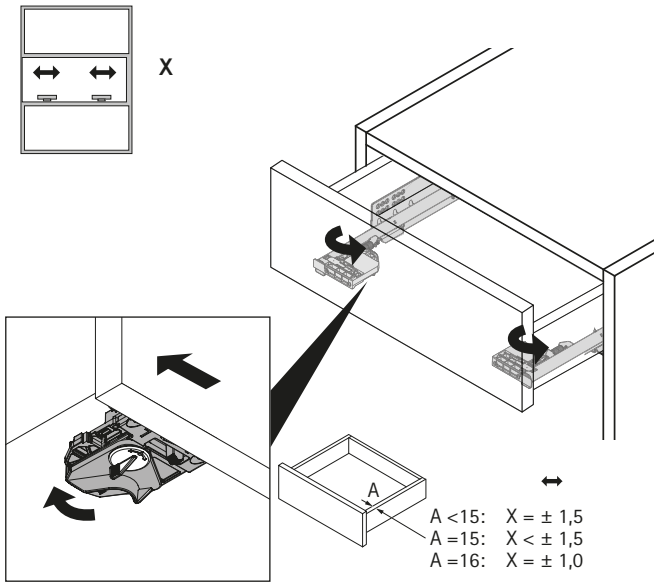

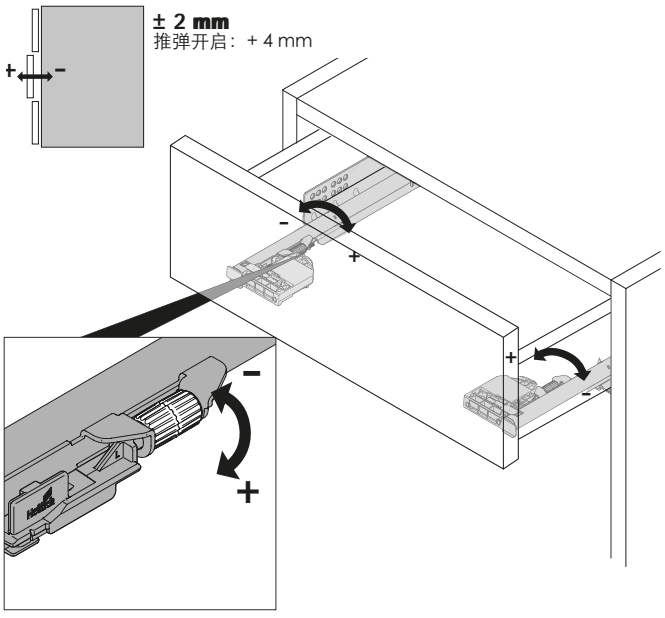

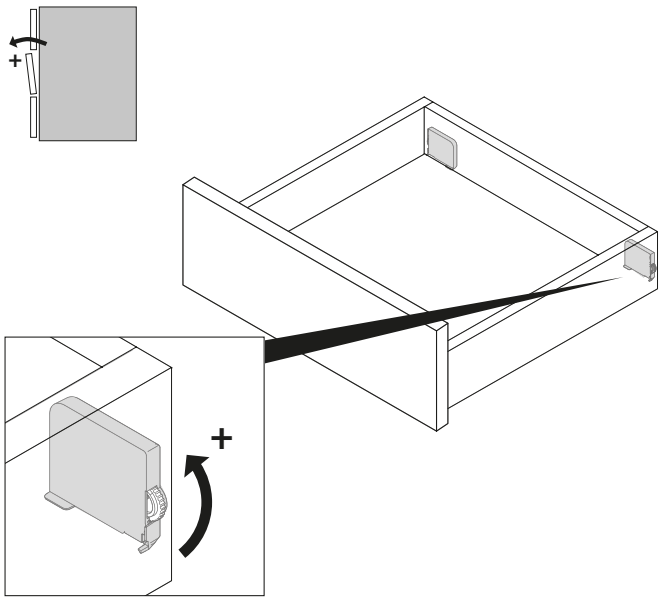

智能技术 - 可靠品质:
海蒂诗的滚珠滑轨保证抽屉顺滑的运行表现和超强的侧向稳定性。硬化钢珠嵌入塑料吸音钢珠槽，这一设计确保了滑轨的可靠品质，同时耐久使用，无需维护。可提供的部分拉出、全拉出和超全拉出滑轨是办公室、起居室、卧室等高要求家居环境的理想之选。

全拉出滑轨: 平滑顺畅的运行性能和符合人体工程学的设计，载重高达136 kg。

滚珠滑轨（用于侧面安装）
系列产品概览 / 技术比较 70 - 71

技术信息 79
质量标准 82

OrgaStripe 分隔条， OrgaClip 80 - 81

	KA 5632 推弹滑轨	KA 5632 SC	KA 5632 SS
页码	72	73	74
描述	全拉出滑轨，推弹开启功能，可拆分	全拉出滑轨，集成自闭功能，可拆分	全拉出滑轨，集成阻尼功能，可拆分
承重	35 kg	40 kg	40 kg
抽屉长度	300 - 450 mm	300 - 700 mm	300 - 550 mm
安装	侧面安装	侧面安装	侧面安装

KA 5632	KA 5332
75 - 76	77 - 79
全拉出滑轨，可拆分	全拉出滑轨，可拆分
45 kg	30 kg
250 - 700 mm	250 - 550 mm
侧面安装	侧面安装

抽屉滑轨

- KA 5632 全拉出推弹滑轨，侧面安装
- 承重 35 kg

- **推弹开启装置** - 精密激活机制，自动无声开启抽屉——轻轻一推，即刻展现！
- 配有拆卸杆，抽屉的拆卸和安装均十分轻松
- 高精度控制，操作柔滑平顺，侧向稳定度高
- 适于开槽，缩缘或底板安装较宽松的抽屉
- 承重符合 EN 15338 二级标准
- 钢质镀锌，黑色

KA 5632 推弹滚珠滑轨，安装宽度 12.7 mm

标准长度/抽屉长度 NL mm	最小柜体深度 KT mm	孔间距 b1 mm	孔间距 b2 mm	孔间距 b3 mm	孔间距 C mm	货号 镀锌色	黑色	包装单位
300	304				192	9 131 161	9 131 152	1 副
350	354	64			242	9 131 162	9 131 153	1 副
400	404	96			292	9 131 163	9 131 154	1 副
450	454	160			342	9 131 164	9 131 155	1 副

设计尺寸

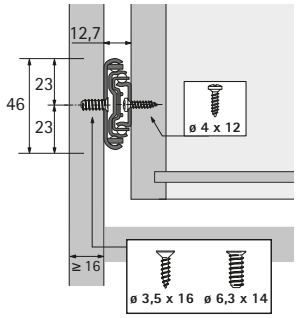

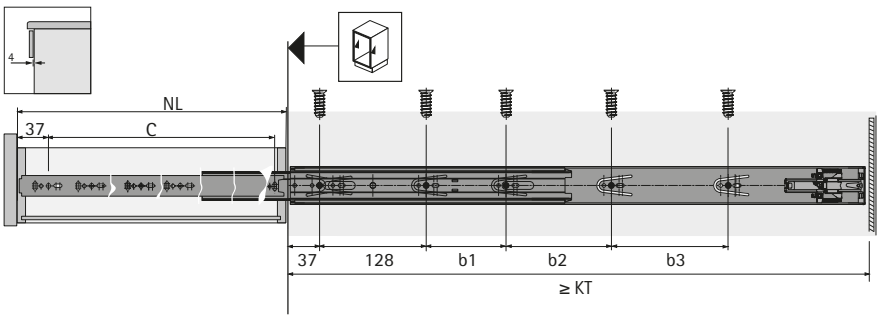

建议

- 技术信息，见第 79 页
- 配件， 参见第 80 - 81页

抽屉滑轨

- KA 5632 SC 全拉出自闭滑轨，侧面安装
- 承重 40 kg

- Stop Control 机械锁 – 集成式自闭功能，可靠、自动地关闭抽屉
- 使用拆卸杆可使抽屉脱离滑轨，拆卸和安装均十分轻松
- 高精度控制，操作柔滑平顺，侧向稳定度高
- 适于开槽，缩缘或底板安装较宽松的抽屉
- 承重符合 EN 15338 一级标准
- 钢质镀锌，黑色

KA 5632 SC 自闭滚珠滑轨，安装宽度 12.7 mm

标准长度/抽屉长度 NL mm	最小柜体深度 KT mm	孔间距 b1 mm	孔间距 b2 mm	孔间距 b3 mm	孔间距 C mm	货号 黑色	货号 镀锌色	包装单位
300	304				208	9 077 515	9 161 496	1/10 副
350	354				240	9 077 516	9 161 497	1/10 副
400	404	96			288	9 077 517	9 161 498	1/10 副
450	454	96			320	9 077 518	9 161 499	1/10 副
500	504	96	128		352	9 077 519	9 161 500	1/10 副

设计尺寸

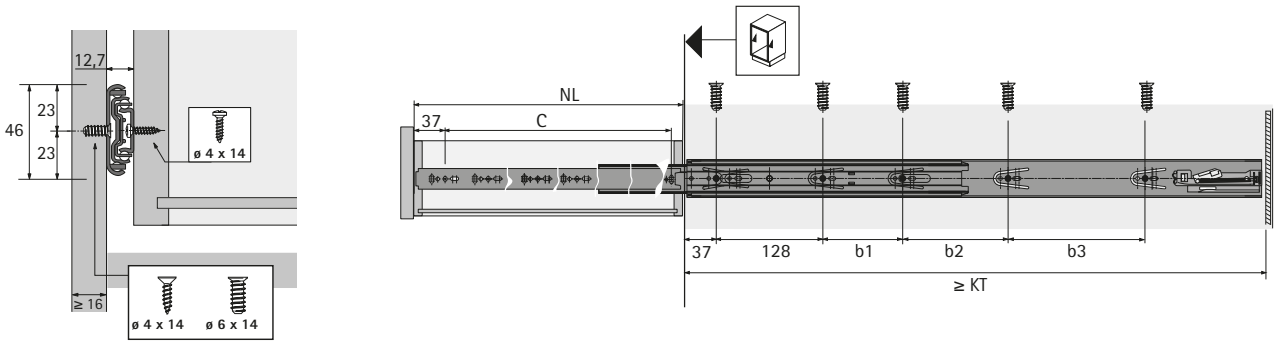

建议

- 技术信息，见第 79 页
- 配件， 参见第 80 - 81页

抽屉滑轨

- KA 5632 SS 全拉出阻尼滑轨，侧面安装
- 承重 40 kg

- **静音阻尼系统 - 集成的静音阻尼系统使抽屉轻柔关闭**
- 使用拆卸杆可使抽屉脱离滑轨，拆卸和安装均十分轻松
- 高精度控制，操作柔滑平顺，侧向稳定度高
- 适于开槽，缩缘或底板安装较宽松的抽屉
- 承重符合 EN 15338 一级标准
- 钢质镀锌；黑色

KA 5632 阻尼滚珠滑轨，安装宽度 12.7 mm

标准长度 mm	标准长度 mm	标准长度/抽屉长度 NL mm	最小柜体深度 KT mm	孔间距 b1 mm	孔间距 b2 mm	孔间距 b3 mm	货号 镀锌色 1 副	货号 镀锌色 10 副	货号 黑色 1 副	货号 黑色 10 副
300	300	300	304				9 143 635	9 143 617	9 143 645	9 143 626
350	350	350	354	56			9 143 637	9 143 618	9 143 646	9 143 627
400	400	400	404	96			9 143 638	9 143 619	9 143 647	9 143 628
450	450	450	454	96			9 143 639	9 143 620	9 143 648	9 143 629
500	500	500	504	96	96		9 143 640	9 143 621	9 143 654	9 143 630
550	550	550	554	96	128		9 143 641	9 143 622	9 143 656	9 143 631

设计尺寸

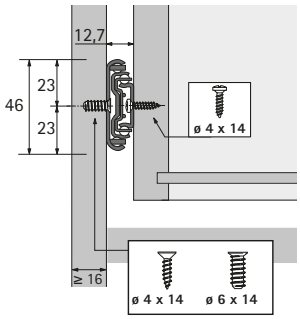

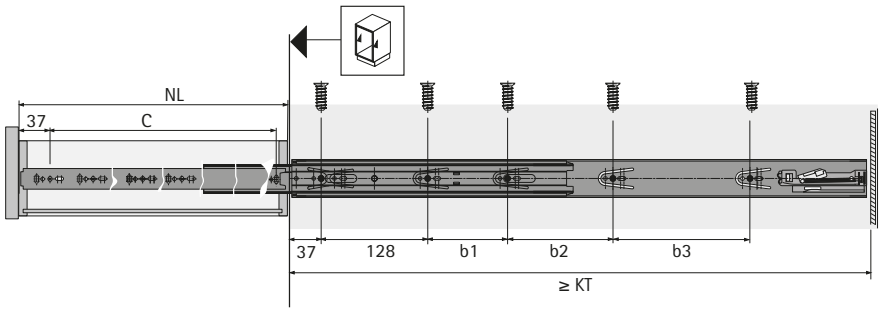

建议

- 技术信息，见第 79 页
- 配件， 参见第 80 - 81页

抽屉滑轨

- KA 5632 全拉出滑轨，侧面安装
- 承重 45 kg

- 高精度全拉出滑轨，带拉出定位和防意外开启装置
- 使用拆卸杆可使抽屉脱离滑轨，拆卸和安装均十分轻松
- 高精度控制，操作柔滑平顺，侧向稳定度高
- 适于开槽，缩缘或底板安装较宽松的抽屉
- 承重符合 EN 15338 一级标准
- 钢质镀锌，蓝色钝化

KA 5632 滚珠滑轨，安装宽度 12.7 mm

标准长度/抽屉长度 NL mm	最小柜体深度 KT mm	孔间距 b1 mm	孔间距 b2 mm	孔间距 b3 mm	孔间距 b4 mm	孔间距 b5 mm	孔间距 C mm	**货号 包装单位 1 副**	**货号 包装单位 10 副**
250	254						192	9 102 527	9 161 486
300	304	96					242	9 102 528	9 161 487
350	354	96					292	9 102 529	9 161 488
400	404	96	96				342	9 102 530	9 161 489
450	454	96	128				392	9 102 531	9 161 490
500	504	96	128	64			442	9 102 532	9 161 491
550	554	96	128	64	32	32	492	9 102 533	9 161 492
600	604	96	128	96	32	32	542	9 102 534	9 161 493
650	654	96	128	160	32	32	592	9 102 535	9 161 494
700	704	96	128	192	32	32	642		9 161 495

设计尺寸

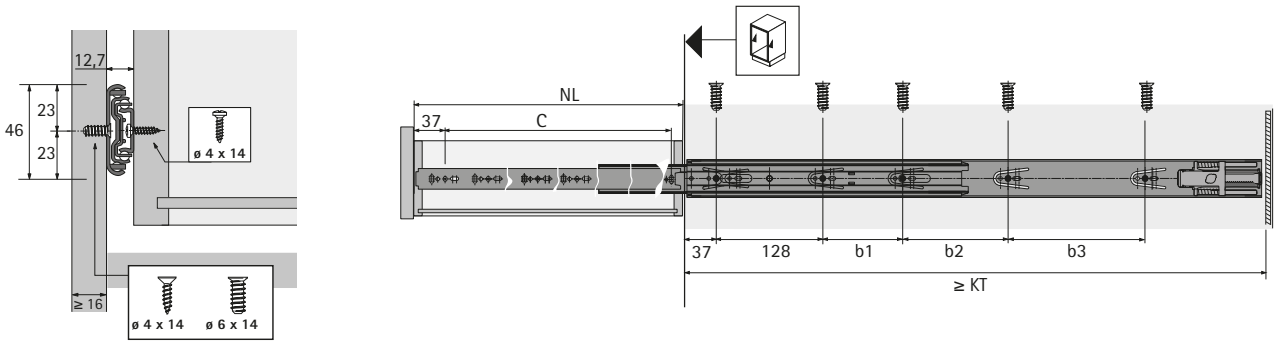

建议

- 技术信息，见第 79 页
- 配件， 参见第 80 - 81页

抽屉滑轨

- KA 5632 全拉出滑轨，侧面安装
- 承重 45 kg

- 高精度全拉出滑轨，带拉出定位和防意外开启装置
- 使用拆卸杆可使抽屉脱离滑轨，拆卸和安装均十分轻松
- 高精度控制，操作柔滑平顺，侧向稳定度高
- 适于开槽，缩缘或底板安装较宽松的抽屉
- 承重符合 EN 15338 一级标准
- 黑色

KA 5632 滚珠滑轨，安装宽度 12.7 mm

标准长度/抽屉长度 NL mm	最小柜体深度 KT mm	孔间距 b1 mm	孔间距 b2 mm	孔间距 b3 mm	孔间距 b4 mm	孔间距 b5 mm	孔间距 C mm	货号 包装单位 1 副	货号 包装单位 10 副
250	254						192	9 102 544	9 161 523
300	304	96					242	9 102 543	9 161 524
350	354	96					292	9 102 542	9 161 525
400	404	96	96				342	9 102 541	9 161 526
450	454	96	128				392	9 102 540	9 161 527
500	504	96	128	64			442	9 102 539	9 161 528
550	554	96	128	64	32	32	492	9 102 538	9 161 529
600	604	96	128	96	32	32	542		9 161 530
650	654	96	128	160	32	32	592		9 161 531
700	704	96	128	192	32	32	642		9 161 532

设计尺寸

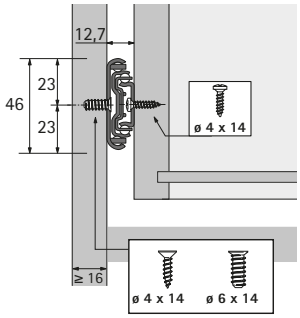

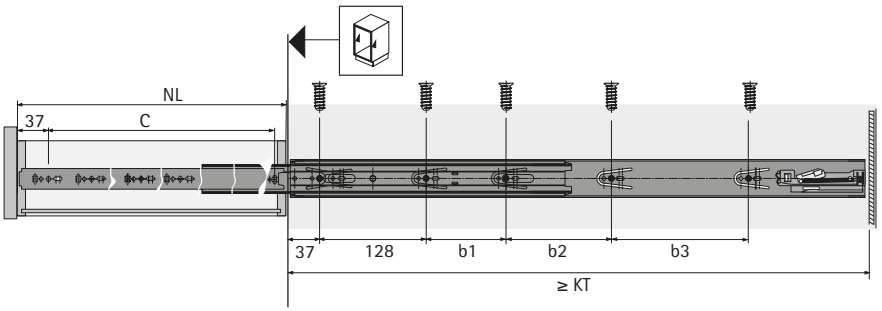

建议

- 技术信息，见第 79 页
- 配件， 参见第 80 - 81页

抽屉滑轨

- KA 5332 全拉出滑轨，侧面安装
- 承重 30 kg

- 高精度全拉出滑轨，带拉出定位和防意外开启装置
- 使用拆卸杆可使抽屉脱离滑轨，拆卸和安装均十分轻松
- 高精度控制，操作柔滑平顺，侧向稳定度高
- 适于开槽，缩缘或底板安装较宽松的抽屉
- 承重符合 EN 15338 一级标准
- 钢质镀锌，蓝色钝化

KA 5332 滚珠滑轨，安装宽度 12.7 mm

标准长度/抽屉长度 NL mm	最小柜体深度 KT mm	孔间距 b1 mm	孔间距 b2 mm	孔间距 b3 mm	孔间距 b4 mm	孔间距 b5 mm	孔间距 C mm	货号 包装单位 1 副	货号 包装单位 10 副
250	254						192	9 161 516	9 161 749
300	304	96					242	9 161 517	9 161 480
350	354	96					292	9 161 518	9 161 481
400	404	96	96				342	9 161 519	9 161 482
450	454	96	128				392	9 161 520	9 161 483
500	504	96	128	64			442	9 161 521	9 161 484
550	554	96	128	64	32	32	492	9 161 522	9 161 485

设计尺寸

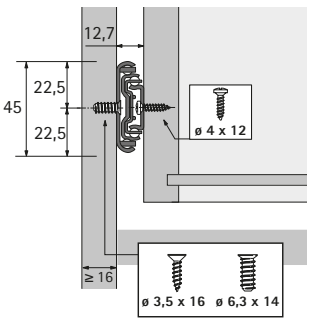

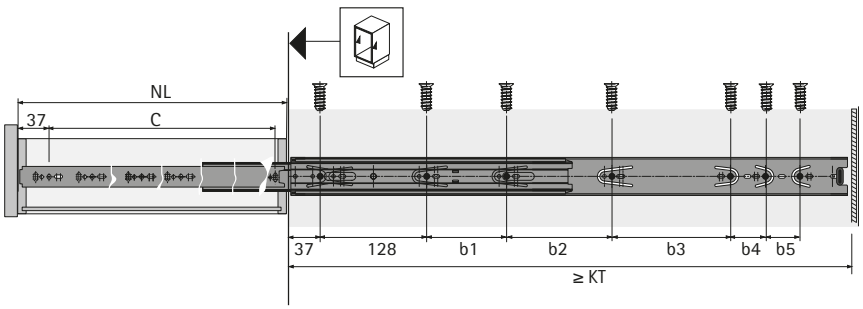

建议

- 技术信息，见第 79 页
- 配件， 参见第 80 - 81页

抽屉滑轨

- KA 5332 全拉出滑轨，侧面安装
- 承重 30 kg

- 高精度全拉出滑轨，带拉出定位和防意外开启装置
- 使用拆卸杆可使抽屉脱离滑轨，拆卸和安装均十分轻松
- 高精度控制，操作柔滑平顺，侧向稳定度高
- 适于开槽，缩缘或底板安装较宽松的抽屉
- 承重符合 EN 15338 一级标准
- 黑色

KA 5332 滚珠滑轨，安装宽度 12.7 mm

标准长度/抽屉长度 NL mm	最小柜体深度 KT mm	孔间距 b1 mm	孔间距 b2 mm	孔间距 b3 mm	孔间距 b4 mm	孔间距 b5 mm	孔间距 C mm	货号 包装单位 1 副	货号 包装单位 10 副
250	254						192	9 161 576	9 161 551
300	304	96					242	9 161 577	9 161 552
350	354	96					292	9 161 578	9 161 553
400	404	96	96				342	9 161 579	9 161 554
450	454	96	128				392	9 161 580	9 161 555
500	504	96	128	64			442	9 161 581	9 161 556
550	554	96	128	64	32	32	492	9 161 582	9 161 557

设计尺寸

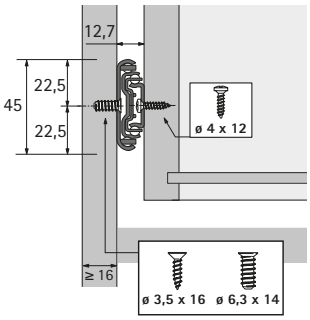

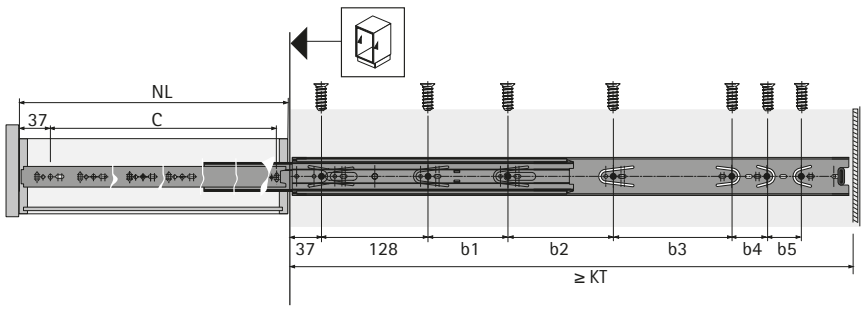

建议

- 技术信息，见第 79 页
- 配件， 参见第 80 - 81页

KA 5632 SC， 5632 SS， 5632， 5332

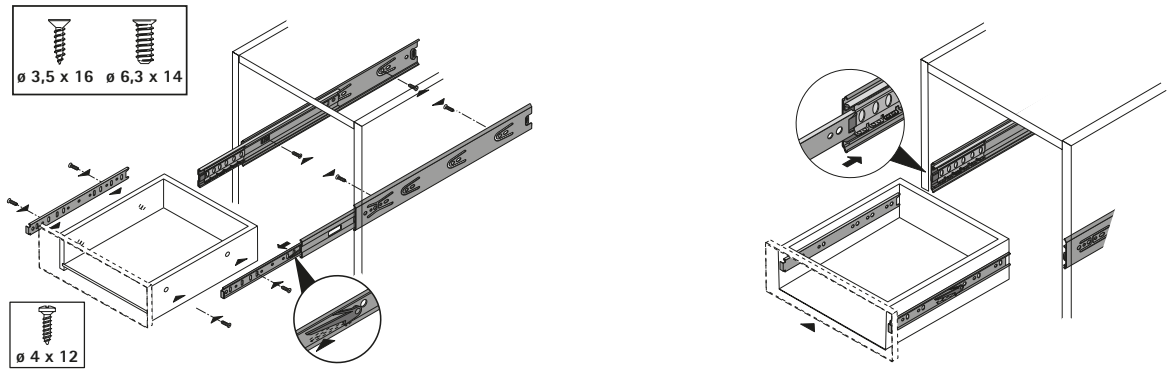

你是否正在寻找简单，快捷，通用的抽屉内部分隔系统？ - OrgaStripe是通用型内部分隔系统的理想解决方案。自粘式的卡槽几乎可以应用到任何抽屉。 厚度 4 mm 的分隔件提供了足够的空间供您量身定制。 然而OrgaStripe本身却不会显得唐突。 仅仅占用极小的空间，却最大程度的利用了内部的存储空间。可以通过移动内部的分隔件来改变分隔空间的大小。 灵巧整洁的内部分隔系统在家居以及办公环境越来越受欢迎。

OrgaStripe 分隔条

- 用于粘贴涂层人造板
- 长度 1100 mm
- 塑料

请参见：
- 安装说明，见第 81 页

颜色	货号	包装单位
黑色	9 203 254	30 件
白色	9 203 465	30 件
灰色	9 203 466	30 件

OrgaClip

- 用于安装 OrgaStripe 分隔条
- 纵向分隔件的厚度为 4 mm
- 可自由选择纵向分隔件的材质
- 可在侧面任意调节
- 塑料

请参见：
- 安装说明，见第 81 页

颜色	货号	包装单位
黑色	9 203 467	60 件
白色	9 203 468	60 件
灰色	9 203 469	60 件

OrgaStripe 安装说明

安装

避免粘贴错误的建议

- 需要粘贴的表面必须保持清洁和干燥，无油渍和灰尘。
- 清洁完成后，在粘贴前表面须完全干燥。
- 粘贴分隔条时，顺着表面用力压。
- 建议粘贴于涂层人造板，铝质或钢质型材。

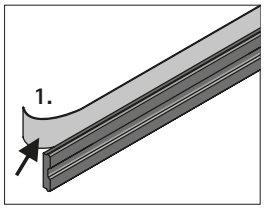

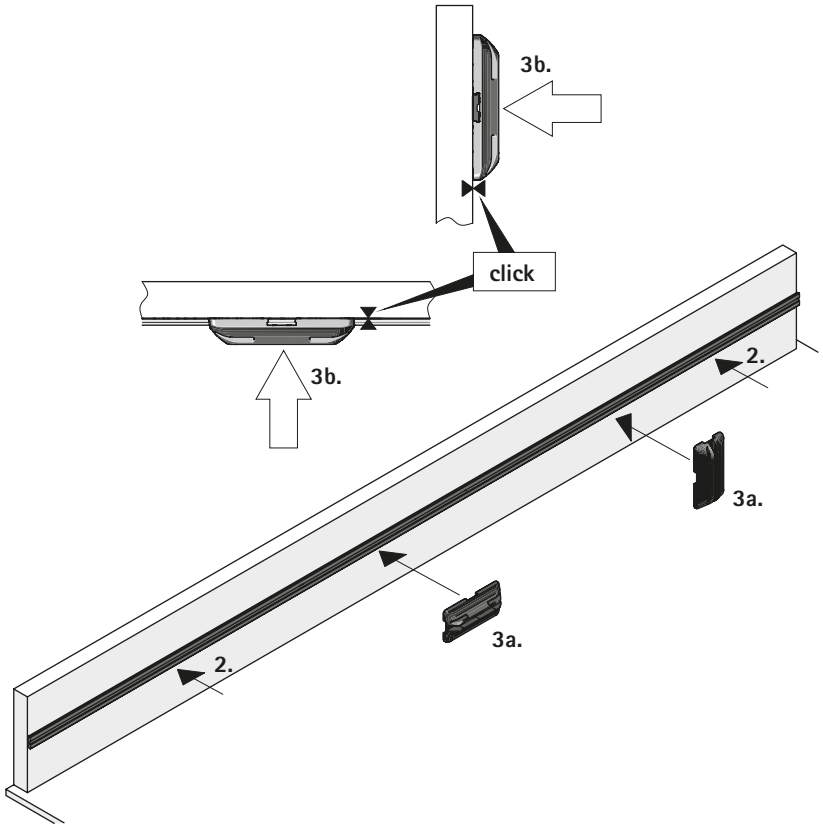

安装示例

建议

A	
< 200	1 x 每边
> 200	2 x 每边

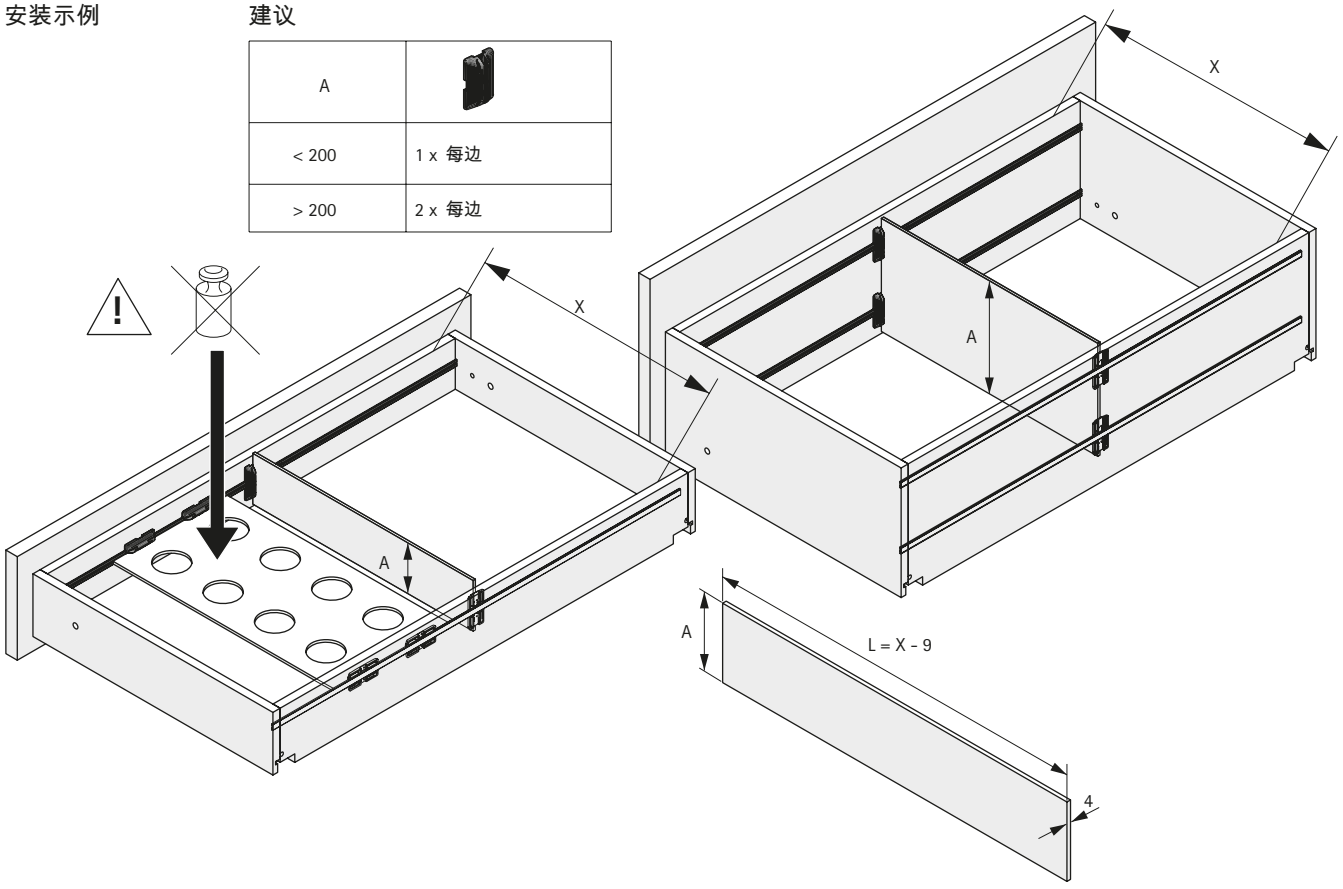

质量满足所有需求

抽屉滑轨质量经过连续工艺监控。海蒂诗配件符合客户所涉及市场的国家及国际质量标准。下图是部分测试流程的示例。

应用
海蒂诗抽屉滑轨适于客厅、厨房、浴室和办公家具，是家居和商业环境的理想选择

承重和拉出保护功能
目录中列出的承重应理解为抽屉自身重量，包括面板和盛放物品，单位为公斤，符合 EN 15338 标准。产品上显示有适用级别。 承重关联的参考长度为 500 mm。承重会根据基本长度的不同而变化。 所有海蒂诗抽屉滑轨均配备保护功能，防止抽屉过度伸出并意外脱落，符合 EN 15338 标准测试体系中的碰撞测试要求。以预定目的用于家具后，海蒂诗滑轨适用于 EN 14749 标准中列出的起居室、厨房和浴室家具，并适用于 EN 14073 和 EN 14074 中列出的办公家具。面板最大高度尤其受材料、抽屉尺寸和抽屉滑轨的影响。 测试所选抽屉面板高 130 mm，锅碗抽屉面板高 300 mm。

防锈测试
海蒂诗抽屉滑轨符合 EN 15338 标准中定义的防腐标准，依据 DIN EN 6270 标准进行了 72 小时冷凝水测试。

磨损测试

满载抽屉以给定测试速度开关给定次数之后，必须还能保持正确的工作状态。

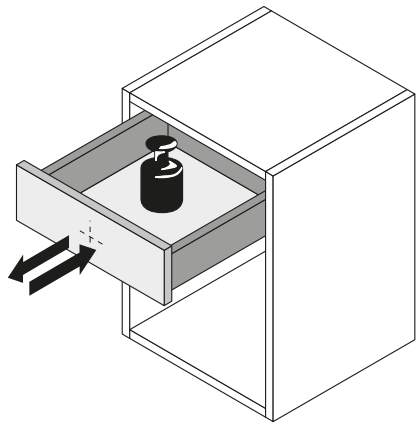

连续开启测试

满载抽屉在给定测试速度下连续突然打开数次

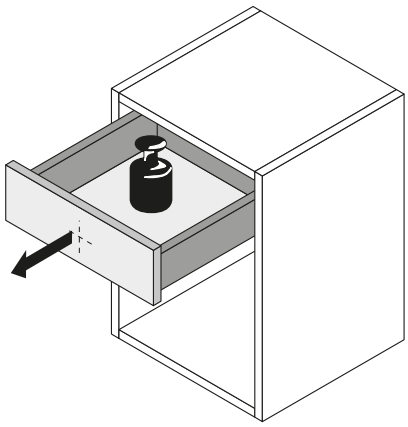

水平装载测试

保持开启状态，让满载抽屉通过给定的侧向力接受额外的水平应变。

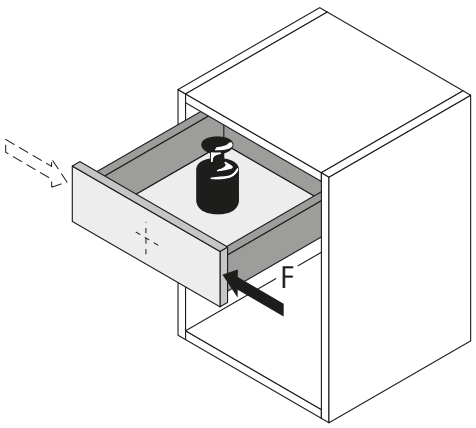

垂直应变测试

保持开启状态，让满载抽屉通过给定的偏心力接受额外的垂直应变。

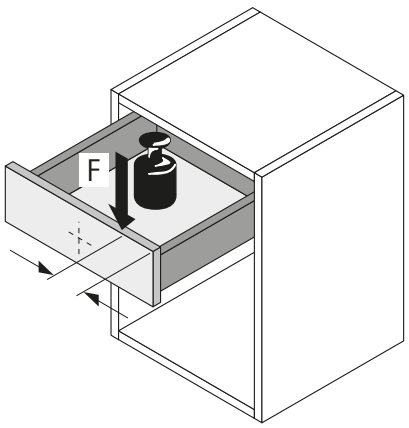

货号索引

货号	页码
0 028 155	60
0 047 216	16
0 047 216	17
0 047 216	20
0 047 216	21
0 047 216	24
0 047 216	25
0 047 216	56
0 066 065	56
0 066 075	56
0 066 079	56
0 073 213	16
0 073 213	17
0 073 213	20
0 073 213	21
0 073 213	24
0 073 213	25
0 073 213	56
0 075 808	29
0 075 808	33
0 075 808	37
0 075 808	41
0 075 808	45
0 075 808	58
9 077 515	73
9 077 516	73
9 077 517	73
9 077 518	73
9 077 519	73
9 079 437	58
9 079 454	58
9 079 486	58
9 079 523	58
9 099 108	41
9 099 110	41
9 099 124	41
9 099 125	41
9 102 527	75
9 102 528	75
9 102 529	75
9 102 530	75
9 102 531	75
9 102 532	75
9 102 533	75
9 102 534	75
9 102 535	75
9 102 538	76
9 102 539	76
9 102 540	76
9 102 541	76
9 102 542	76
9 102 543	76
9 102 544	76
9 105 659	29
9 105 660	29
9 113 013	41
9 113 014	41
9 114 518	37
9 114 519	37
9 114 520	37
9 114 521	37
9 114 522	37
9 114 524	37
9 114 525	37
9 114 526	37
9 114 527	37
9 114 528	37
9 116 429	25
9 116 471	25
9 116 472	25
9 116 473	25
9 116 475	25
9 116 476	25
9 116 477	25
9 116 479	25
9 116 594	17
9 116 595	17
9 116 596	17
9 116 597	17
9 116 598	17
9 116 599	17
9 116 600	17
9 116 611	17
9 116 612	17
9 116 613	17
9 117 483	52
9 117 483	54
9 117 485	52
9 117 485	54
9 117 492	52
9 117 976	17
9 117 977	17
9 118 030	41
9 118 031	41
9 118 043	41
9 118 044	41
9 118 045	41
9 118 046	41
9 118 058	41
9 118 059	41
9 125 230	45
9 125 235	45
9 125 265	45
9 125 267	45
9 125 296	45
9 125 297	45
9 125 338	45
9 125 339	45
9 125 352	45
9 125 353	45
9 125 355	45
9 125 356	45
9 125 359	45
9 125 360	45
9 126 030	21
9 126 031	21
9 126 034	21
9 126 035	21
9 126 038	21
9 126 039	21
9 126 042	21
9 126 043	21
9 126 044	21
9 126 045	21
9 126 046	21
9 126 048	21
9 126 049	21
9 126 050	33
9 126 053	33
9 126 058	33
9 126 059	33
9 126 064	33
9 126 065	33
9 126 068	33
9 126 069	33
9 126 072	33
9 126 073	33
9 126 078	33
9 126 080	33
9 126 083	33
9 126 084	33
9 126 570	25
9 126 571	25
9 127 788	52
9 127 789	52
9 127 790	52
9 127 801	52
9 127 805	52
9 127 806	52
9 127 807	52
9 127 808	52
9 127 811	52
9 127 812	52
9 129 375	54
9 129 376	54
9 129 692	54
9 129 693	54
9 129 728	54
9 129 729	54
9 129 749	54
9 129 750	54
9 129 779	54
9 129 780	54
9 130 191	25
9 130 192	25
9 131 152	72
9 131 153	72
9 131 154	72
9 131 155	72
9 131 161	72
9 131 162	72
9 131 163	72
9 131 164	72
9 134 316	17
9 134 317	17
9 134 497	37
9 134 498	37
9 134 547	25
9 134 549	25
9 137 601	29
9 137 606	29
9 137 610	29
9 137 612	29
9 137 616	29
9 137 617	29
9 137 620	29
9 137 621	29
9 137 624	29
9 137 625	29
9 137 628	29
9 137 629	29
9 139 367	37
9 139 368	37
9 143 617	74
9 143 618	74
9 143 619	74
9 143 620	74
9 143 621	74
9 143 622	74
9 143 626	74
9 143 627	74
9 143 628	74
9 143 629	74
9 143 630	74
9 143 631	74
9 143 635	74
9 143 637	74
9 143 638	74
9 143 639	74
9 143 640	74
9 143 641	74
9 143 645	74
9 143 646	74
9 143 647	74
9 143 648	74
9 143 654	74
9 143 656	74
9 144 597	29
9 144 597	33
9 144 597	37
9 144 597	41
9 144 597	45
9 144 830	29
9 144 830	33

货号	页码
9 144 830	37
9 144 830	41
9 144 830	45
9 144 830	58
9 144 841	29
9 144 841	33
9 144 841	37
9 144 841	41
9 144 841	45
9 144 841	58
9 146 047	21
9 155 280	16
9 155 280	17
9 155 280	20
9 155 280	21
9 155 280	24
9 155 280	25
9 155 281	16
9 155 281	17
9 155 281	20
9 155 281	21
9 155 281	24
9 155 281	25
9 161 480	77
9 161 481	77
9 161 482	77
9 161 483	77
9 161 484	77
9 161 485	77
9 161 486	75
9 161 487	75
9 161 488	75
9 161 489	75
9 161 490	75
9 161 491	75
9 161 492	75
9 161 493	75
9 161 494	75
9 161 495	75
9 161 496	73
9 161 497	73
9 161 498	73
9 161 499	73
9 161 500	73
9 161 516	77
9 161 517	77
9 161 518	77
9 161 519	77
9 161 520	77
9 161 521	77
9 161 522	77
9 161 523	76
9 161 524	76
9 161 525	76
9 161 526	76
9 161 527	76

货号	页码
9 161 528	76
9 161 529	76
9 161 530	76
9 161 531	76
9 161 532	76
9 161 551	78
9 161 552	78
9 161 553	78
9 161 554	78
9 161 555	78
9 161 556	78
9 161 557	78
9 161 576	78
9 161 577	78
9 161 578	78
9 161 579	78
9 161 580	78
9 161 581	78
9 161 582	78
9 161 749	77
9 181 288	48
9 181 289	48
9 181 290	48
9 181 291	48
9 181 292	48
9 181 293	48
9 181 294	48
9 181 295	48
9 181 296	48
9 181 297	48
9 181 298	48
9 181 299	48
9 181 300	48
9 181 301	48
9 181 302	48
9 181 303	50
9 181 305	50
9 181 306	50
9 181 307	50
9 181 308	50
9 181 309	50
9 181 310	50
9 181 311	50
9 181 312	50
9 181 313	50
9 181 314	50
9 181 315	50
9 181 316	50
9 181 317	50
9 195 123	52
9 195 125	52
9 195 126	52
9 195 127	52
9 195 128	52
9 195 131	40
9 195 132	40

货号	页码
9 195 133	40
9 195 134	40
9 195 135	40
9 195 136	40
9 195 137	40
9 195 138	44
9 195 139	44
9 195 140	44
9 195 141	44
9 195 142	44
9 195 144	44
9 195 146	44
9 196 805	16
9 196 806	16
9 196 807	16
9 196 808	16
9 196 809	16
9 196 810	16
9 196 811	16
9 196 812	20
9 196 813	20
9 196 814	20
9 196 815	20
9 196 816	20
9 196 817	20
9 196 818	20
9 196 819	24
9 196 820	24
9 196 821	24
9 196 822	24
9 196 823	24
9 196 824	24
9 196 825	24
9 196 826	28
9 196 827	28
9 196 828	28
9 196 829	28
9 196 830	28
9 196 831	28
9 196 832	28
9 196 833	32
9 196 834	32
9 196 835	32
9 196 836	32
9 196 837	32
9 196 838	32
9 196 839	32
9 196 840	36
9 196 842	36
9 196 843	36
9 196 844	36
9 196 845	36
9 196 846	36
9 196 847	36
9 203 254	80
9 203 465	80

货号	页码
9 203 466	80
9 203 467	80
9 203 468	80
9 203 469	80

Hettich

一般技术条件

本目录中给出的安装说明、螺丝安装位置以及载重信息，默认安装使用的是海蒂诗欧洲螺丝或海蒂诗平头刨花板螺丝，而且螺丝大小与柜体信息中标明的大小一致，握钉力依据 DIN EN 320 标准大于 1000 N。海蒂诗不承担因为使用未注明的材料或方法所引起的责任。如果使用了其他材料或方法，家具厂商需核实系统的载重力。

本目录中所列出的安装条件只针对相对应示意图中所显示的可能性。家居制造商应确保其采用的家具设计符合相关标准中规定的安全要求。海蒂诗十分乐意提供所需的任何进一步资料。

《销售与配送》一般条款

所有产品与服务的提供将完全依据海蒂诗在 www.hettich-agb.com 上发布的《销售与配送》一般条款予以提供。

法律声明

© Hettich Marketing- und
Vertriebs GmbH & Co. KG
32278 Kirchlengern · Deutschland

2017 年 2 月

海蒂诗依据相关著作权法律保留对于本目录的所有权利。本目录中的全部或部分内容不得在未经海蒂诗书面同意的的情况下进行任何形式的复制和转发。

海蒂诗拥有在不作通知的情况下对本目录中的内容与技术信息进行进一步修改的权利。如有变更，恕不另行通知，错漏之处除外。

海蒂诗不对本目录中出现的排版和印刷错误以及产品外观颜色的变化承担任何责任。如有变更，恕不另行通知。

货号 9 237 084

海蒂诗和环境：
履行企业指责、积极投身环保、发扬创新思维

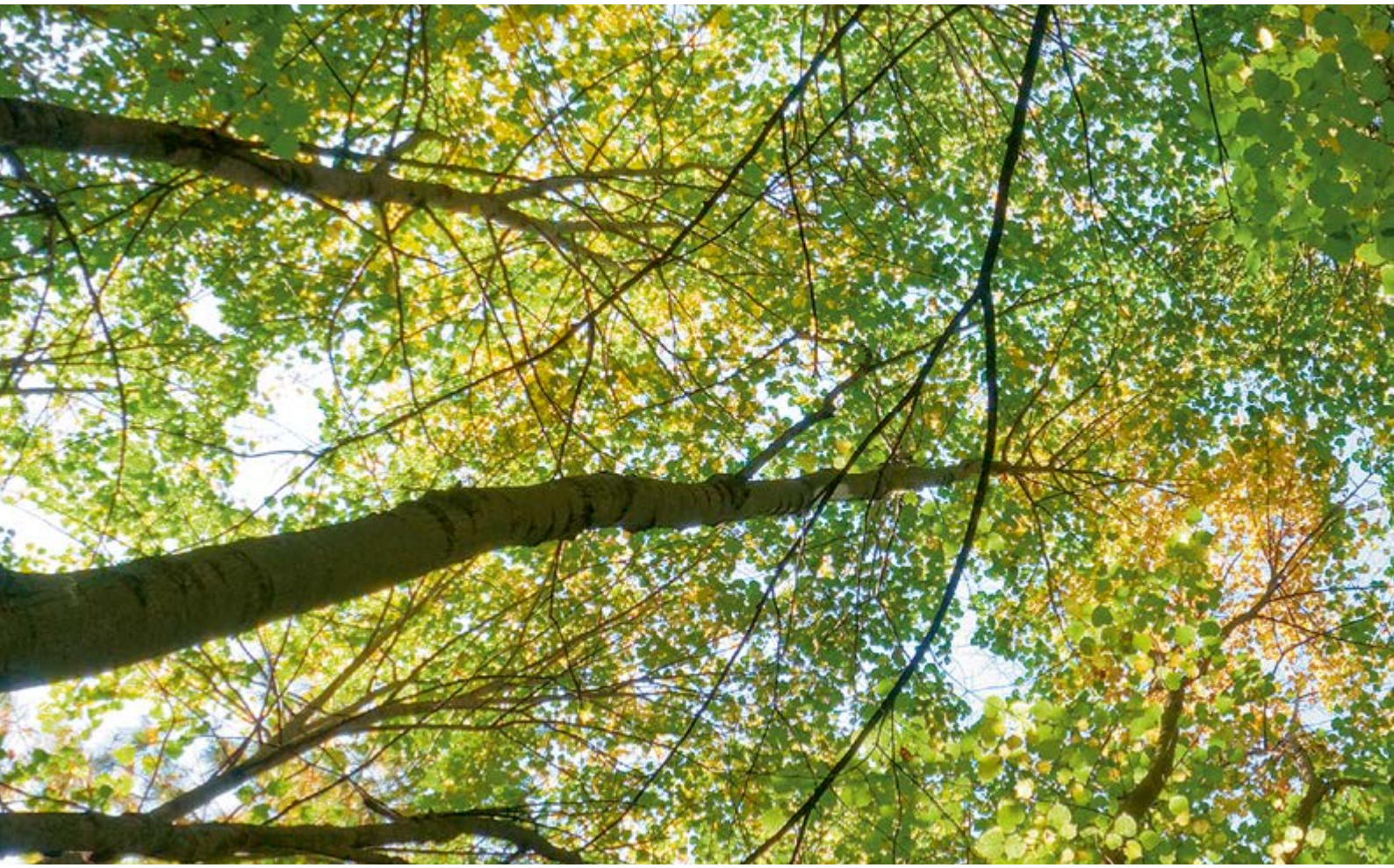

海蒂诗秉承“为我们居住的地球尽一份心力”的企业责任，努力制定并积极贯彻严格的环境管理政策。多年来，我们的环保官员已在公司的所有领域实施环保政策，履行职责。此外，我们在每个生产工厂内设立了单独的环境委员会。遵守各项法规仅仅是我们实施的环保标准的最低要求。在一些重点地区，我们还将严格执行欧洲环境管理和审核体系 (EMAS) 法令。我们倡导基于节省能源的发展，并为可持续发展提供一切必要的保障。

海蒂诗的环保管理策略

海蒂诗早在 1996 年就引入严格的 EMAS 环保条例（欧共体条例第 761/2001，包括 EN ISO 14001/2004），在企业内部建立有效的环境管理制度。这不仅帮助我们在环保事业方面有所建树，同时还增强了我们员工的工作安全性，并给予消费者更高的安全保障。这就是我们要求我们的供应商必须达到相关环保、工作安全、卫生保健和社会福利最低标准的原因所在。

在基希伦根工厂内生产的抽屉滑轨和抽屉系统无疑是说明贯彻这些措施所带来的诸多裨益的最佳佐证，同时也表明了我们兑现承诺所付诸的实际行动：

在 1997 到 2008 年致力于缓解环境压力：

单位耗水量：	56 %
单位耗电量：	21 %
单位耗热量：	84 %
单位二氧化碳排放量：	29 %

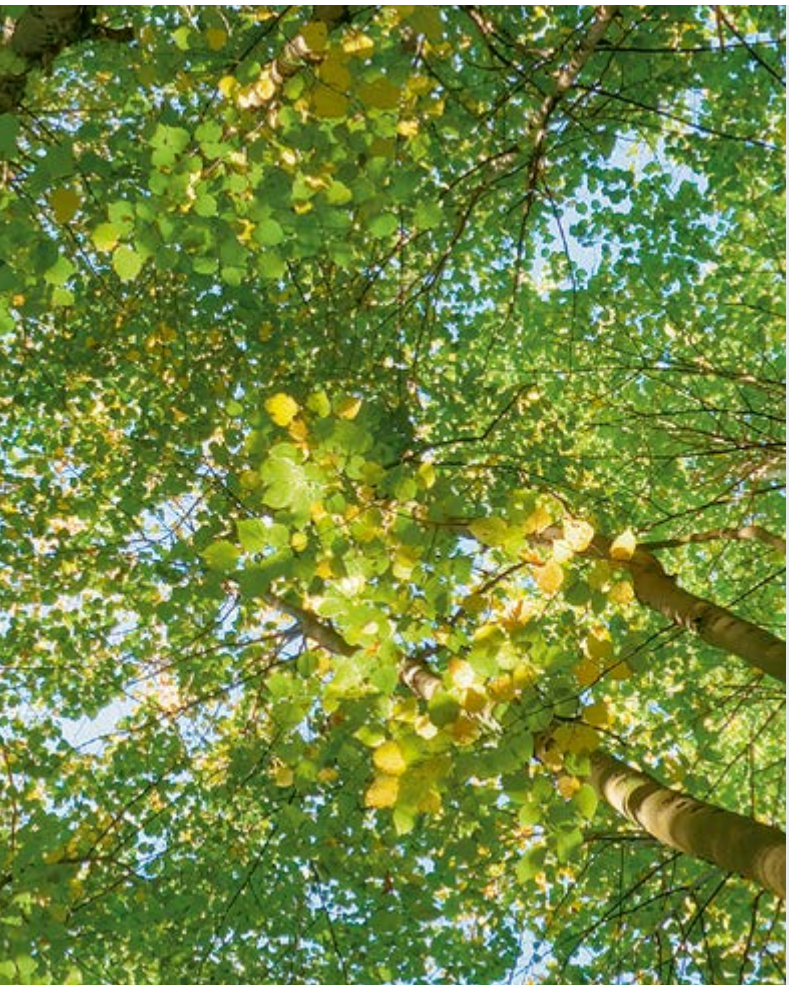

海蒂诗产品的材料标准

海蒂诗通过执行内部产品材料标准，在环保工作顺利开展的同时，确保每件产品（从最初生产到最终报废处理）都完全符合相关的环保要求。海蒂诗出品常成为“耐用”的代名词。我们立足未来，旨在规范一套严格的标准从而确保产品达到国际立法要求，进而为我们在全球范围内销售产品打下了基础。

零能耗建筑 —— 海蒂诗论坛

海蒂诗论坛推行的能量守恒平衡建筑，已然成为未来建筑设计的典范。光伏面板和太阳能集热系统供应热水，大面积屋顶绿化、雨水回收利用、用旧报纸制成的纤维素隔热材料、高效率热回收及无灯泡照明理念，进一步加强了建筑的总体可持续性。

海蒂诗集团于2009年3月5日成为欧洲委员会绿色建筑合作伙伴。海蒂诗论坛主张的综合环保措施，获得“2009年环保建筑大奖”评审委员会的赞赏，并得到了“新建筑”类一等奖。

Technik für Möbel

Hettich

www.hettich.com

Order no: 9 237 084
11702-049_Runner_System_0317_HUK/zh

Technik für Möbel

Hettich